ООО «BUXORO NEFTEGAZ MONTAJ»
Индекс: 200100, Бухарская область, город Бухара, улица Алишера Навои, дом 25
Тел.: (95) 816-55-55, (91) 415-55-33, (99) 415-55-33, Факс (365) 226-55-34
Веб-сайт: www.bnm-expert.uz, электронная почта: manager@bnmexpert.uz

«УТВЕРЖДАЮ»

ООО «**БУХАРА НЕФТЕГАЗ МОНТАЖ**»
Начальник отдела обследования

_____ Р.Р. Урманов

Регистрационный № 077 Д 20.10

21.10.2025 г.

Заказчик: MAXMUDOV AZIZBEK ISMOILOVICH
Договор: №077/20-10

Заключение

по усилению монолитных железобетонных конструкций в соответствии с разработанным проектом жилого дома с торгово-бытовым обслуживанием на первом этаже, автостоянкой и детской площадкой на пересечении улиц И. Муминова и Зульфия в городе Бухаре

МИНИСТЕРСТВО СТРОИТЕЛЬСТВА И ЖИЛИЩНО - КОММУНАЛЬНОГО ХОЗЯЙСТВА РЕСПУБЛИКИ УЗБЕКИСТАН ПОРЯДКОВЫЙ НОМЕР ПО РЕЕСТРУ ЛИЦЕНЗИИ АЛ-001220 29.11.2016

ЦЕНТР АККРЕДИТАЦИИ УЗБЕКИСТАНА РЕГИСТРАЦИОННЫЙ НОМЕР ML 1357

Настоящий документ является электронным документом, сформированным на портале bnm-expert.uz. Для проверки его подлинности вы можете ввести уникальный код документа в раздел «Проверка подлинности документа (репозиторий)» на портале или отсканировать QR-код с помощью мобильного телефона.

Ushbu hujjat portalda shakllangan elektron hujjatdir bnm-expert.uz. uning haqiqiyligini tekshirish uchun siz portalning "hujjatning haqiqiyligini tekshirish (ombor)" bo'limiga noyob hujjat kodini kiritishingiz yoki mobil telefoningiz yordamida QR kodini skanerlashingiz mumkin.

СПИСОК ИСПОЛНИТЕЛЕЙ

Заключение по усилению монолитных железобетонных конструкций в соответствии с разработанным проектом жилого дома с торгово-бытовым обслуживанием на первом этаже, автостоянкой и детской площадкой на пересечении улиц И. Муминова и Зульфия в городе Бухаре

Начальник отдела обследования — Р.Р. Урманов
(контроль группы обследования)

Главный инженер проекта — Д.Б. Тохиров
(расчёт конструкций Лира САПР)

Инженер — Ж.М. Шарипов
(обмерные работы)

Лаборант — А.Р. Раупов
(лабораторные работы)

Общие сведения

Место расположения объекта: пересечение улиц И. Муминова и Зульфия в городе Бухаре

№№ пп	Показатели	Данные
1	Основание	Договор №077/20.10.2025г.
2	Заказчик	MAXMUDOV AZIZBEK ISMOILOVICH
3.	Наименование объекта	«Жилой дом с торгово-бытовым обслуживанием на первом этаже, автостоянкой и детской площадкой»
4	Цель работы	А) визуальное обследование усиления монолитных железобетонных конструкций в соответствии с разработанным проектом
5	Сроки проведения обследования	Октябрь 2025 г.

Характеристика района строительства: Климат г. Бухары резко континентальный с жарким летом и холодной зимой, характерный для пустынь и полупустынь Средней Азии. Расчетная зимняя температура наружного воздуха -12^{0}С. Расчетная летняя температура наружного воздуха +38^{0}С. Нормативный весь снегового покрова 50 кг/м^2. Нормативная ветровая нагрузка 38 кг/см^2. Сейсмичность района 7 баллов (1 раз в 50 лет), расчетная сейсмичность 8 баллов. Глубина промерзания грунта 0,57 м.

Общие данные

№№ Пп	Показатели	Данные
1	Год ввода в эксплуатацию	2025 г
2	Место расположения объекта	пересечение улиц И. Муминова и Зульфия в городе Бухаре
3.	Наличие рабочих чертежей проекта	Имеются
4	Наличие протоколов испытаний	Не имеется
5	Наличие документации об инженерно-геологических условиях оснований и фундаментов	Не имеется

6	Другие документации	Не имеется
7	Сейсмичность района строительства	7 баллов
8.	Сейсмичность участка строительства	8 баллов
9.	Назначение здания	Жилое здание

Цель работы: визуальное обследование усиления монолитных железобетонных конструкций в соответствии с разработанным проектом

Место расположения здания: пересечение улиц И. Муминова и Зульфия в городе Бухаре

Начало строительства здания в 2017г, окончание строительства объекта в 2021 г. Год ввода в эксплуатацию 2025г. (см. фото №1-3).

Фото 1. Общий вид передней части здания жилого дома всех блоков

Фото 2. Общий вид дворовой части жилого дома всех блоков.

Фото 2. Общий вид бокового фасада жилого дома.

1. Техническое состояние конструкций здания

Жилой дом имеет пять блоков в соответствии с разработанным проектом. Размеры здания указаны в проекте.

Фото 4. Общий вид монолитной железобетонной стены цокольного этажа блока Д по оси Б в осях 6-7. На стене не выполнена торкрет штукатурка что противоречит проекту по разработанному усилению

Фото 5. Фрагмент монолитной железобетонной стены цокольного этажа блока Д по оси 7 в осях В-Г. На стене не выполнена торкрет штукатурка что противоречит проекту по разработанному усилению

Фото 6. Общий вид монолитной железобетонной стены цокольного этажа блока Г по оси Б в осях 3-4. На стене не выполнена торкрет штукатурка что противоречит проекту по разработанному усилению

Фото 7. Фрагмент монолитной железобетонной стены цокольного этажа блока Д по оси 3 в осях Б-Г. На стене не выполнена торкрет штукатурка что противоречит проекту по разработанному усилению

Фото 8. Общий вид монолитной железобетонной стены цокольного этажа блока Г по оси Б в осях 3-4. На стене не выполнена торкрет штукатурка что противоречит проекту по разработанному усилению

Фото 9. Фрагмент монолитной железобетонной стены цокольного этажа блока Д по оси 4 в осях В-Г. На стене не выполнена торкрет штукатурка что противоречит проекту по разработанному усилению

Фото 10. На фрагменте монолитного железобетонного ригеля блока Д по оси 8 в осях А-Б отсутствует усиление разработанное проектом

Фото 11. На фрагменте монолитного железобетонного ригеля блока Д по оси 8 в осях Б-В отсутствует усиление разработанное проектом

Фото 12. Фрагмент монолитной железобетонной стены цокольного этажа блока В по оси 21 в осях В-Г. На стене не выполнена торкрет штукатурка что противоречит проекту по разработанному усилению

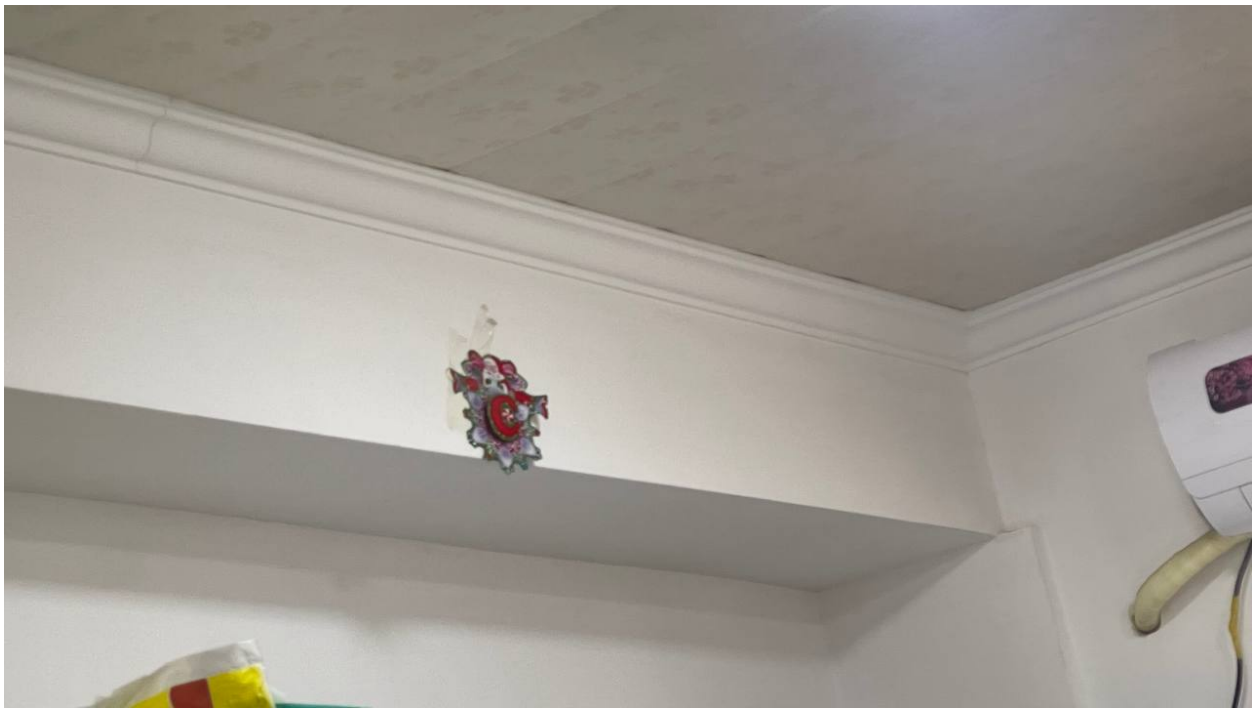

Фото 13. На фрагменте монолитного железобетонного ригеля блока Д по оси 8 в осях В - Г отсутствует усиление разработанное проектом

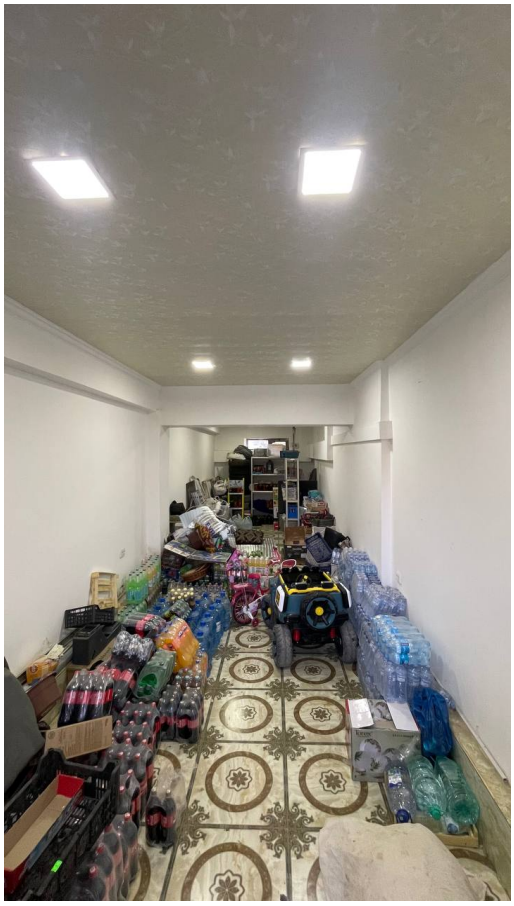

Фото 14. Общий вид конструкций цокольного этажа блок Д. Отсутствует торкрет штукатурка внутренней части наружный стен что противоречит проекту по разработанному усилению.

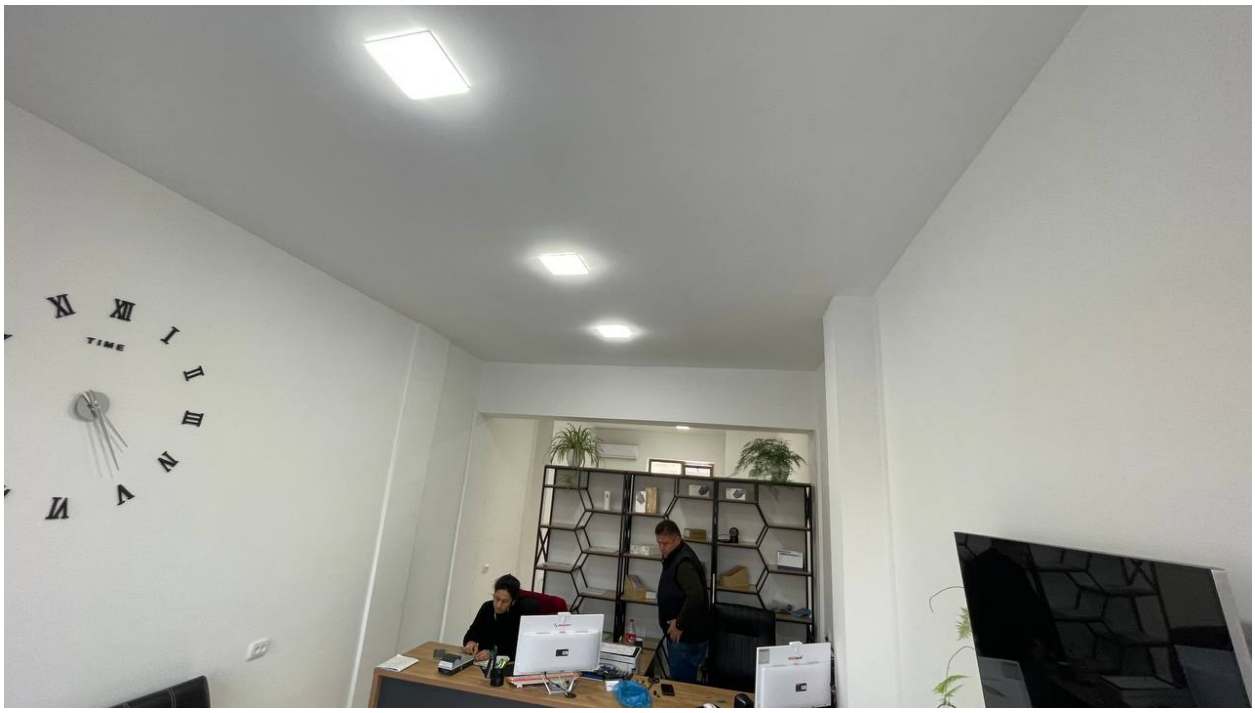

Фото 15. Общий вид одного из помещений первого этажа блока В

Фото 16. Фрагмент монолитной железобетонной стены цокольного этажа блока В. В стене образовалась трещина. Отсутствует торкрет штукатурка стены что противоречит проекту по разработанному усилению.

Фото 17. Фрагмент одного из помещений цокольного этажа. Отсутствует торкрет штукатурка стен что противоречит проекту по разработанному усилению.

Фото 18. Фрагмент монолитных железобетонных ригелей. Отсутствуют усиления ригеля в осях А-В по оси 14 что противоречит проекту по разработанному усилению.

Фото 19. Общий вид магазина 1-го этажа блока А.

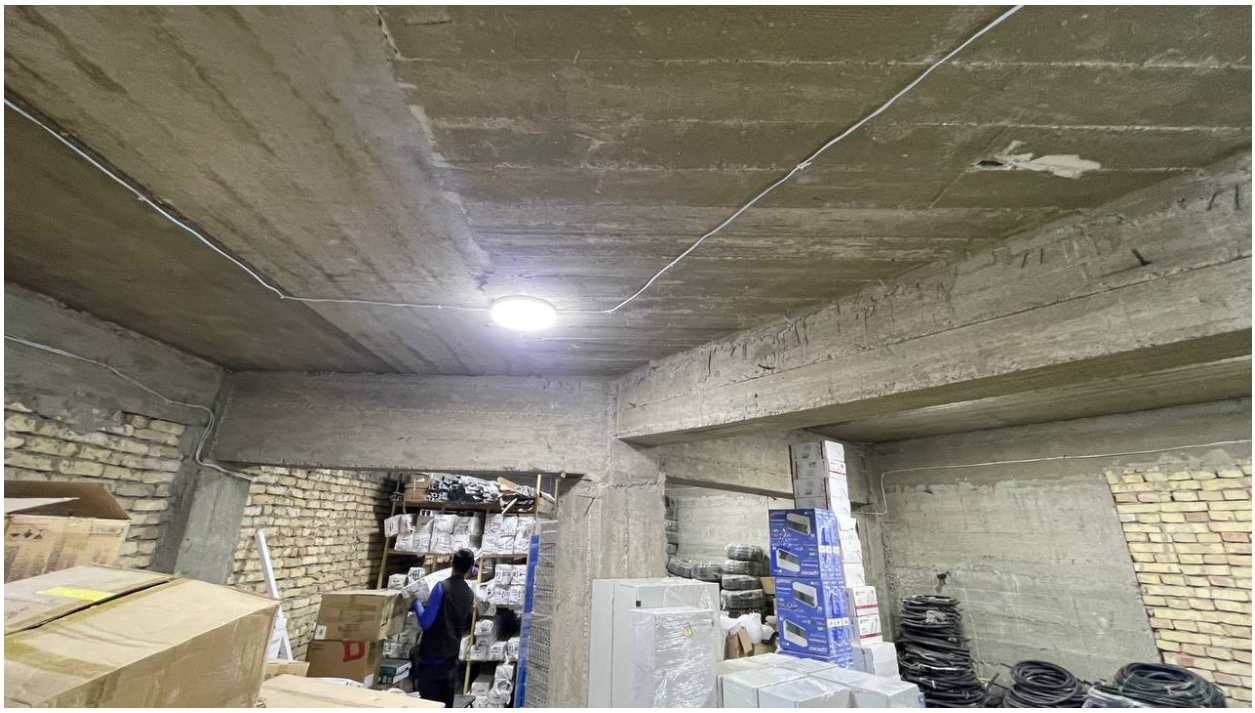

Фото 20. Фрагмент одного из складских помещений цокольного этажа. Отсутствует торкрет штукатурка стен, а также отсутствуют усиления ригеля что противоречит проекту по разработанному усилению.

Фото 21. Фрагмент одного из складских помещений цокольного этажа. Отсутствует торкрет штукатурка стен что противоречит проекту по разработанному усилению.

Фото 22. Фрагмент одного из складских помещений цокольного этажа. Отсутствует торкрет штукатурка стен что противоречит проекту по разработанному усилению.

Фото 23. Фрагмент монолитной железобетонной стены цокольного этажа. Отсутствует торкрет штукатурка стены что противоречит проекту по разработанному усилению.

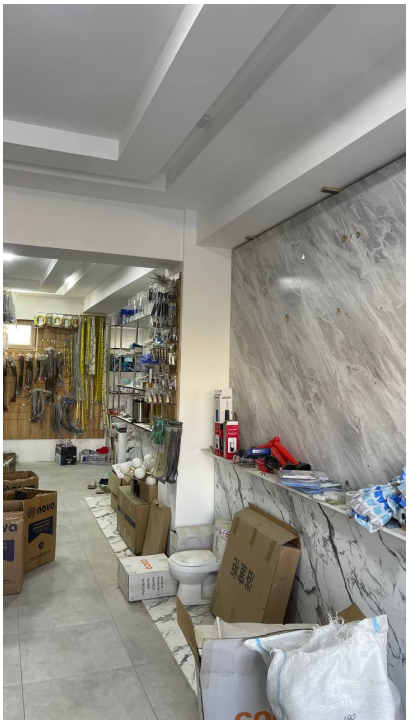

Фото 24. Фрагмент помещения магазина 1-го этажа. Отсутствуют усиления ригеля что противоречит проекту по разработанному усилению.

Фото 25. Фрагмент помещения магазина 1-го этажа.

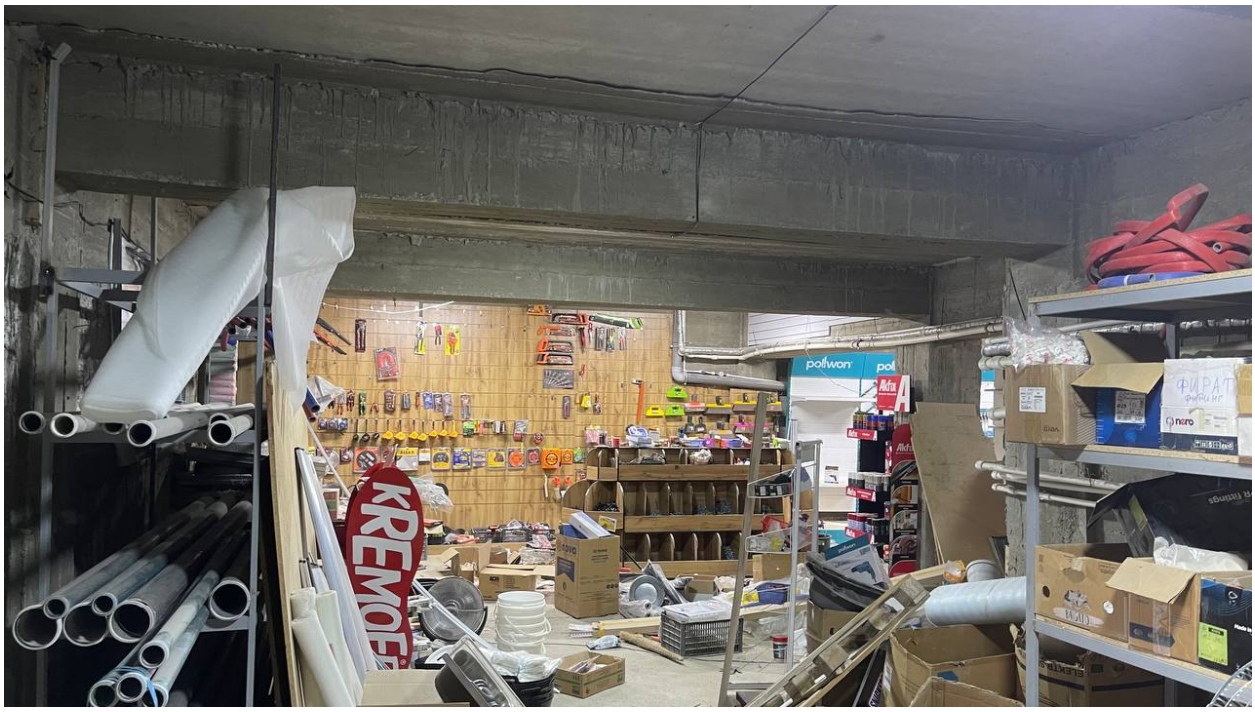

Фото 26. Фрагмент складского помещения цокольного этажа.

Фото 27. Фрагмент одного из помещений 1-го этажа. Отсутствуют усиления ригеля что противоречит проекту по разработанному усилению.

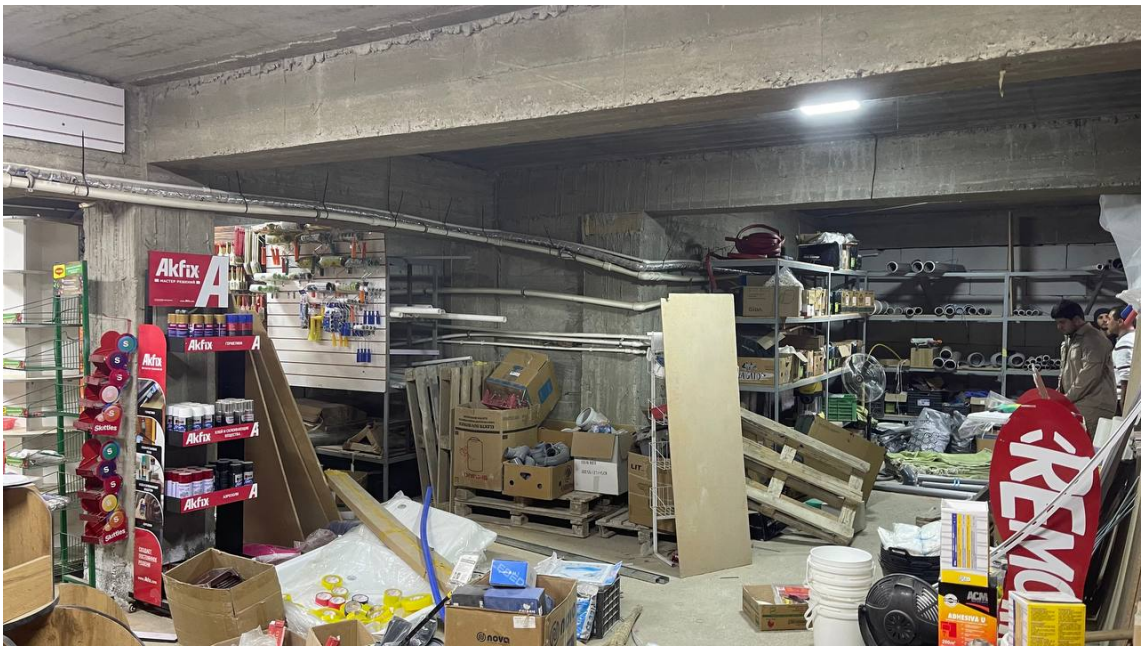

Фото 28. Фрагмент одного из помещений цокольного этажа. Отсутствует торкрет штукатурка монолитных железобетонных стен что противоречит проекту по разработанному усилению.

Фото 29. Фрагмент одного из помещений 1-го этажа. Отсутствуют усиления ригеля что противоречит проекту по разработанному усилению.

Фото 30. Определение прочности бетона на фрагменте монолитной железобетонной колонне прибором Шмидт. Класс бетона В25.

Фото 31. Определение прочности бетона на фрагменте монолитного железобетонного ригеля прибором Шмидт. Класс бетона В25

Фото 32. Фрагмент одного из помещений 1-го этажа. Отсутствуют усиления ригеля что противоречит проекту по разработанному усилению.

Фото 33. Фрагмент конструкции кирпичной стены. Обследования показали, что марка кирпичей М75.

Фото 34. Общи вид помещения одного из магазинов 1-го этажа.

Фото 35. Фрагмент одного из помещений 5-го этажа. Отсутствуют усиления ригеля что противоречит проекту по разработанному усилению.

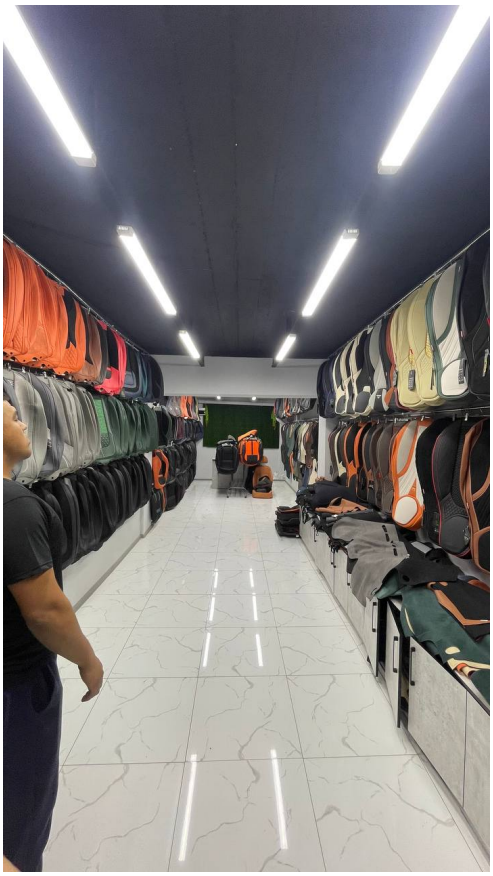

Фото 36. Общи вид помещения магазина цокольного этажа.

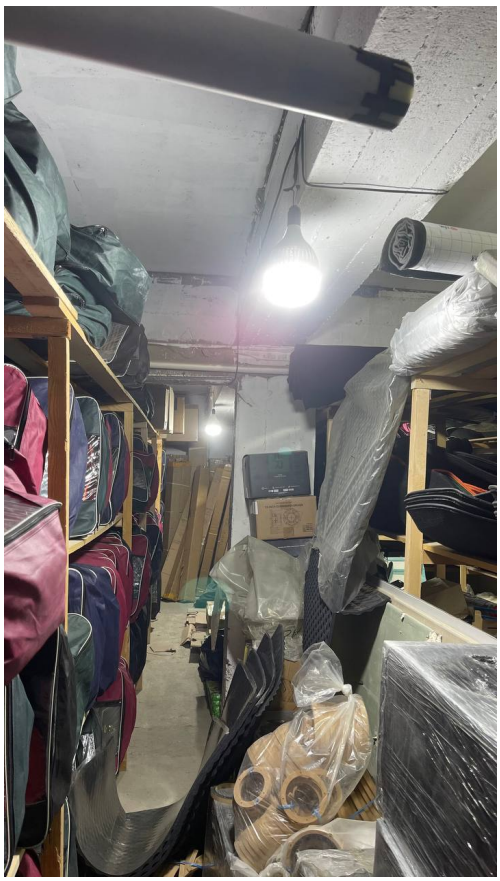

Фото 37. Фрагмент одного из складских помещений цокольного этажа. Отсутствует торкрет штукатурка стен, а также отсутствуют усиления ригеля что противоречит проекту по разработанному усилению.

Фото 38. Фрагмент чердака. Показано устройство деревянных конструкций кровли. В конструкциях повреждения и дефекты не обнаружены.

Фото 39. Фрагмент чердака. Показано устройство деревянных конструкций кровли. В конструкциях повреждения и дефекты не обнаружены.

Фото 40. Фрагмент чердака. Показано устройство деревянных конструкций кровли. В конструкциях повреждения и дефекты не обнаружены.

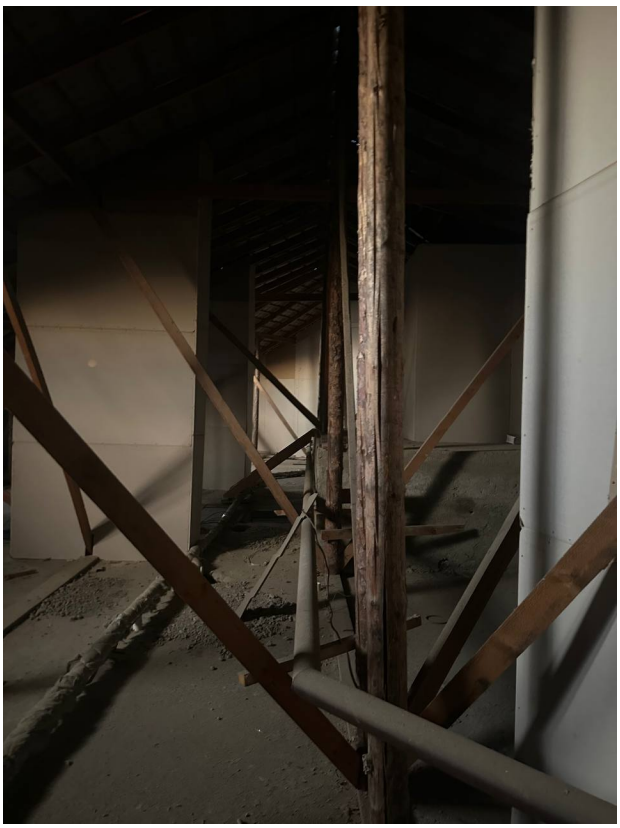

Фото 41. Фрагмент чердака. Показано устройство деревянных конструкций кровли. В конструкциях повреждения и дефекты не обнаружены.

Фото 42. Фрагмент чердака. Показано устройство деревянных конструкций кровли. В конструкциях повреждения и дефекты не обнаружены.

2. Техническое заключение

1. Визуальное обследование показало что работы по усилению монолитных железобетонных конструкций в соответствии с разработанным проектом по их усилению не выполнены т.е. не выполнена торкрет штукатурка продольных и поперечных монолитных бетонных стен цокольных этажей всех блоков а так же не произведено усиление ригелей указанных участков по проекту.

2. Не произведены работы по устройству диафрагм жёсткости лестничных клеток что противоречит КМК 2.01.03-19. «Строительство в сейсмических районах».

После выполнения работ указанных в соответствующем проекте по усилению указанных монолитных железобетонных конструкций будет **соответствовать КМК 2.01.03-19.** «Строительство в сейсмических районах»

3. Список литературы

1. Проект усиления конструкций жилого дома с торгово-бытовым обслуживанием на 1-ом этаже, автостоянкой и детской площадкой, со сносом существующих зданий и сооружений принадлежащих гр.мухаммедову х на пересечении улице и.муминова и зульфия в городе бухаре. Ооо "лойихасувкурилиш"

2. Межгосударственный стандарт Гост 31937-2011. Здания и сооружения. Правила обследования и мониторинга технического обследования.

3. КМК 1.03.03-97. Инструкция о составе, порядке разработки, согласования и утверждения проектно-сметной документации на капитальный ремонт жилых и общественных зданий и сооружений.

4. КМК 2.01.15-97. Положение по техническому обследованию жилых зданий.

5.КМК 2.03.07-96. Нагрузки и воздействия. Ташкент, Узархитектстрой. 1996.

6.КМК 2.02.01-98. Основание зданий и сооружений. Ташкент, Узархитектстрой. 1999.

7. КМК 2.03.01-96. Бетонные и железобетонные конструкции.

Ташкент, Узархитектстрой. 1997.

8. КМК 2.01.03-19.Строительство в сейсмических районах.

9. КМК 3.03.01-98. Несущие и ограждающие конструкции.

4. Оглавление

Стр.

Общие сведения ……...…….....2

1. Техническое состояние конструкций здания …….....5

2. Техническое заключение ……...…..25

3. Список литературы……..….....26

4. Оглавление…….……27

Приложение...…….……28

Республика Узбекистан

ООО "ЛОЙИХАСУВКУРИЛИШ"

ОБЪЕКТ: СТРОИТЕЛЬСТВО ЖИЛОГО ДОМА С ТОРГОВО-БЫТОВЫМ ОБСЛУЖИВАНИЕМ НА 1-ОМ ЭТАЖЕ, АВТОСТОЯНКОЙ И ДЕТСКОЙ ПЛОЩАДКОЙ, СО СНОСОМ СУЩЕСТВУЮЩИХ ЗДАНИЙ И СООРУЖЕНИЙ ПРИНАДЛЕЖАЩИХ ГР.МУХАММЕДОВУ Х НА ПЕРЕСЕЧЕНИИ УЛИЦЕ И.МУМИНОВА И ЗУЛЬФИЯ В ГОРОДЕ БУХАРЕ

(Проект усиление несущих конструкций
с учётом дополнительного 8-го этажа)

АЛЬБОМ 1

АС - АРХИТЕКТУРНО-СТРОИТЕЛЬНЫЕ РЕШЕНИЯ

Бухара - 2025 г.

Республика Узбекистан

ООО "ЛОЙИХАСУВКУРИЛИШ"

ОБЪЕКТ: СТРОИТЕЛЬСТВО ЖИЛОГО ДОМА С ТОРГОВО-БЫТОВЫМ ОБСЛУЖИВАНИЕМ НА 1-ОМ ЭТАЖЕ, АВТОСТОЯНКОЙ И ДЕТСКОЙ ПЛОЩАДКОЙ, СО СНОСОМ СУЩЕСТВУЮЩИХ ЗДАНИЙ И СООРУЖЕНИЙ ПРИНАДЛЕЖАЩИХ ГР.МУХАММЕДОВУ Х НА ПЕРЕСЕЧЕНИИ УЛИЦЕ И.МУМИНОВА И ЗУЛЬФИЯ В ГОРОДЕ БУХАРЕ

АЛЬБОМ 2

ВК, НВК -ВОДОПРОВОД И КАНАЛИЗАЦИЯ
НАРУЖНИЙ ВОДОПРОВОД И КАНАЛИЗАЦИЯ
ОВ, ТС -ОТОПЛЕНИЕ И ВЕНТИЛЯЦИЯ
ТЕПЛОВЫЕ СЕТИ
ЭЛ,ЭС -ЭЛЕКТРООБОРУДОВАНИЕ, ЭЛЕКТРООСВЕЩЕНИЕ
НАРУЖНЫЕ ЭЛЕКТРИЧЕСКИЕ СЕТИ

Бухара - 2025г.

ПОЯСНИТЕЛЬНАЯ ЗАПИСКА

Индивидуальный проект "Строительство жилого дома с торгово-бытовым обслуживанием на 1-м этаже, автостоянкой и детской площадкой, со сносом существующих зданий и сооружений принадлежащих гр.Мухаммедову Х на пересечении улиц И.Муминова и Зульфия в городе Бухаре."
разработан на основании:
1. Архитектурно-планировочного задания №__ от _____г.
2. Заключения об инженерно-геологических условий участка строительства.
3. Согласованных арх.планировочных решений

ХАРАКТЕРИСТИКА РАЙОНА СТРОИТЕЛЬСТВА
1.Расчетная сейсмичность участка строительства - 8 баллов.
2.Расчетная зимняя температура -12°С.
3.Вес снегового покрова -50 кг/м³
4.Категория грунта по сейсмическим свойствам - . непросадочные
5.Степень огнестойкости здания - 2.

КОНСТРУКТИВНЫЕ РЕШЕНИЯ

Сооружение представляет собой 8 этажный монолитный ж/б каркас состоящий из 3 блоков

ФУНДАМЕНТЫ - Ж/б монолитная плита с поперечными и продольными фундаментными балками из бетона кл.В20

ПЕРЕКРЫТИЕ ПОКРЫТИЕ -сборные ж/б круглопустотные плиты по серии УТР 46.1-95

Ж/Б РАМЫ -Ж/б монолитные стойки бетона кл.В20
- Ж/б монолитные продольные и поперечные ригеля из бетона кл.В20

СТЕНЫ НАРУЖНЫЕ, -Кладку вести из кирпича М-75 на растворе М50 толщиной 380мм
-Кладка стен 2-категории -180 кПа /R/ 120кПа
-В сопряжениях стен в кладку уложить арматурные сетки СГ-1 через 675мм по высоте.

ОКНА,ВИТРАЖИ -Пластиковые

ПОЛЫ -согласно задания на проектирование не проектировался

ВНУТРЕННЯЯ ОТДЕЛКА -согласно задания на проектирование не проектировался

НАРУЖНАЯ ОТДЕЛКА -см.наружную отделку фасадов

КРОВЛЯ -двускатная из профнастила по деревянным и металлическим конструкциям

АНТИСЕЙСМИЧЕСКИЕ МЕРОПРИЯТИЯ

Антисейсмические мероприятия выполнены в соответствии с требованиями КМК 2.01.03-96 и заключается в следующем:
Стены выполняются из кирпича М 75 на растворе М 50 со специальными добавками.
Введены антисейсмические пояса в уровне покрытия по серии 2.140-5с выпуск 1 и поверху ленточных фундаментов из сборных блоков.
Все сопряжения продольных и поперечных стен армируется сетками.

ПРОТИВОПОЖАРНЫЕ МЕРОПРИЯТИЯ

Противопожарные мероприятия назначены в соответствии с требованиями КМК 2.01.02-98 и заключается в основном устройстве эвакуационных выходов, примепение несгораемых материалов на путях эвакуации.

АНТИКОРРОЗИЙНАЯ ЗАЩИТА

Антикоррозийные мероприятия приняты в соответствии с требованиями КМК 2.03.11-97.

ТЕХНИКО-ЭКОНОМИЧЕСКИЕ ПОКАЗАТЕЛИ БЛОК В

№	Наименование	Ед. изм.	Площадь по проекту
1	Площадь застройки	м²	302,0
2	Строительный обьем здания	м³	9905,6
3	Площадь квартир	м²	1554,5
4	Площадь торговых помещений	м²	472,9
5	Общая площадь	м²	2583,7

ТЕХНИКО-ЭКОНОМИЧЕСКИЕ ПОКАЗАТЕЛИ БЛОК А

№	Наименование	Ед. изм.	Площадь по проекту
1	Площадь застройки	м²	215,0
2	Строительный обьем здания	м³	7 052,0
3	Площадь квартир	м²	1 080,0
4	Площадь торговых помещений	м²	321,33
5	Общая площадь	м²	1 857,95

ТЕХНИКО-ЭКОНОМИЧЕСКИЕ ПОКАЗАТЕЛИ БЛОК Б

№	Наименование	Ед. изм.	Площадь по проекту
1	Площадь застройки	м²	216,0
2	Строительный обьем здания	м³	7 084,8
3	Площадь квартир	м²	1 101,8
4	Площадь торговых помещений	м²	313,94
5	Общая площадь	м²	1 884,62

Ведомость дополнительных рабочих чертежей основного комплекта марки АС

Лист	Наименование	Примечение
АС-1д	Фрагмент двойной армокирпичной перегородки. Фрагмент новой перегородки из газоблока	Блоки А, Б, В
АС-2д	Расчетная часть	Блоки А, Б, В
АС-3д	ПЛАН СТЕН ЦОКОЛЬНОГО ЭТАЖА С Диафрагмами Д-1,Д-2	Блоки А, Б, В
АС-4д	ПЛАН УСИЛЕНИЯ СУЩЕСТВУЮЩИХ РИГЕЛЕЙ УР-1, УР-2.	Блоки А, Б, В
АС-5д	Сечение 1-1, 2-2	Блоки А, Б, В
АС-6д	ПЛАН СТЕН ЦОКОЛЬНОГО ЭТАЖА С Диафрагмами Д-1,Д-2	Блоки Г, Д
АС-7д	ПЛАН УСИЛЕНИЯ СУЩЕСТВУЮЩИХ РИГЕЛЕЙ УР-1.	Блоки Г, Д
АС-8д	ПЛАН УСИЛЕНИЯ СУЩЕСТВУЮЩИХ РИГЕЛЕЙ УР-2. Сеч.1-1, 2-2	Блоки Г, Д

Проект разработан в соответствии с действующими нормами и правилами, в том числе взрыво-пожарной безопастности, при соблюдении предусмотренных рабочими чертежами мероприятий

Глав. инженер проекта:

Изм.	Кол.уч.	Лист	№ докум.	Подпись	Дата
ГИП					
Инженер		Махмудов А			

Договор №____-2025__ АС

Строительство жилого дома с торгово-бытовым обслуживанием на 1-м этаже, автостоянкой и детской площадкой, со сносом существующих зданий и сооружений принадлежащих гр.Мухаммедову Х на пересечении улиц И.Муминова и Зульфия в городе Бухаре.

БЛОКИ А, Б, В (проект усиления)

Стадия	Лист	Листов
РП	1	

ОБЩИЕ ДАННЫЕ

ООО "ЛОЙИХАСУВКУРИЛИШ" г.Бухара

Расчет разницы нагрузки от армокирпичных перегородок и перегородок из газоблока

Фрагмент двойной армокирпичной перегородки

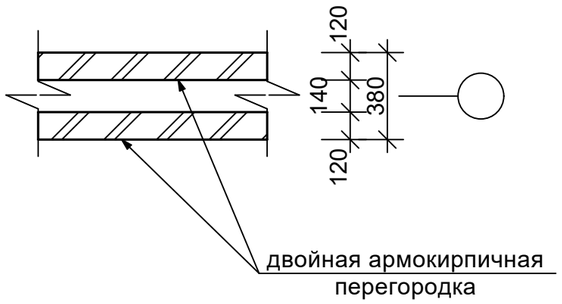

Фрагмент новой перегородки из газоблока

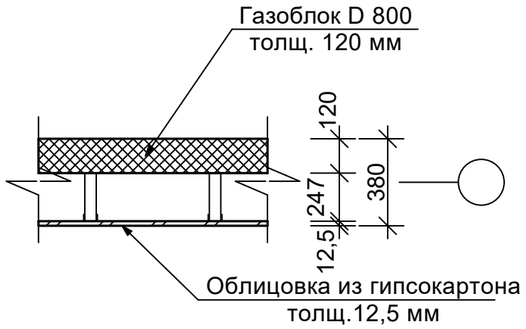

Вес 1 м2 двойной перегородки - 0,12х2х1800 = 432 кг

Вес 1 м2 перегородки из газоблока D800 - 0,12х800 = 96 кг

Общая площадь перегородок со 2-го по 8-й этаж (блоки А, Б, В) - 92 х 2,58 х 7 = 1661,5 м2

общая длина

средняя высота

количество этажей

Разница веса при замене армокирпичных перегородок на перегородки из газоблока составляет :

(432 - 96) х 1661,5 = 558 264 кг = 558,26 тонн

ПРИМЕЧАНИЕ:

1.Данный лист читать совмество с листами АС -

Изм.	Кол.уч.	Лист	№ докум.	Подпись	Дата
ГИП					
Инженер		Махмудов А			

Договор №____-2025__ АС

Строительство жилого дома с торгово-бытовым обслуживанием на 1-м этаже, автостоянкой и детской площадкой, со сносом существующих зданий и сооружений принадлежащих гр.Мухаммедову Х на пересечении улиц И.Муминова и Зульфия в городе Бухаре.

БЛОКИ А, Б, В (проект усиления)

Стадия	Лист	Листов
РП	1д	

Фрагмент двойной армокирп. перегор-ки.
Фрагмент новой перегор-ки из газоблока

ООО "ЛОЙИХАСУВКУРИЛИШ" г.Бухара

Ведомость рабочих чертежей основного комплекта

Лист	Наименование	Примечение
АС-1	Общие данные (начало)	
АС-2	Общие данные (окончание)	
АС-3	План котлована	
АС-4	План фундаментов, общие указания	
АС-5	Сечения фундаментов	
АС-6	Выпуски из фундаментов, узлы А,Б,В	
АС-7	Фундаментные балки	
АС-8	Спецификация элементов фундаментов	
АС-9	План стен цокольного этажа	
АС-10	План стен 1 этажа	
АС-11	План стен 2,3,4,5,6,7 этажа	
АС-12	Разрез 1-1	
АС-13	Спецификация заполнения проемов	
АС-14	Фасады	
АС-15	Фасады	
АС-16	Кладочный план стен 1 этажа	
АС-17	Кладочный план стен 2,3,4,5,6,7 этажа	
АС-18	Монолитные сердечники мс-1, спец.элементов (Блок В)	
АС-19	Монолитные сердечники мс-1, спец.элементов (Блок А)	
АС-20	Монолитные сердечники мс-1, спец.элементов (Блок Б)	
АС-21	Монолитные перемычки, спец.элементов (Блок В)	
АС-22	Монолитные перемычки, спец.элементов (Блок Б)	
АС-23	Монолитные перемычки, спец.элементов (Блок А)	
АС-24	Узлы крепления перегородок (Блок В)	
АС-25	Узлы крепления перегородок (Блок Б)	
АС-26	Узлы крепления перегородок (Блок А)	
АС-27	Узлы крепления стен к каркасу	
АС-28	Спецификация элементов крепления стен (Блок В)	
АС-29	Спецификация элементов крепления стен (Блок А)	
АС-30	Спецификация элементов крепления стен (Блок Б)	
АС-31	План схемы рам	
АС-32	Схема рам РМ-1,2,3	
АС-33	Схема рам РМ-4,5,6	
АС-34	Схема рам РМ-7,8,9	
АС-35	Схема рам РМ-10,11	
АС-36	Спецификация элементов каркаса (блок В)	
АС-37	Спецификация элементов каркаса (блок А)	

Лист	Наименование	Примечение
АС-38	Спецификация элементов каркаса (блок Б)	
АС-39	Стойка СТ-1, сечения, спецификация элементов	
АС-40	Узлы стойки СТ-1	
АС-41	Стойка СТ-2, сечения, спецификация элементов	
АС-42	Узлы стойки СТ-2	
АС-43	Ригель Р-1, сечения ригеля	
АС-44	Спецификация элементов ригеля Р-1	
АС-45	Ригель Р-2, сечения ригеля	
АС-46	Спецификация элементов ригеля Р-2	
АС-47	Ригель Р-3, сечения ригеля, спецификация элементов	
АС-48	Ригель Р-4, сечения ригеля, спецификация элементов	
АС-49	Ригель Р-5, сечения ригеля	
АС-50	Спецификация элементов ригеля Р-5	
АС-51	Ригель Р-6, сечения ригеля	
АС-52	Спецификация элементов ригеля Р-6	
АС-53	Ригель Р-7, сечения ригеля, спецификация элементов	
АС-54	Ригель Р-8, сечения ригеля	
АС-55	Спецификация элементов ригеля Р-8	
АС-56	Ригель Р-9, сечения ригеля	
АС-57	Спецификация элементов ригеля Р-9	
АС-58	Ригель Р-10, сечения ригеля, спецификация элементов	
АС-59	Ригель Р-11, сечения ригеля, спецификация элементов	
АС-60	Ригель Р-12, сечения ригеля	
АС-61	Спецификация элементов ригеля Р-12	
АС-62	Ригель Р-13, сечения ригеля	
АС-63	Спецификация элементов ригеля Р-13	
АС-64	Ригель Р-14, сечения ригеля	
АС-65	Спецификация элементов ригеля Р-14	
АС-66	Перекрытие на отм.-0,08	
АС-67	Монолитные участки МУ	
АС-68	Монолитные участки МУ-5,8	
АС-69	Спецификация элементов перекрытия на отм.-0,08	
АС-70	Узлы перекрытия на отм.-0,08	
АС-71	Перекрытие на отм.+3,52, +6,82, +10,12, +13,42, +16,72, +20,02	
АС-72	Монолитные участки МУ-9,10,11,12	
АС-73	Спецификация элементов монолитных участков	
АС-74	Спецификация элементов монолитных участков	

Лист	Наименование	Примечение
АС-75	Спецификация элементов перекрытия	
АС-76	Покрытие на отм. +23,32	
АС-77	Монолитные участки МУ-16	
АС-78	Спецификация элементов монолитных участков	
АС-79	Спецификация элементов покрытия	
АС-80	План лестничной клетки ЛК-1	
АС-81	Разрез 1-1, узлы, лестничной клетки	
АС-82	Косоуры лестничной клетки	
АС-83	Спецификация элементов лестничной клетки	
АС-84	Фрагмент лифтовой шахты	
АС-85	Разрез лифтовой шахты	
АС-86	Обвязочные пояса, сердечники и перемычки лифт.шахты	
АС-87	Развертка стен лифтовой шахты	
АС-88	Закладные детали лифтовой шахты	
АС-89	План машинного отделения лифта	
АС-90	Монорельс машинного отделения лифта	
АС-91	Спецификация элементов лифтовой шахты	
АС-92	Спецификация элементов лифтовой шахты	
АС-93	План стоек и вертикальных связей, развертки	
АС-94	План балок и стропильных ног, спецификация элементов	
АС-95	План деревянных стропил	
АС-96	План парапета, развертка	
АС-97	Сердечники, пояса, перемычки кровли, спец.элементов	
АС-98	Спецификация элементов стоек и связей	
АС-99	Сечение кровли, узлы	
АС-100	Узлы кровли	
АС-101	Спецификация элементов кровли	
АС-102	Спецификация элементов кровли	
АС-103	План кровли	

Изм.	Кол.уч.	Лист	№ докум.	Подпись	Дата
ГИП					
Инженер	Махмудов А				

Договор №____-2025__ АС

Строительство жилого дома с торгово-бытовым обслуживанием на 1-м этаже, автостоянкой и детской площадкой, со сносом существующих зданий и сооружений принадлежащих гр.Мухаммедову Х на пересечении улиц И.Муминова и Зульфия в городе Бухаре.

БЛОКИ А, Б, В (проект усиления)

Стадия	Лист	Листов
РП	2	

ОБЩИЕ ДАННЫЕ

ООО "ЛОЙИХАСУВКУРИЛИШ" г.Бухара

Замена армокиричной перегородки толщ.120 мм на перегородку из газоблока D800 толщ.120мм

Вес 1 м2 армокирпичной перегородки - 0,12х1800 = 216 кг

Вес 1 м2 перегородки из газоблока D800 - 0,12х800 = 96 кг

Общая площадь перегородок со 2-го по 8-й этаж (блоки А, Б, В) - 65 х 3,08 х 7 = 1401,4 м2

общая длина

высота

количество этажей

Разница веса при замене армокирпичных перегородок на перегородки из газоблока составляет :

(216 - 96) х 1401,4 = 168 168 кг = 168,17 тонн

Суммарная разница в весе всех перегородок по зданию - 558,26+168,17 =726,43 тонн

Общий вес плит покрытия 8- го этажа блоков А, Б, В составляет - (234+228+316) х 0,3 = 233,4 тонн

Общий вес ж/б стоек рам 8-го этажа блоков А, Б, В составляет - (17+20+23) х0,4х0,4х3,3х2,5 = 79,2 тонн

Общий вес ж/б ригелей рам 8-го этажа блоков А, Б, В составляет - (106,4+100,6+146,5) х0,4х0,5х2,5 = 176,8 тонн

Общий вес кирпичных стен 8-го этажа блоков А, Б, В составляет - (51+50,4+62,2) х2,58х0,38х1,8 = 288,7 тонн

} 778,1 тонн

Учитывая незначительность разницы в 52 тонны, после замены (облегчения) перегородок в усилении фундамента нет необходимости

ПРИМЕЧАНИЕ:

1.Данный лист читать совместо с листами АС-16,17

						Договор №____-2025__			АС
						Строительство жилого дома с торгово-бытовым обслуживанием на 1-м этаже, автостоянкой и детской площадкой, со сносом существующих зданий и сооружений принадлежащих гр.Мухаммедову Х на пересечении улиц И.Муминова и Зульфия в городе Бухаре.			
Изм.	Кол.уч.	Лист	№ докум.	Подпись	Дата				
ГИП						БЛОКИ А, Б, В (проект усиления)	Стадия	Лист	Листов
Инженер		Махмудов А					РП	2д	
						Расчетная часть	ООО "ЛОЙИХАСУВКУРИЛИШ" г.Бухара		

ПЛАН КОТЛОВАНА

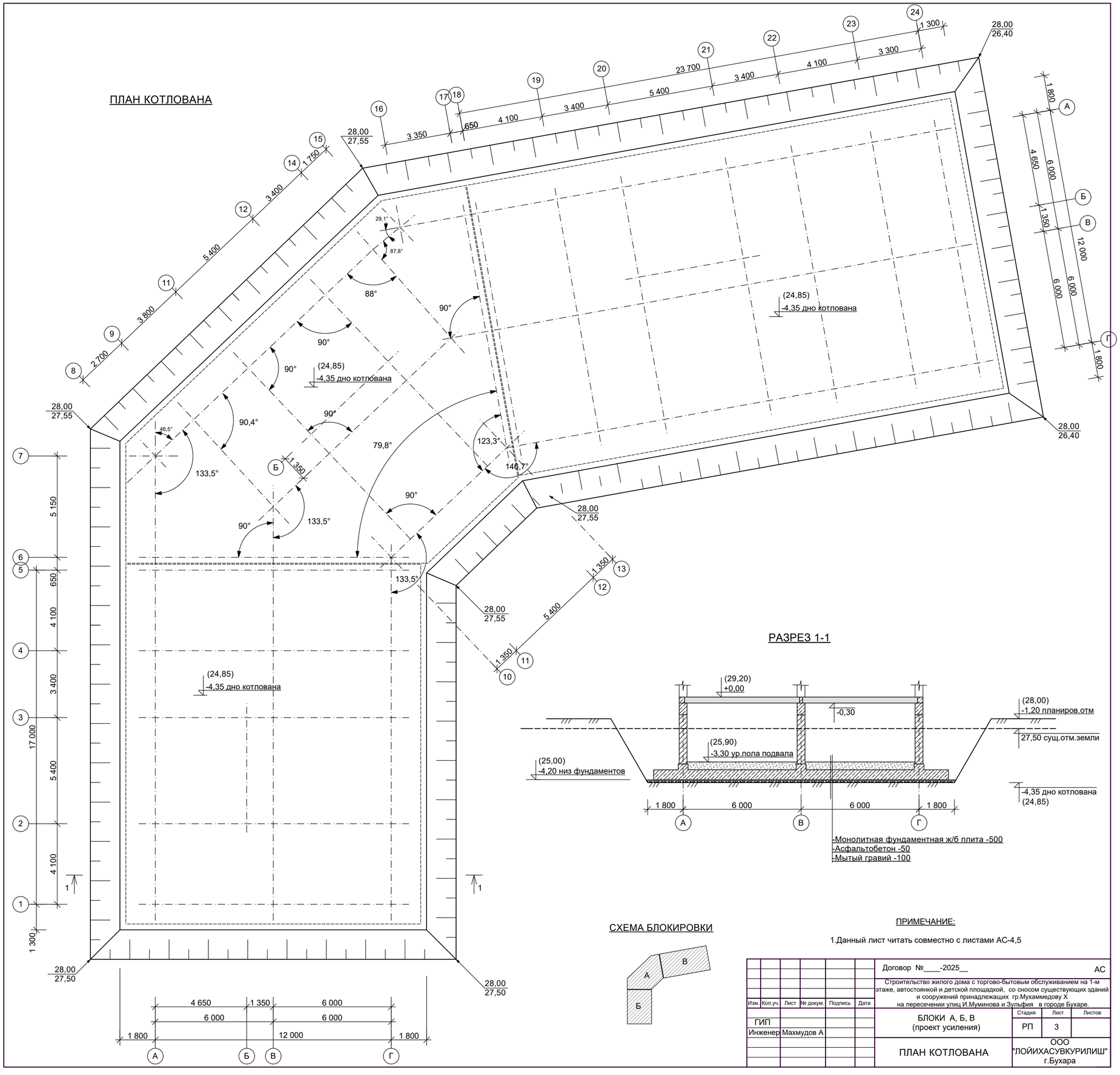

РАЗРЕЗ 1-1

СХЕМА БЛОКИРОВКИ

ПРИМЕЧАНИЕ:

1.Данный лист читать совместно с листами АС-4,5

Изм.	Кол.уч.	Лист	№ докум.	Подпись	Дата
ГИП					
Инженер	Махмудов А				

Договор №____-2025__ АС

Строительство жилого дома с торгово-бытовым обслуживанием на 1-м этаже, автостоянкой и детской площадкой, со сносом существующих зданий и сооружений принадлежащих гр.Мухаммедову Х на пересечении улиц И.Муминова и Зульфия в городе Бухаре.

БЛОКИ А, Б, В (проект усиления)

Стадия	Лист	Листов
РП	3	

ПЛАН КОТЛОВАНА

ООО "ЛОЙИХАСУВКУРИЛИШ" г.Бухара

ПЛАН УСИЛЕНИЯ СТЕН ЦОКОЛЬНОГО ЭТАЖА

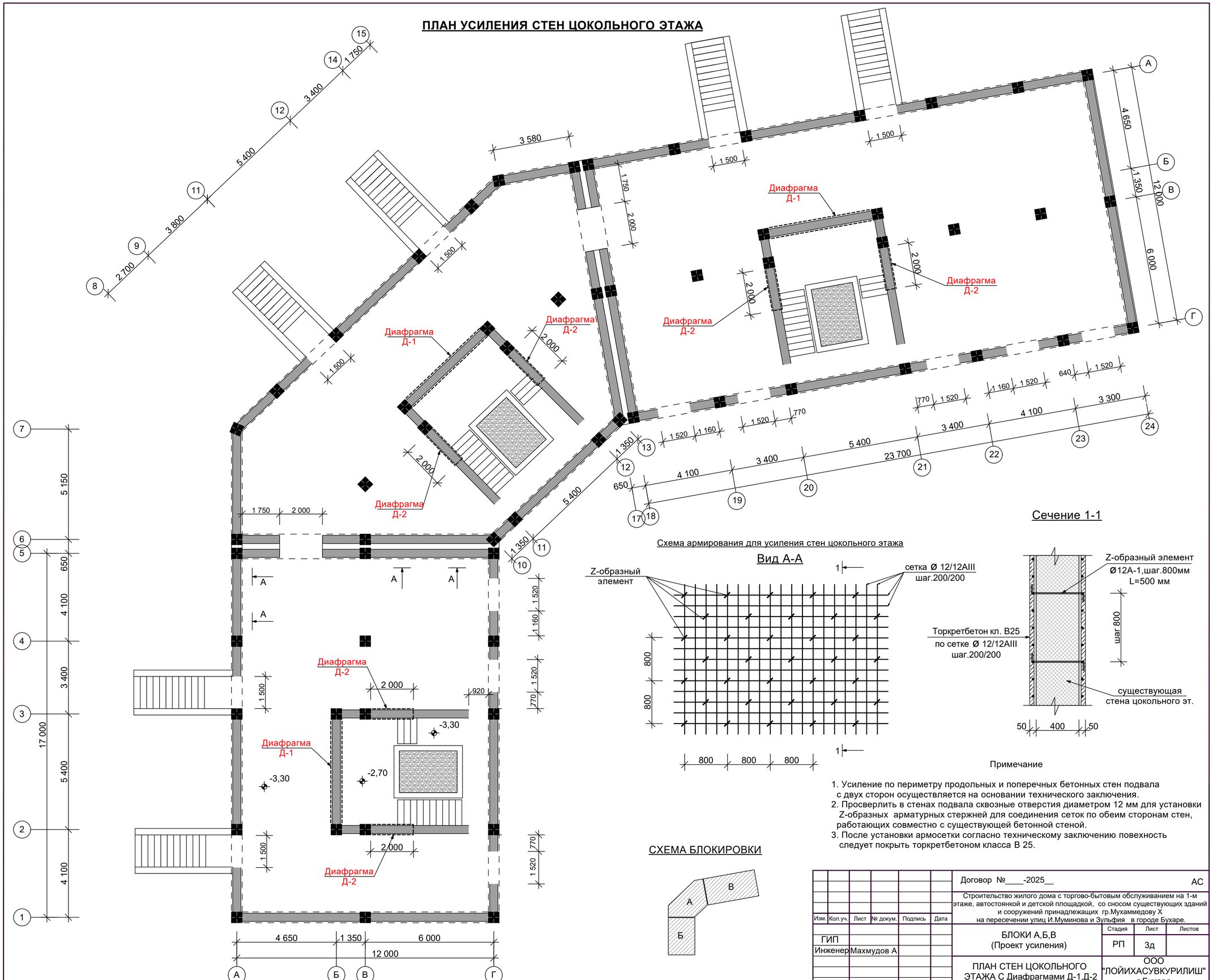

Примечание

1. Усиление по периметру продольных и поперечных бетонных стен подвала с двух сторон осуществляется на основании технического заключения.
2. Просверлить в стенах подвала сквозные отверстия диаметром 12 мм для установки Z-образных арматурных стержней для соединения сеток по обеим сторонам стен, работающих совместно с существующей бетонной стеной.
3. После установки армосетки согласно техническому заключению повехность следует покрыть торкретбетоном класса В 25.

						Договор №____-2025__			АС
						Строительство жилого дома с торгово-бытовым обслуживанием на 1-м этаже, автостоянкой и детской площадкой, со сносом существующих зданий и сооружений принадлежащих гр.Мухаммедову Х на пересечении улиц И.Муминова и Зульфия в городе Бухаре.			
Изм.	Кол.уч.	Лист	№ докум.	Подпись	Дата				
ГИП						БЛОКИ А,Б,В (Проект усиления)	Стадия	Лист	Листов
Инженер	Махмудов А						РП	3д	
						ПЛАН СТЕН ЦОКОЛЬНОГО ЭТАЖА С Диафрагмами Д-1,Д-2	ООО "ЛОЙИХАСУВКУРИЛИШ" г.Бухара		

ПЛАН ФУНДАМЕНТОВ

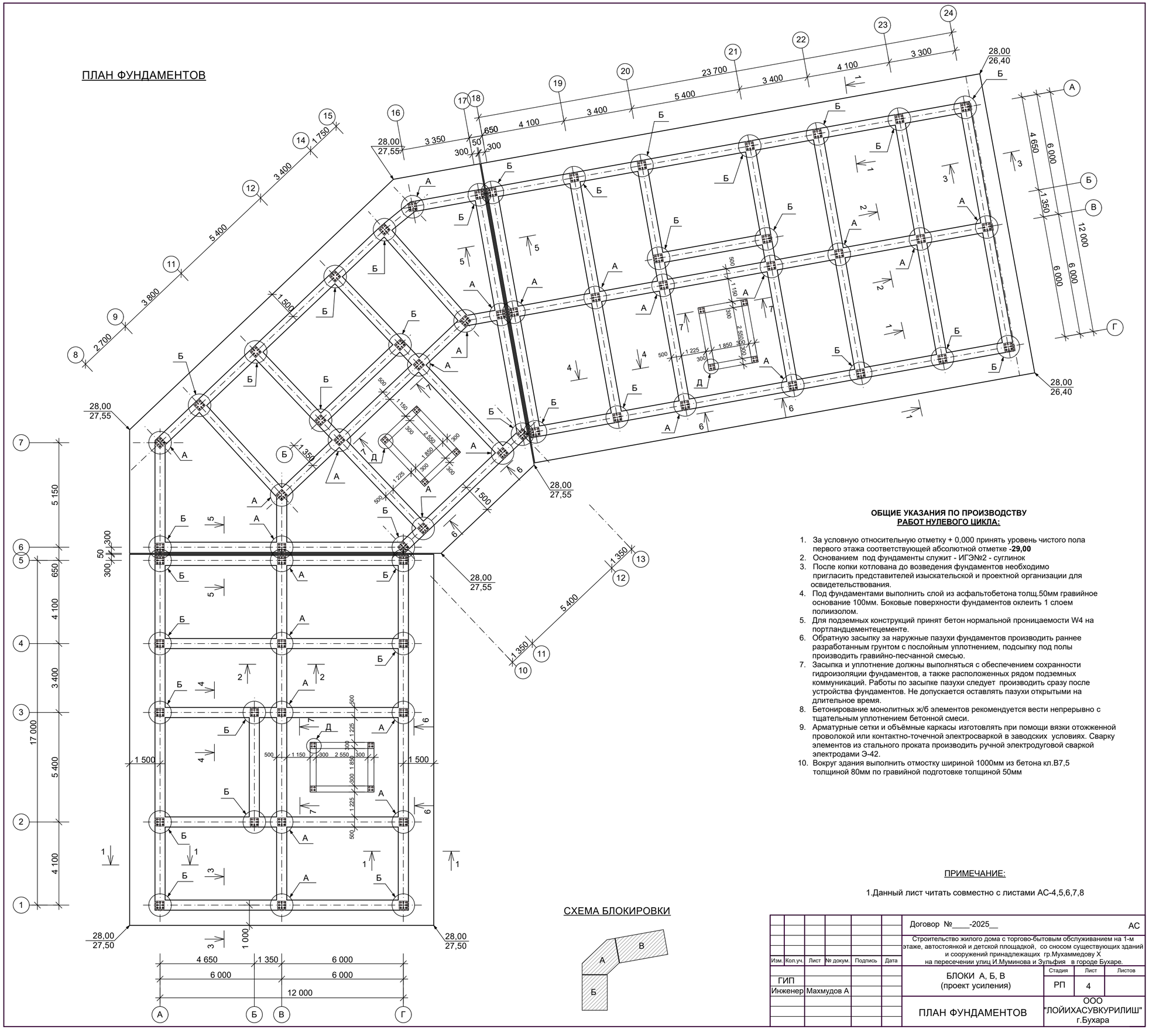

ОБЩИЕ УКАЗАНИЯ ПО ПРОИЗВОДСТВУ РАБОТ НУЛЕВОГО ЦИКЛА:

1. За условную относительную отметку + 0,000 принять уровень чистого пола первого этажа соответствующей абсолютной отметке **-29,00**
2. Основанием под фундаменты служит - ИГЭ№2 - суглинок
3. После копки котлована до возведения фундаментов необходимо пригласить представителей изыскательской и проектной организации для освидетельствования.
4. Под фундаментами выполнить слой из асфальтобетона толщ.50мм гравийное основание 100мм. Боковые поверхности фундаментов оклеить 1 слоем полиизолом.
5. Для подземных конструкций принят бетон нормальной проницаемости W4 на портландцементецементе.
6. Обратную засыпку за наружные пазухи фундаментов производить раннее разработанным грунтом с послойным уплотнением, подсыпку под полы производить гравийно-песчанной смесью.
7. Засыпка и уплотнение должны выполняться с обеспечением сохранности гидроизоляции фундаментов, а также расположенных рядом подземных коммуникаций. Работы по засыпке пазухи следует производить сразу после устройства фундаментов. Не допускается оставлять пазухи открытыми на длительное время.
8. Бетонирование монолитных ж/б элементов рекомендуется вести непрерывно с тщательным уплотнением бетонной смеси.
9. Арматурные сетки и объёмные каркасы изготовлять при помощи вязки отожженной проволокой или контактно-точечной электросваркой в заводских условиях. Сварку элементов из стального проката производить ручной электродуговой сваркой электродами Э-42.
10. Вокруг здания выполнить отмостку шириной 1000мм из бетона кл.В7,5 толщиной 80мм по гравийной подготовке толщиной 50мм

СХЕМА БЛОКИРОВКИ

ПРИМЕЧАНИЕ:

1.Данный лист читать совместно с листами АС-4,5,6,7,8

Изм.	Кол.уч.	Лист	№ докум.	Подпись	Дата			
						Договор №____-2025__		АС
						Строительство жилого дома с торгово-бытовым обслуживанием на 1-м этаже, автостоянкой и детской площадкой, со сносом существующих зданий и сооружений принадлежащих гр.Мухаммедову Х на пересечении улиц И.Муминова и Зульфия в городе Бухаре.		
ГИП						БЛОКИ А, Б, В (проект усиления)	Стадия: РП	Лист: 4 / Листов:
Инженер		Махмудов А				ПЛАН ФУНДАМЕНТОВ	ООО "ЛОЙИХАСУВКУРИЛИШ" г.Бухара	

ПЛАН УСИЛЕНИЯ СУЩЕСТВУЮЩИХ РИГЕЛЕЙ

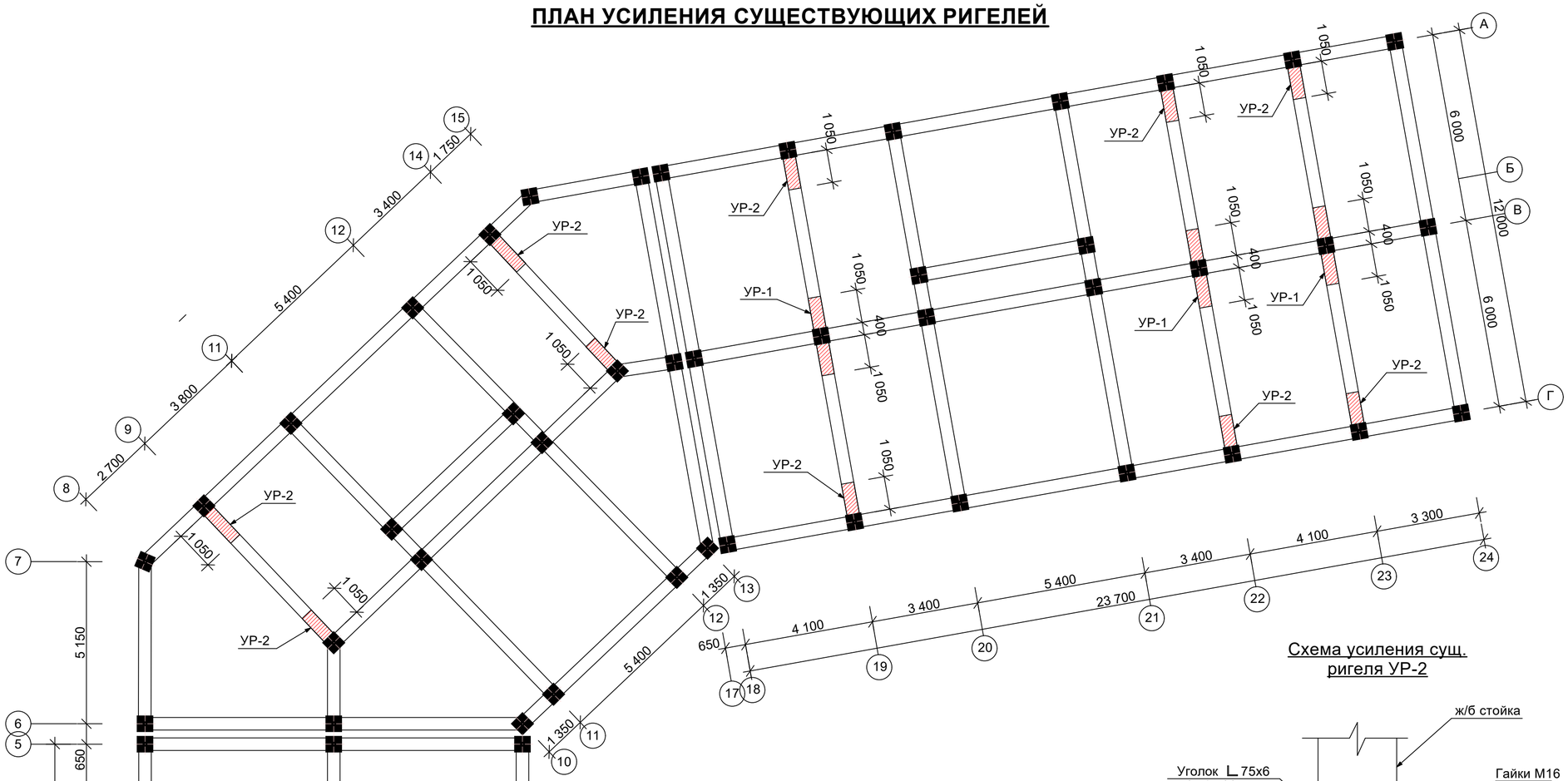

Схема усиления сущ. ригеля УР-2

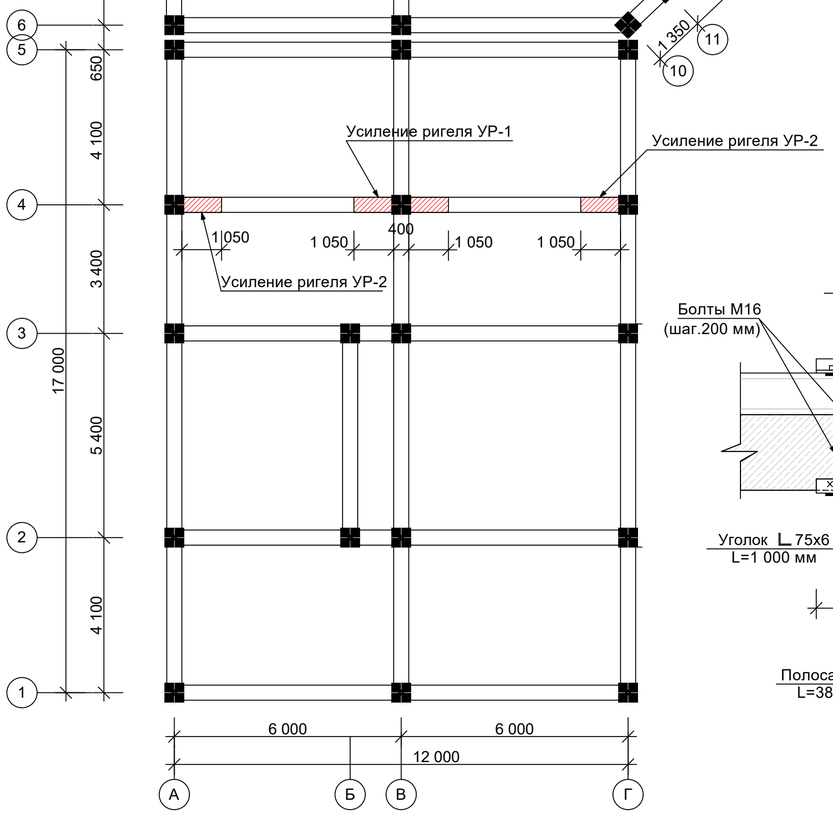

Схема усиления сущ. ригеля УР-1

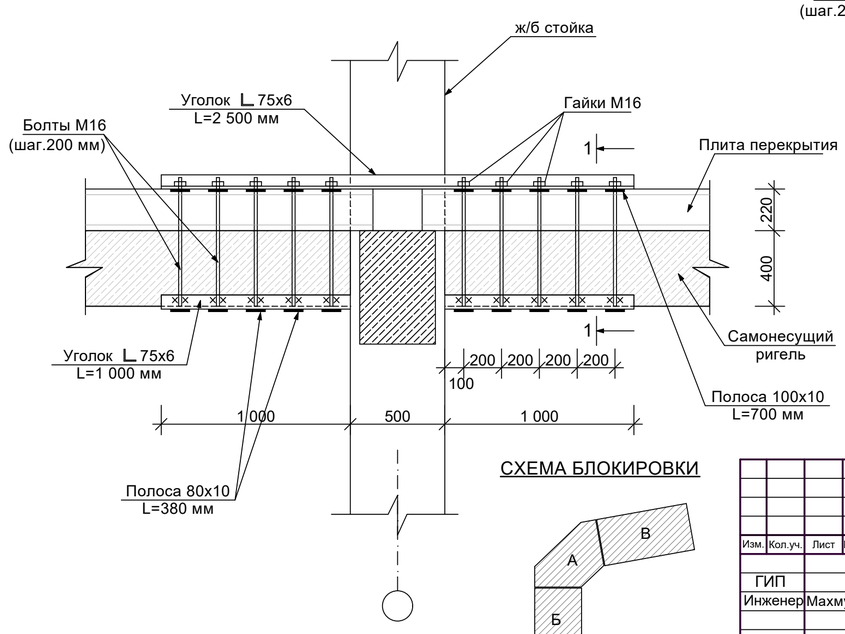

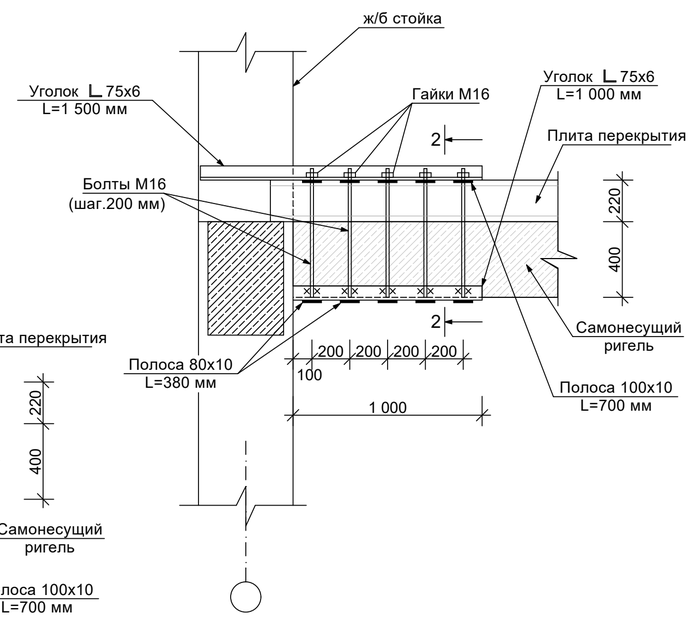

СХЕМА БЛОКИРОВКИ

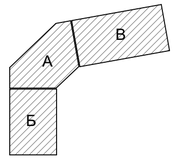

						Договор №____-2025__			АС
						Строительство жилого дома с торгово-бытовым обслуживанием на 1-м этаже, автостоянкой и детской площадкой, со сносом существующих зданий и сооружений принадлежащих гр.Мухаммедову Х на пересечении улиц И.Муминова и Зульфия в городе Бухаре.			
Изм.	Кол.уч.	Лист	№ докум.	Подпись	Дата	БЛОКИ А,Б,В (Проект усиления)	Стадия	Лист	Листов
ГИП							РП	4д	
Инженер		Махмудов А				ПЛАН УСИЛЕНИЯ СУЩЕСТВ. РИГЕЛЕЙ УР-1, УР-2.	ООО "ЛОЙИХАСУВКУРИЛИШ" г.Бухара		

1-1

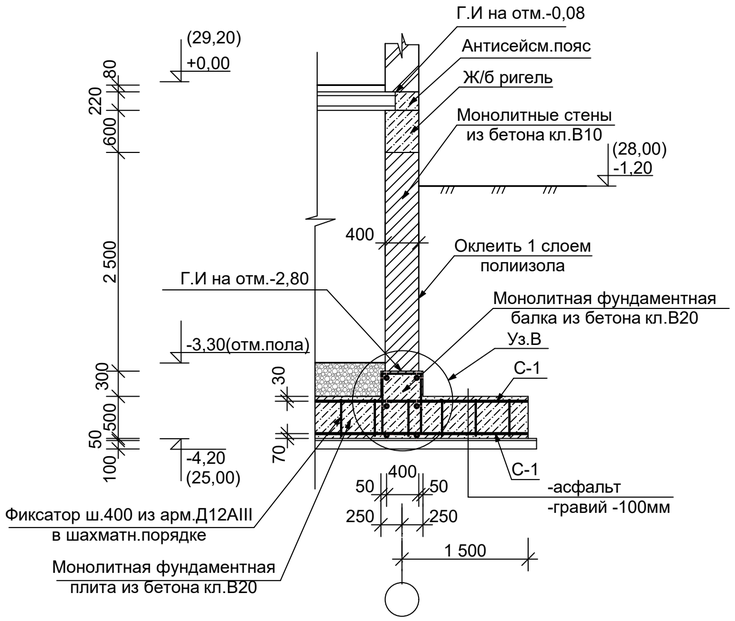

2-2

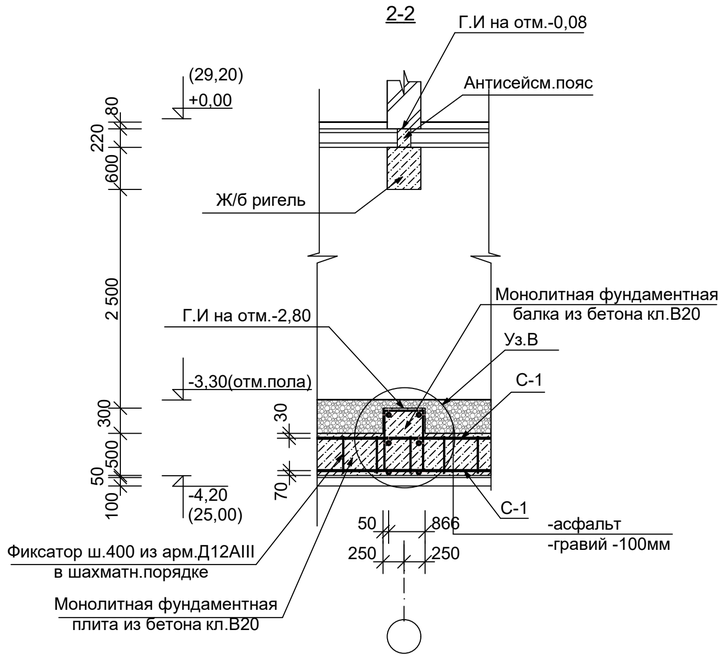

3-3

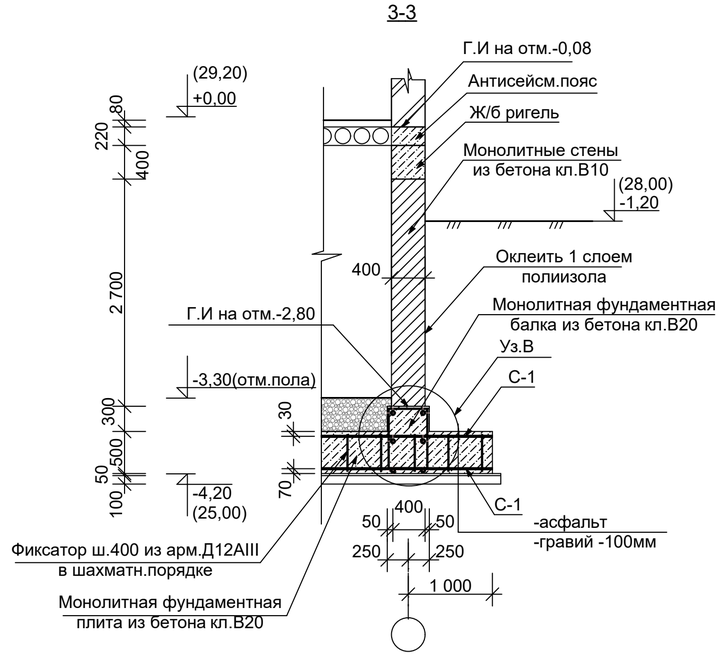

4-4

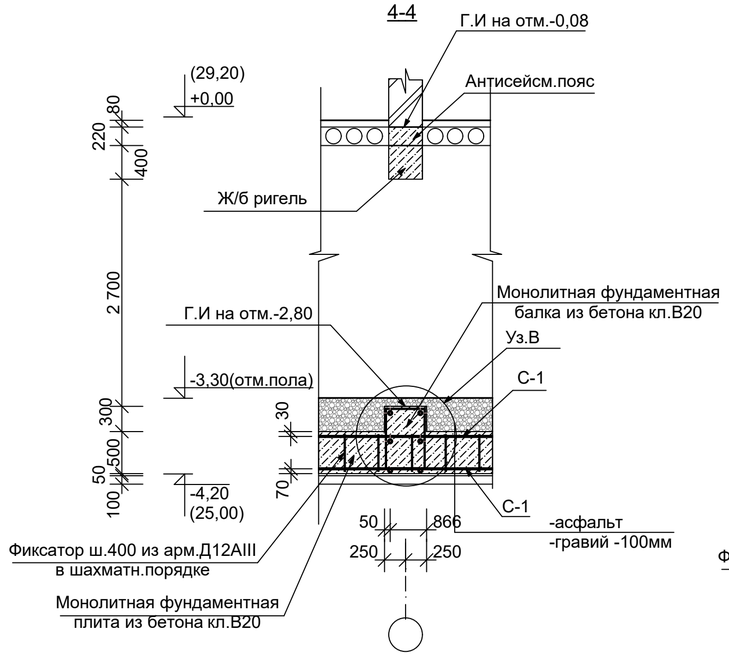

5-5

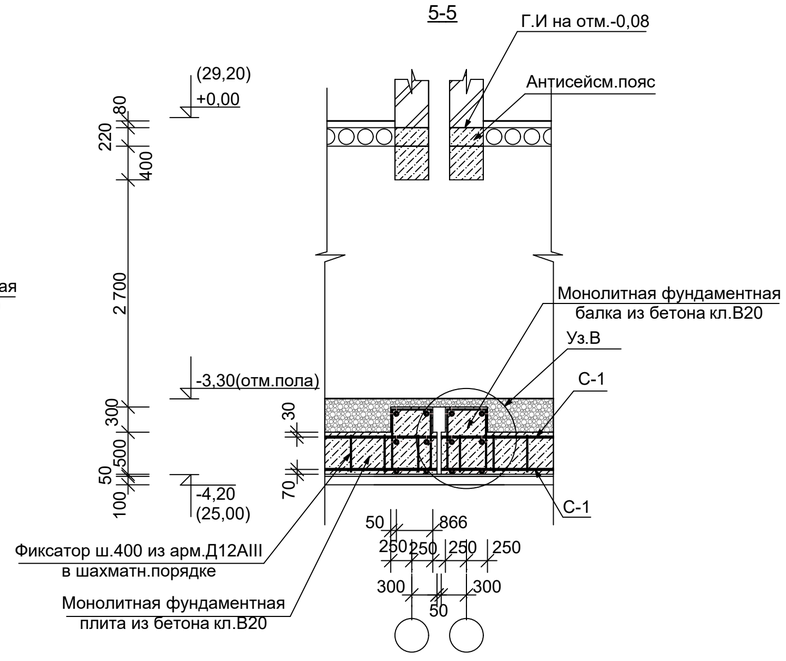

СЕТКА С-1

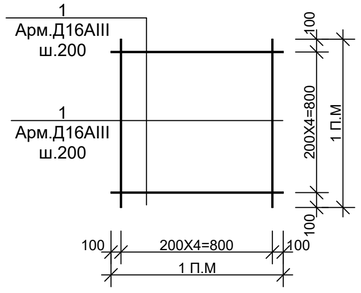

ФИКСАТОР

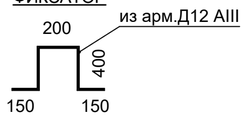

СХЕМА БЛОКИРОВКИ

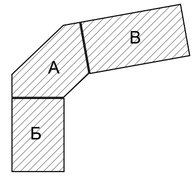

Вид по 6-6

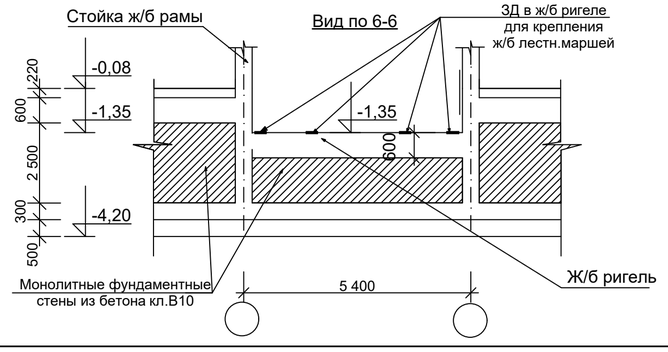

Вид по 7-7

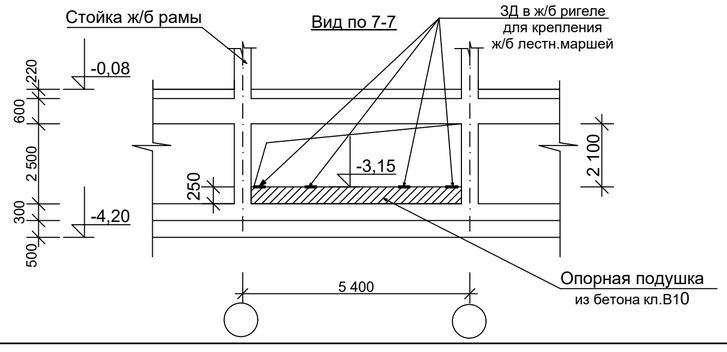

ПРИМЕЧАНИЕ:

1.Данный лист читать совместно с листами АС-4,6,7,8

						Договор №____-2025__			АС
						Строительство жилого дома с торгово-бытовым обслуживанием на 1-м этаже, автостоянкой и детской площадкой, со сносом существующих зданий и сооружений принадлежащих гр.Мухаммедову Х на пересечении улиц И.Муминова и Зульфия в городе Бухаре.			
Изм.	Кол.уч.	Лист	№ докум.	Подпись	Дата				
ГИП						БЛОКИ А, Б, В (проект усиления)	Стадия	Лист	Листов
Инженер	Махмудов А						РП	5	
						СЕЧЕНИЯ ФУНДАМЕНТОВ	ООО "ЛОЙИХАСУВКУРИЛИШ" г.Бухара		

Сечение 1-1

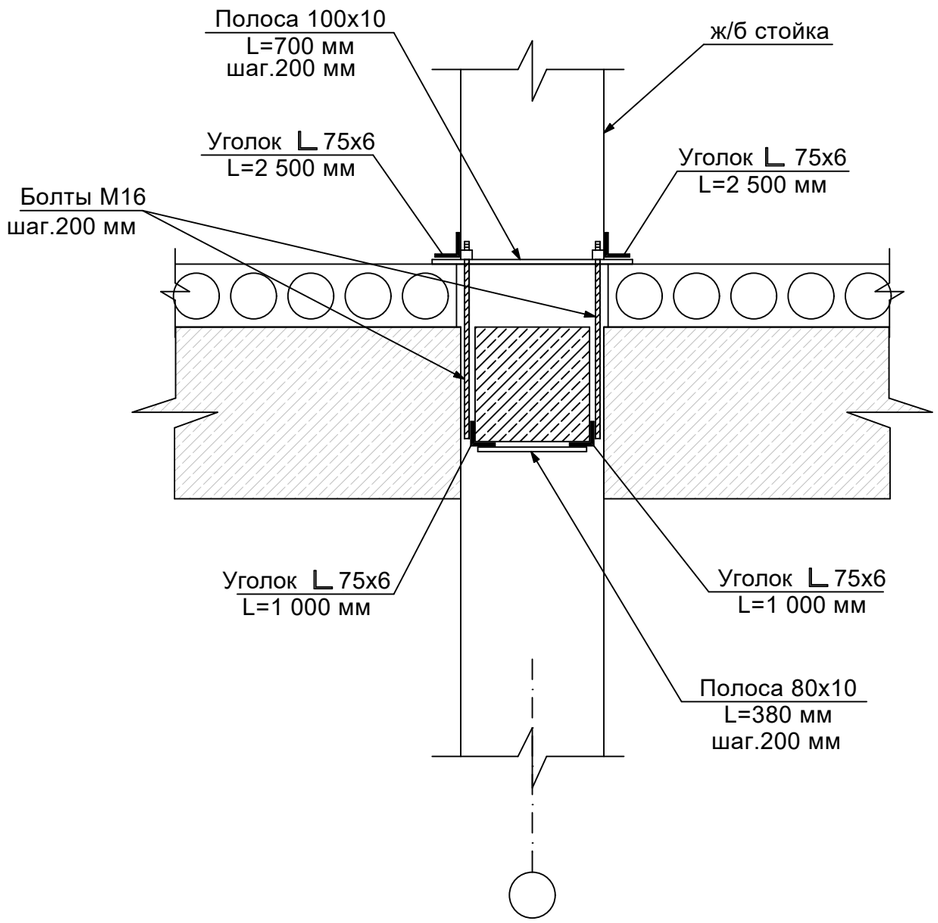

Сечение 2-2

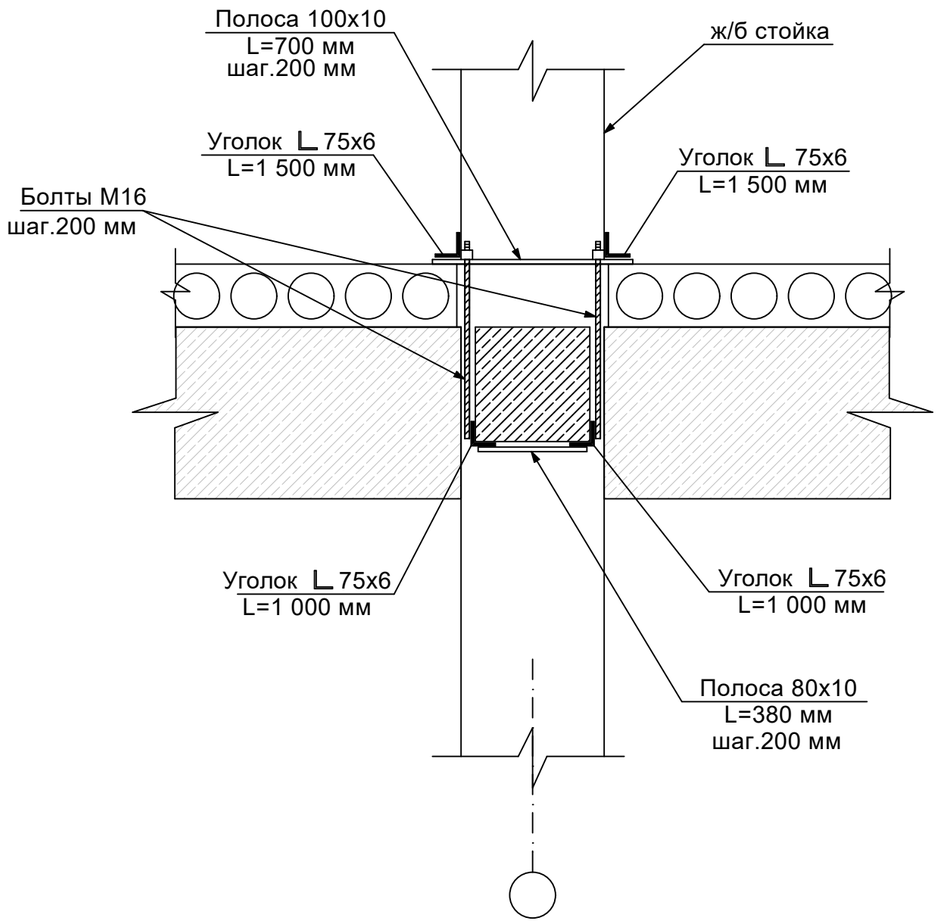

Примечание

1. Все металлические конструкции усиления окрасить эмалью ПФ-115 за 2 раза по грунтовке ГФ-021.
2. Данный лист читать совместно с листами АС-

Изм.	Кол.уч.	Лист	№ докум.	Подпись	Дата
ГИП					
Инженер		Махмудов А			

Договор №____-2025__ АС

Строительство жилого дома с торгово-бытовым обслуживанием на 1-м этаже, автостоянкой и детской площадкой, со сносом существующих зданий и сооружений принадлежащих гр.Мухаммедову Х на пересечении улиц И.Муминова и Зульфия в городе Бухаре.

БЛОКИ А, Б, В (проект усиления)

Стадия	Лист	Листов
РП	5д	

Сечение 1-1, 2-2

ООО "ЛОЙИХАСУВКУРИЛИШ" г.Бухара

Узел "А"

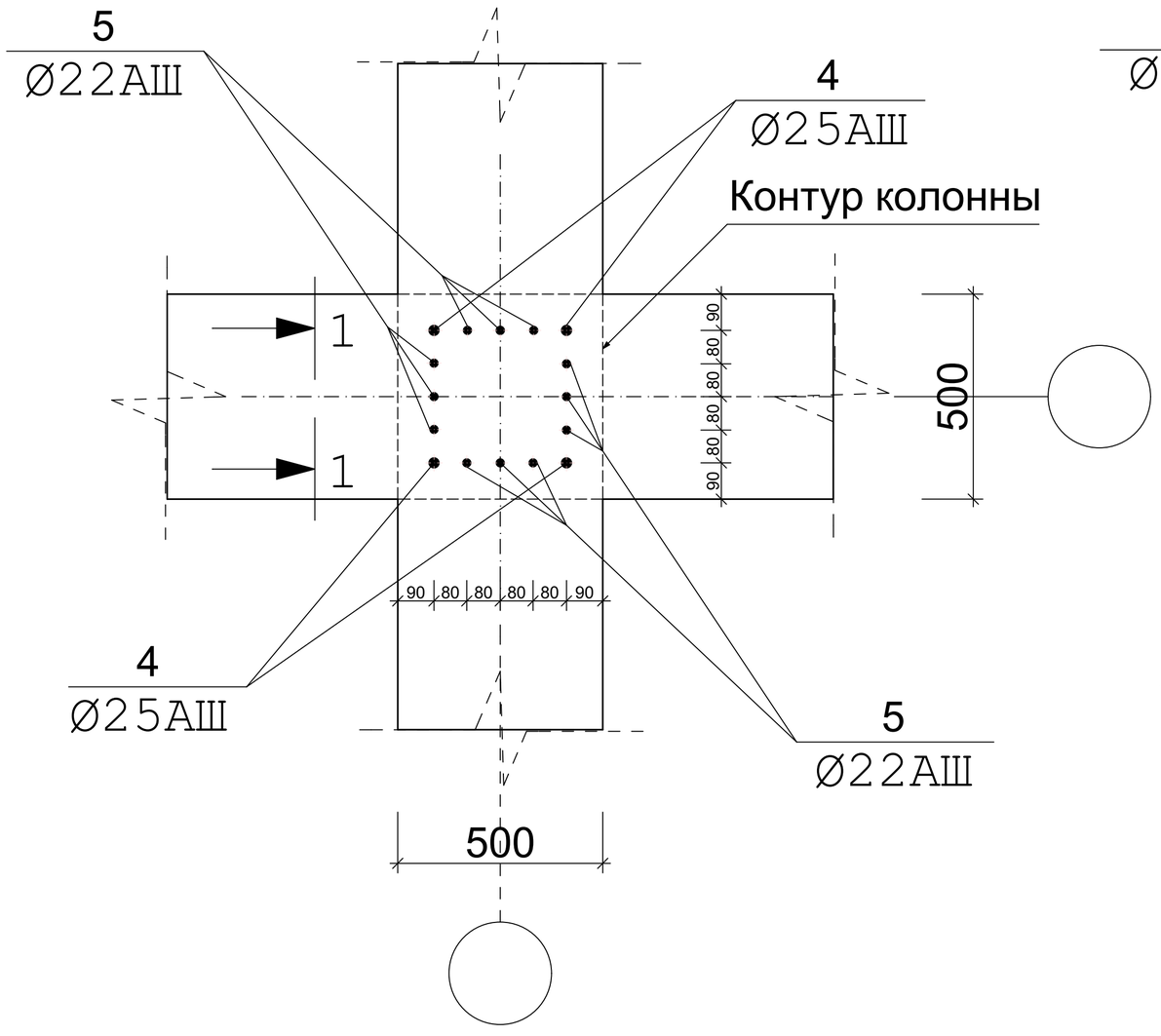

Узел "Б"

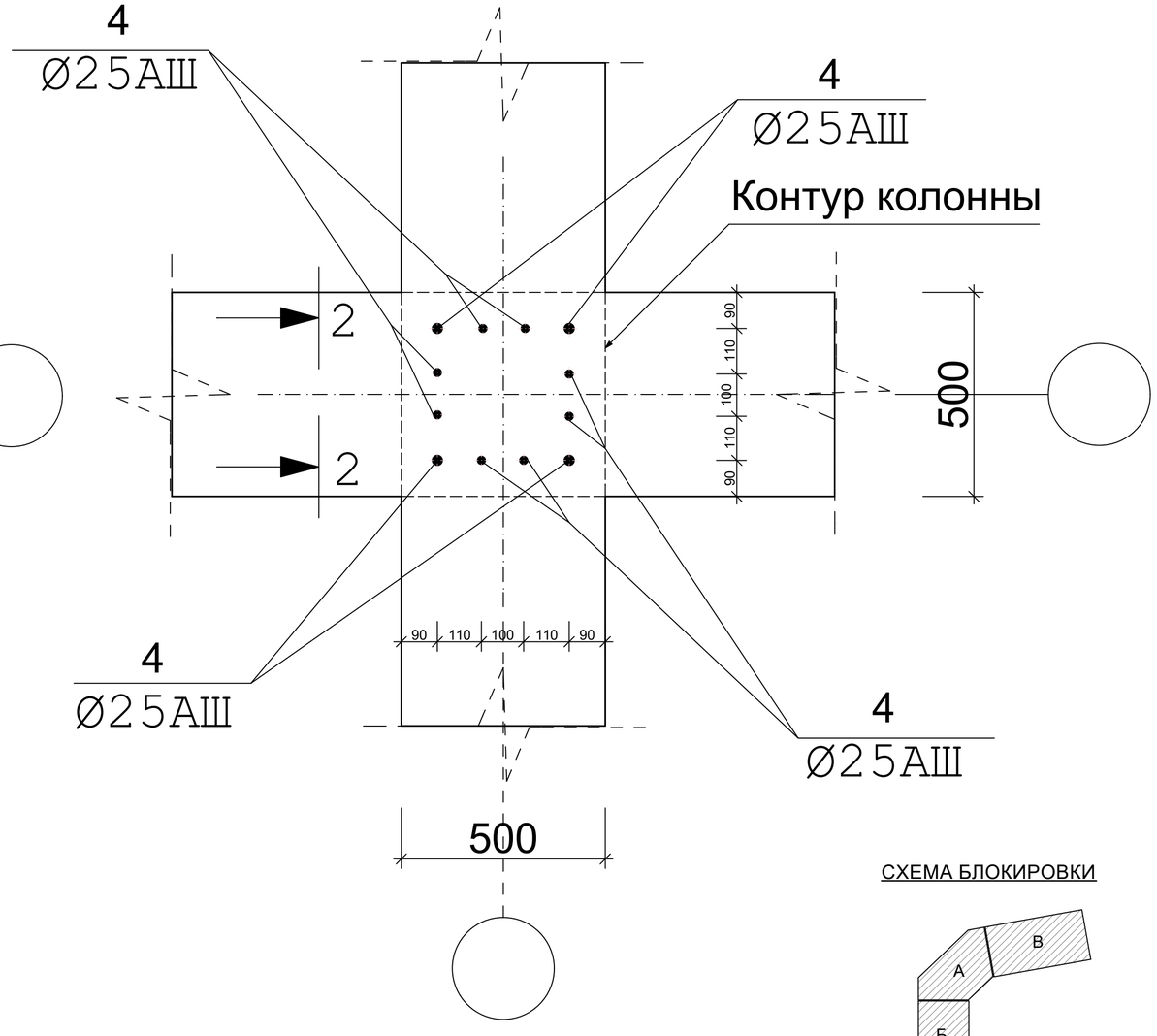

СХЕМА БЛОКИРОВКИ

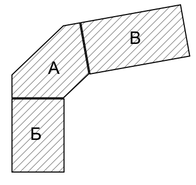

1-1

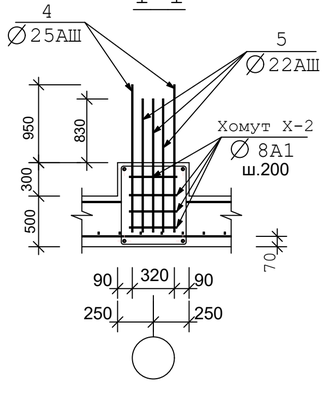

2-2

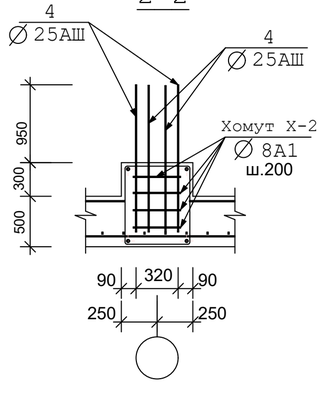

Х-2

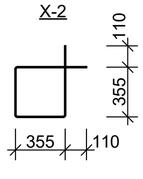

ПРИМЕЧАНИЕ:

1.Данный лист читать совместно с листами АС-4,8

						Договор №____-2025__			АС
						Строительство жилого дома с торгово-бытовым обслуживанием на 1-м этаже, автостоянкой и детской площадкой, со сносом существующих зданий и сооружений принадлежащих гр.Мухаммедову Х на пересечении улиц И.Муминова и Зульфия в городе Бухаре.			
Изм.	Кол.уч.	Лист	№ докум.	Подпись	Дата				
ГИП						БЛОКИ А, Б, В (проект усиления)	Стадия	Лист	Листов
Инженер		Махмудов А					РП	6	
						АНКУЕРНЫЕ ВЫПУСКИ С ОТМ.-3,40	ООО "ЛОЙИХАСУВКУРИЛИШ" г.Бухара		

ПЛАН УСИЛЕНИЯ СТЕН ЦОКОЛЬНОГО ЭТАЖА

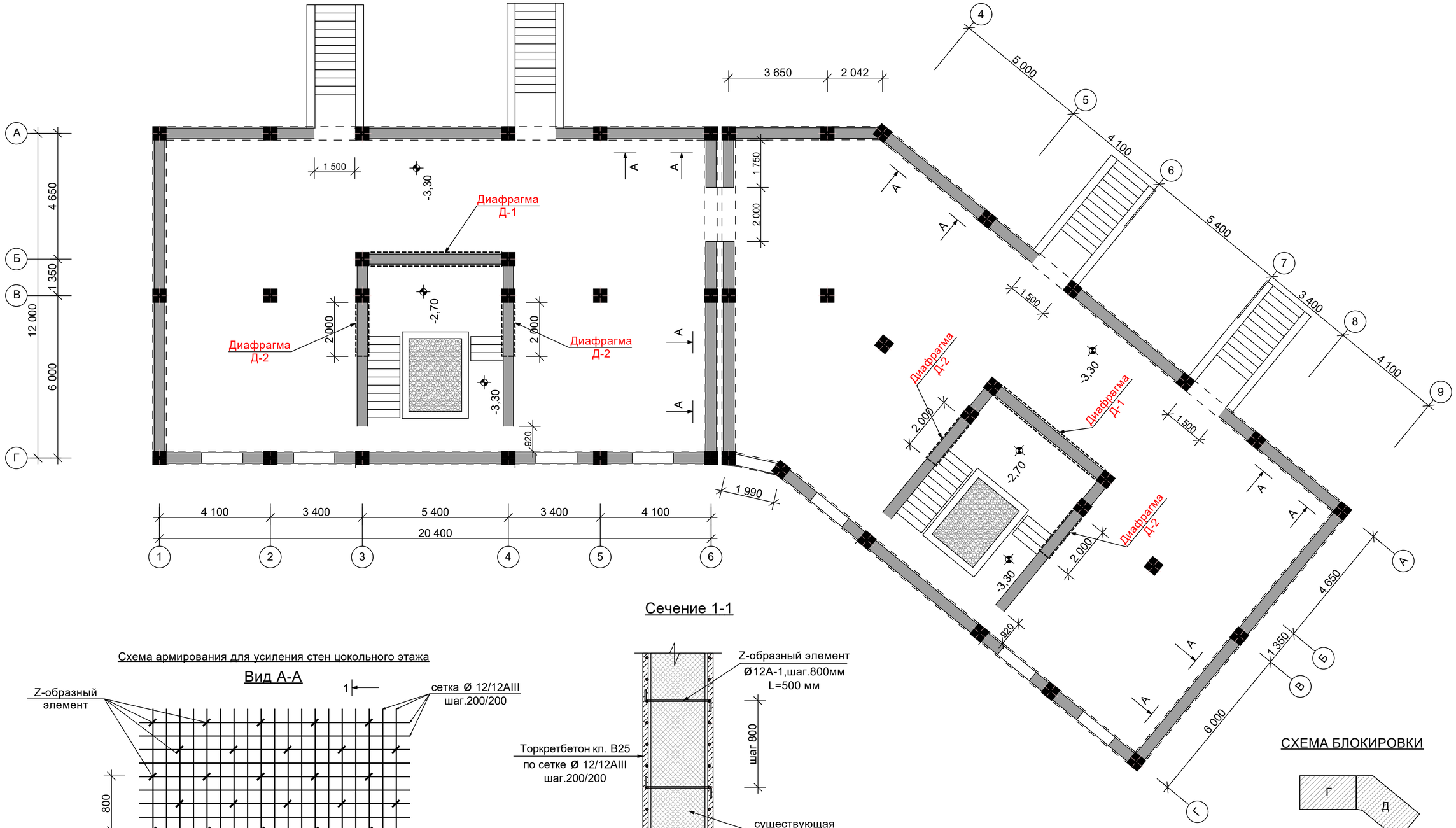

Сечение 1-1

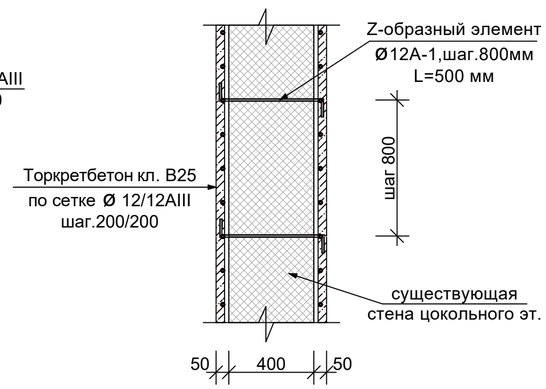

Схема армирования для усиления стен цокольного этажа

Вид А-А

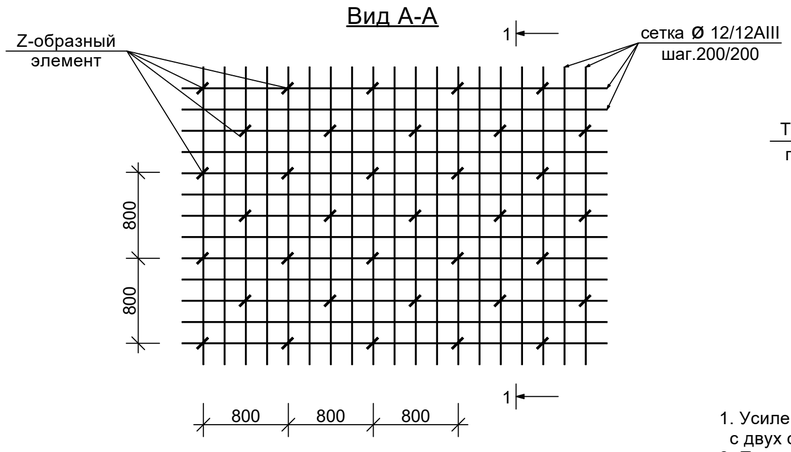

Примечание

1. Усиление по периметру продольных и поперечных бетонных стен подвала с двух сторон осуществляется на основании технического заключения.
2. Просверлить в стенах подвала сквозные отверстия диаметром 12 мм для установки Z-образных арматурных стержней для соединения сеток по обеим сторонам стен, работающих совместно с существующей бетонной стеной.
3. После установки армосетки согласно техническому заключению повехность следует покрыть торкретбетоном класса В 25.

						Договор №____-2025__			АС
						Строительство жилого дома с торгово-бытовым обслуживанием на 1-м этаже, автостоянкой и детской площадкой, со сносом существующих зданий и сооружений принадлежащих гр.Мухаммедову Х на пересечении улиц И.Муминова и Зульфия в городе Бухаре.			
Изм.	Кол.уч.	Лист	№ докум.	Подпись	Дата				
ГИП						БЛОКИ Г, Д (Проект усиления)	Стадия	Лист	Листов
Инженер	Махмудов А						РП	6д	
						ПЛАН СТЕН ЦОКОЛЬНОГО ЭТАЖА С Диафрагмами Д-1,Д-2	ООО "ЛОЙИХАСУВКУРИЛИШ" г.Бухара		

СЕЧЕНИЕ Ж/Б ФУНДАМЕНТНОЙ БАЛКИ ПО ЦИФРОВЫМ И БУКВЕННЫМ ОСЯМ УЗЕЛ В

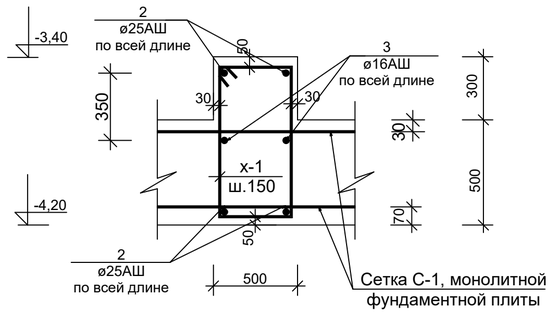

Х-1

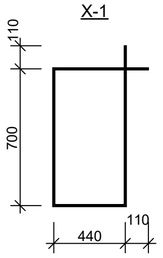

Узел "Д"

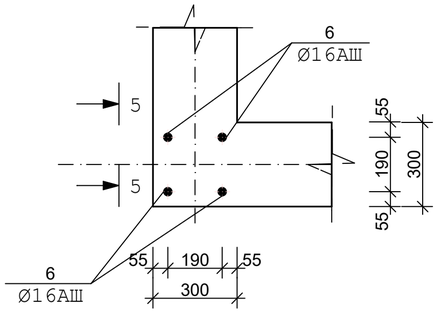

5-5

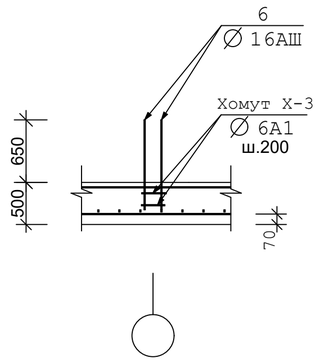

УСТАНОВКА ДОПОЛНИТЕЛЬНЫХ СТЕРЖНЕЙ В ПЕРЕКРЕСТНЫХ БАЛКАХ ФУНДАМЕНТНЫХ БАЛКАХ

Х-3

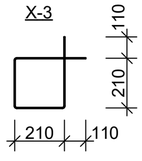

ОБЩИЕ УКАЗАНИЯ ПО УСТРОЙСТВУ МОНОЛИТНЫХ ФУНДАМЕНТНЫХ ПЛИТ И Ж/Б ПЕРЕКРЕСТНЫХ БАЛОК

1. Армирование монолитных перекрестных ж/б балок и плиты производить вязанными объемными каркасами, состоящими из отдельных продольных стержней, объединенных поперечными стержнями и хомутами связанных вязальной проволкой.
2. Соединение рабочей арматуры балок на опорных участках производить "коротышами" со сваркой по типу С 23-РЭ (стыковое соединение ручной эл.дуговой сваркой без дополнительных технологических элементов).
3. Дополнительные отдельные стержни на опорных участках установить вплотную с основными стержнями объемного каркаса.
4. Бетон для балок принять тяжелый, нормальной проницаемости W4 класса В20 на шлакопортландцементе.
5. При бетонирование следует обеспечить:
   - Непрерывность бетонирования. Перерыв допускается не более 2-4 часов;
   - Рабочие швы допускается на 1/4 пролета балки;
   - Уплотнение бетонной смеси произвести вибраторами.
6. Распалубку производить после достижения бетоном 70% проектной прочности.(т.е. 7 суток при нормальной температуре)
7. После установки арматурных элементов и опалубки следует произвести контроль качества работ с составлением актов на скрытые работы.

СХЕМА БЛОКИРОВКИ

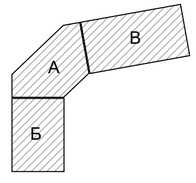

1-1

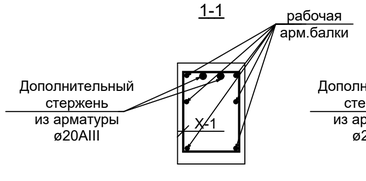

2-2

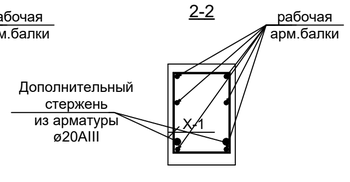

УЗЕЛ А
(узел сопряжения арматуры балок в продольном и поперечном сечении)

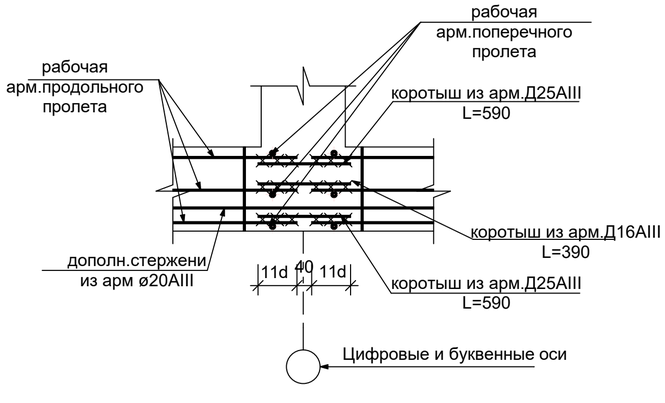

ПРИМЕЧАНИЕ:

1. Данный лист читать совместно с листами АС-4,5,8

Изм.	Кол.уч.	Лист	№ докум.	Подпись	Дата
ГИП					
Инженер	Махмудов А				

Договор №____-2025__ — АС

Строительство жилого дома с торгово-бытовым обслуживанием на 1-м этаже, автостоянкой и детской площадкой, со сносом существующих зданий и сооружений принадлежащих гр.Мухаммедову Х на пересечении улиц И.Муминова и Зульфия в городе Бухаре.

БЛОКИ А, Б, В (проект усиления)

Стадия	Лист	Листов
РП	7	

СЕЧЕНИЕ Ж/Б ФУНДАМЕНТНОЙ БАЛКИ ПО ЦИФРОВЫМ И БУКВЕННЫМ ОСЯМ УЗЕЛ В

ООО "ЛОЙИХАСУВКУРИЛИШ" г.Бухара

ПЛАН УСИЛЕНИЯ СУЩЕСТВУЮЩИХ РИГЕЛЕЙ

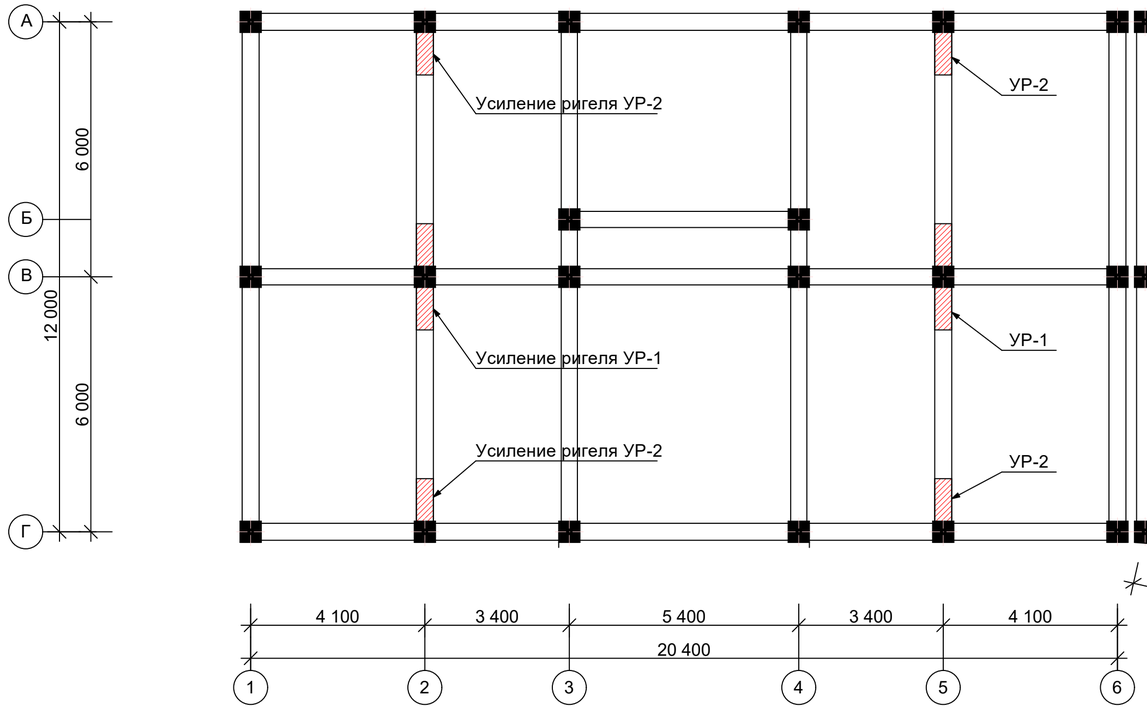

Схема усиления сущ. ригеля УР-1

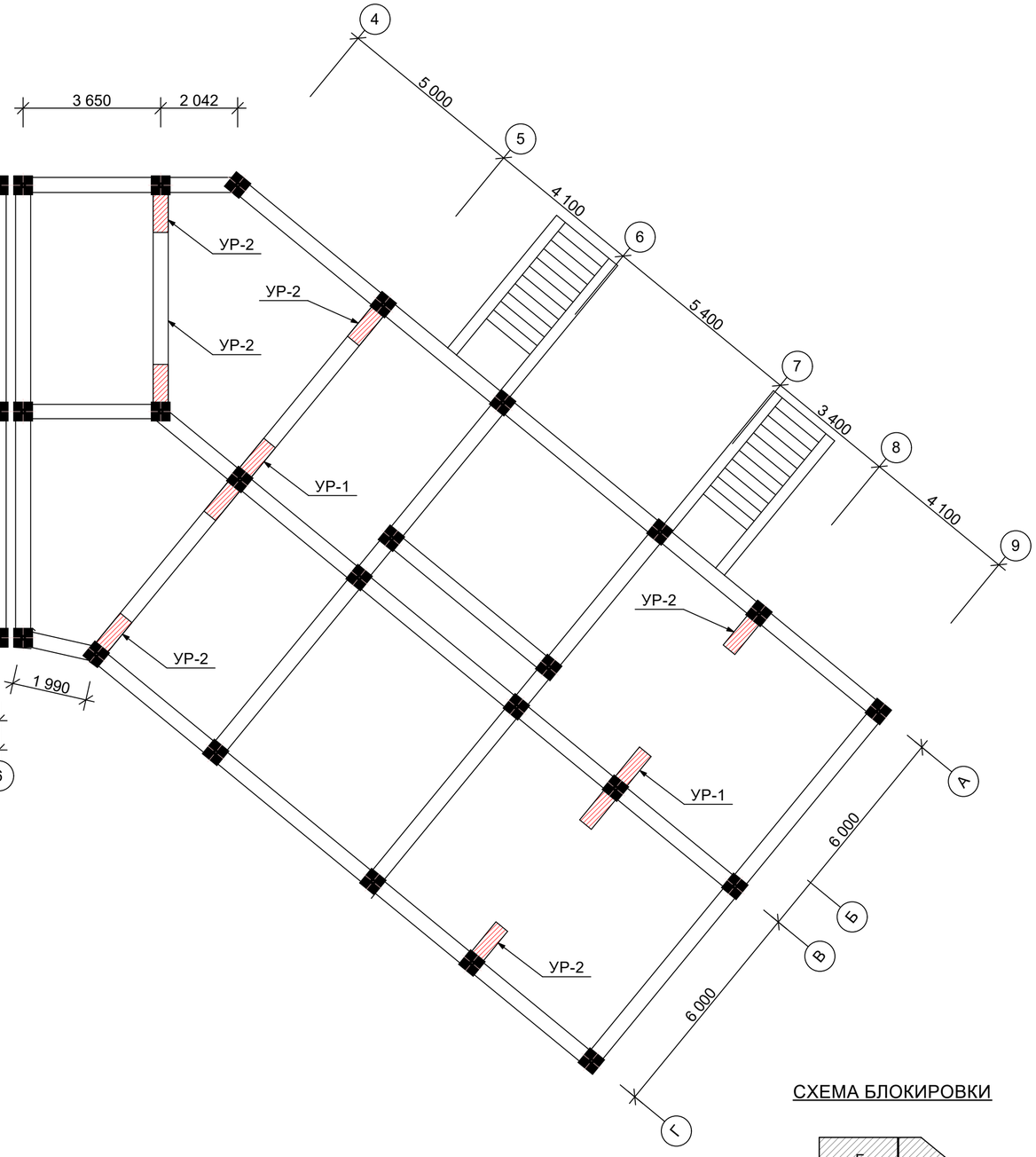

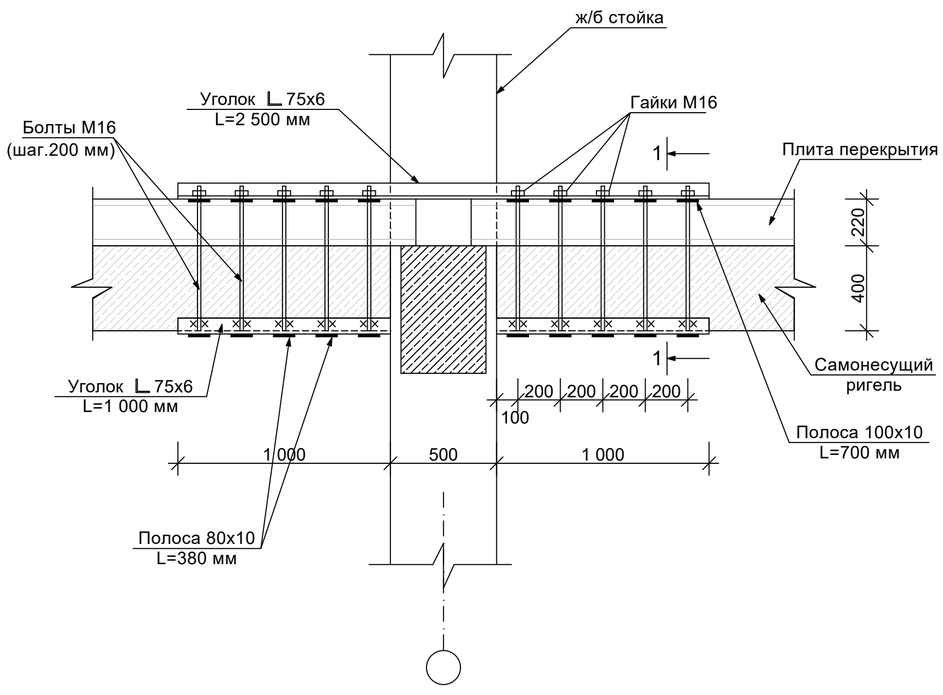

СХЕМА БЛОКИРОВКИ

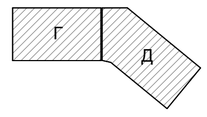

						Договор №____-2025__			АС
						Строительство жилого дома с торгово-бытовым обслуживанием на 1-м этаже, автостоянкой и детской площадкой, со сносом существующих зданий и сооружений принадлежащих гр.Мухаммедову Х на пересечении улиц И.Муминова и Зульфия в городе Бухаре.			
Изм.	Кол.уч.	Лист	№ докум.	Подпись	Дата				
ГИП						БЛОКИ Г, Д (Проект усиления)	Стадия	Лист	Листов
Инженер		Махмудов А					РП	7д	
						ПЛАН УСИЛЕНИЯ СУЩЕСТВ. РИГЕЛЕЙ УР-1.	ООО "ЛОЙИХАСУВКУРИЛИШ" г.Бухара		

Спецификация элементов фундаментов. (Блок А)

марка поз.	Обозначение	Наименование	Кол-во	Масса ед. кг	Приме-чание
		Монолитная фундаментная			
		плита из бетона кл. В20			**130,8 м3**
С-1		**Сетка С-1 (м2)**	523,2		**8,246 тн**
1	ГОСТ 5781-82	16/16AIII/200/200/		15,76	
		фиксаторы			
	ГОСТ 5781-82	Ø 12AIII L=1300	1308	1,15	**1,504 тн**
		Монолитные фундаментные			
		балки из бетона кл. В20			**16,89 м3**
отдельн. стержни	ГОСТ 5781-82	Ø 20AIII Lобщ=337,8 м		2,462	**0,832 тн**
3	ГОСТ 5781-82	Ø 16AIII Lобщ=225,2 м		1,58	**0,356 тн**
2	ГОСТ 5781-82	Ø 25AIII Lобщ=450,0 м		3,85	**1,733 тн**
Х-1	ГОСТ 5781-82	Ø 8AI, L=2500	752	0,98	**0,737 тн**
		Анкерные выпуски			шт
4	ГОСТ 5781-82	Ø 25AIII L=1700	160	6,54	**1,046 тн**
5	ГОСТ 5781-82	Ø 22AIII L=1580	120	4,71	**0,565 тн**
Х-2	ГОСТ 5781-82	Ø 8AII L=1640	80	0,65	**0,052 тн**
6	ГОСТ 5781-82	Ø 16AIII L=1080	16	1,70	**0,0273 тн**
Х-3	ГОСТ 5781-82	Ø 6AII L=1060	8	0,23	**1,84кг**
		Стены подвала			
		Бетон кл.В10			42,6 м3

Спецификация элементов фундаментов. (Блок Б)

марка поз.	Обозначение	Наименование	Кол-во	Масса ед. кг	Приме-чание
		Монолитная фундаментная			
		плита из бетона кл. В20			**137,25м3**
С-1		**Сетка С-1 (м2)**	549,0		**8,674 тн**
1	ГОСТ 5781-82	16/16AIII/200/200/		15,76	
		фиксаторы			
	ГОСТ 5781-82	Ø 12AIII L=1300	1370	1,15	**1,575 тн**
		Монолитные фундаментные			
		балки из бетона кл. В20			**16,86м3**
отдельн. стержни	ГОСТ 5781-82	Ø 20AIII Lобщ=337,2м		2,462	**0,83 тн**
3	ГОСТ 5781-82	Ø 16AIII Lобщ=224,8м		1,58	**0,355 тн**
2	ГОСТ 5781-82	Ø 25AIII Lобщ=449,6м		3,85	**1,73 тн**
Х-1	ГОСТ 5781-82	Ø 8AI, L=2500	750	0,98	**0,735 тн**
		Анкерные выпуски			шт
4	ГОСТ 5781-82	Ø 25AIII L=1700	148	6,54	**0,967 тн**
5	ГОСТ 5781-82	Ø 22AIII L=1580	84	4,71	**0,395 тн**
Х-2	ГОСТ 5781-82	Ø 8AII L=1640	68	0,65	**0,044 тн**
6	ГОСТ 5781-82	Ø 16AIII L=1080	16	1,70	**0,0273 тн**
Х-3	ГОСТ 5781-82	Ø 6AII L=1060	8	0,23	**1,84кг**
		Стены подвала			
		Бетон кл.В10			53,7 м3

Спецификация элементов фундаментов. (Блок В)

марка поз.	Обозначение	Наименование	Кол-во	Масса ед. кг	Приме-чание
		Монолитная фундаментная			
		плита из бетона кл. В20			**187,6 м3**
С-1		**Сетка С-1 (м2)**	750		**11,85 тн**
1	ГОСТ 5781-82	16/16AIII/200/200/		15,8	
		фиксаторы			
	ГОСТ 5781-82	Ø 12AIII L=1300	1876	1,15	**2,157 тн**
		Монолитные фундаментные			
		балки из бетона кл. В20			**23,17 м3**
отдельн. стержни	ГОСТ 5781-82	Ø 20AIII Lобщ=428,6 м		2,462	**1,055 тн**
3	ГОСТ 5781-82	Ø 16AIII Lобщ=321,2 м		1,58	**0,507 тн**
2	ГОСТ 5781-82	Ø 25AIII Lобщ=642,4 м		3,85	**2,473 тн**
Х-1	ГОСТ 5781-82	Ø 8AI, L=2500	1070	0,98	**1,049 тн**
		Анкерные выпуски			шт
4	ГОСТ 5781-82	Ø 25AIII L=1700	204	6,54	**1,334 тн**
5	ГОСТ 5781-82	Ø 22AIII L=1580	108	4,71	**0,508 тн**
Х-2	ГОСТ 5781-82	Ø 8AII L=1640	92	0,65	**0,06 тн**
6	ГОСТ 5781-82	Ø 16AIII L=1080	16	1,70	**0,0273 тн**
Х-3	ГОСТ 5781-82	Ø 6AII L=1060	8	0,23	**1,84кг**
		Стены подвала			
		Бетон кл.В10			65,2 м3

СХЕМА БЛОКИРОВКИ

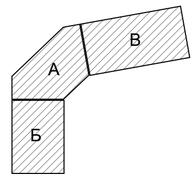

ПРИМЕЧАНИЕ:

1.Данный лист читать совместно с листами АС-4,5,6,7

Изм.	Кол.уч.	Лист	№ докум.	Подпись	Дата
ГИП					
Инженер	Махмудов А				

Договор №____-2025__ АС

Строительство жилого дома с торгово-бытовым обслуживанием на 1-м этаже, автостоянкой и детской площадкой, со сносом существующих зданий и сооружений принадлежащих гр.Мухаммедову Х на пересечении улиц И.Муминова и Зульфия в городе Бухаре.

БЛОКИ А, Б, В (проект усиления)

Стадия	Лист	Листов
РП	8	

СПЕЦИФИКАЦИЯ ЭЛЕМЕНТОВ ФУНДАМЕНТОВ

ООО "ЛОЙИХАСУВКУРИЛИШ" г.Бухара

Сечение 1-1

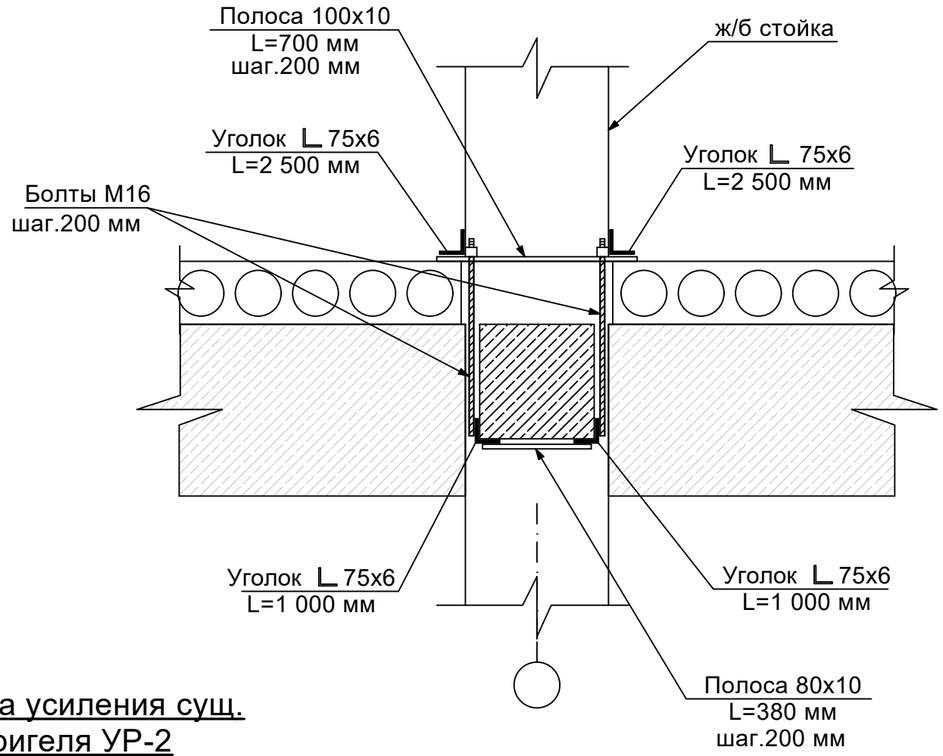

Сечение 2-2

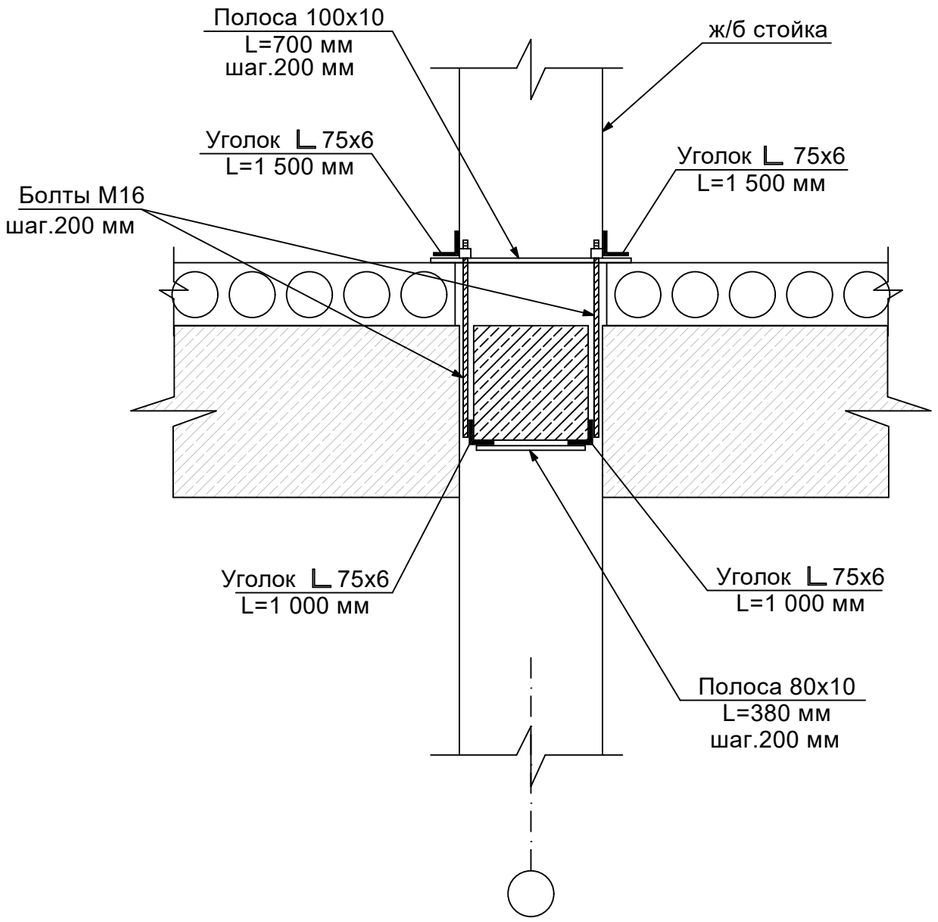

Схема усиления сущ. ригеля УР-2

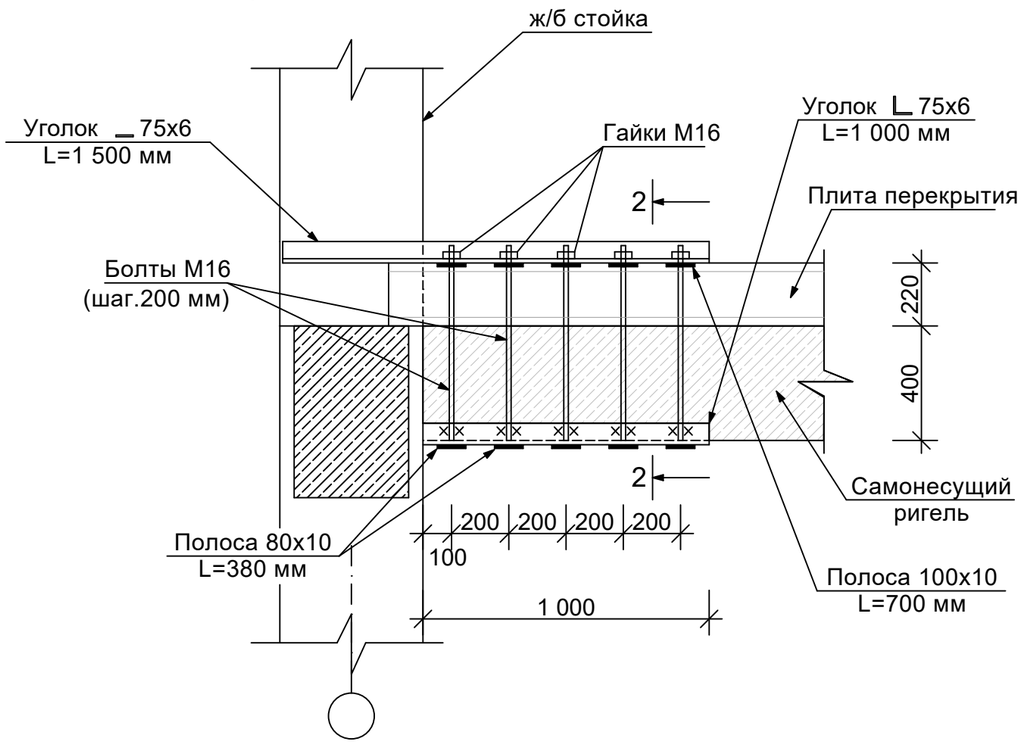

Примечание

1. Все металлические конструкции усиления окрасить эмалью ПФ-115 за 2 раза по грунтовке ГФ-021.
2. Данный лист читать совместно с листами АС-

						Договор №____-2025__			АС
						Строительство жилого дома с торгово-бытовым обслуживанием на 1-м этаже, автостоянкой и детской площадкой, со сносом существующих зданий и сооружений принадлежащих гр.Мухаммедову Х на пересечении улиц И.Муминова и Зульфия в городе Бухаре.			
Изм.	Кол.уч.	Лист	№ докум.	Подпись	Дата				
ГИП						БЛОКИ Г, Д (проект усиления)	Стадия	Лист	Листов
Инженер		Махмудов А					РП	8д	
						ПЛАН УСИЛЕНИЯ СУЩЕСТВ. РИГЕЛЕЙ УР-2. Сеч.1-1, 2-2	ООО "ЛОЙИХАСУВКУРИЛИШ" г.Бухара		

ПЛАН СТЕН ЦОКОЛЬНОГО ЭТАЖА

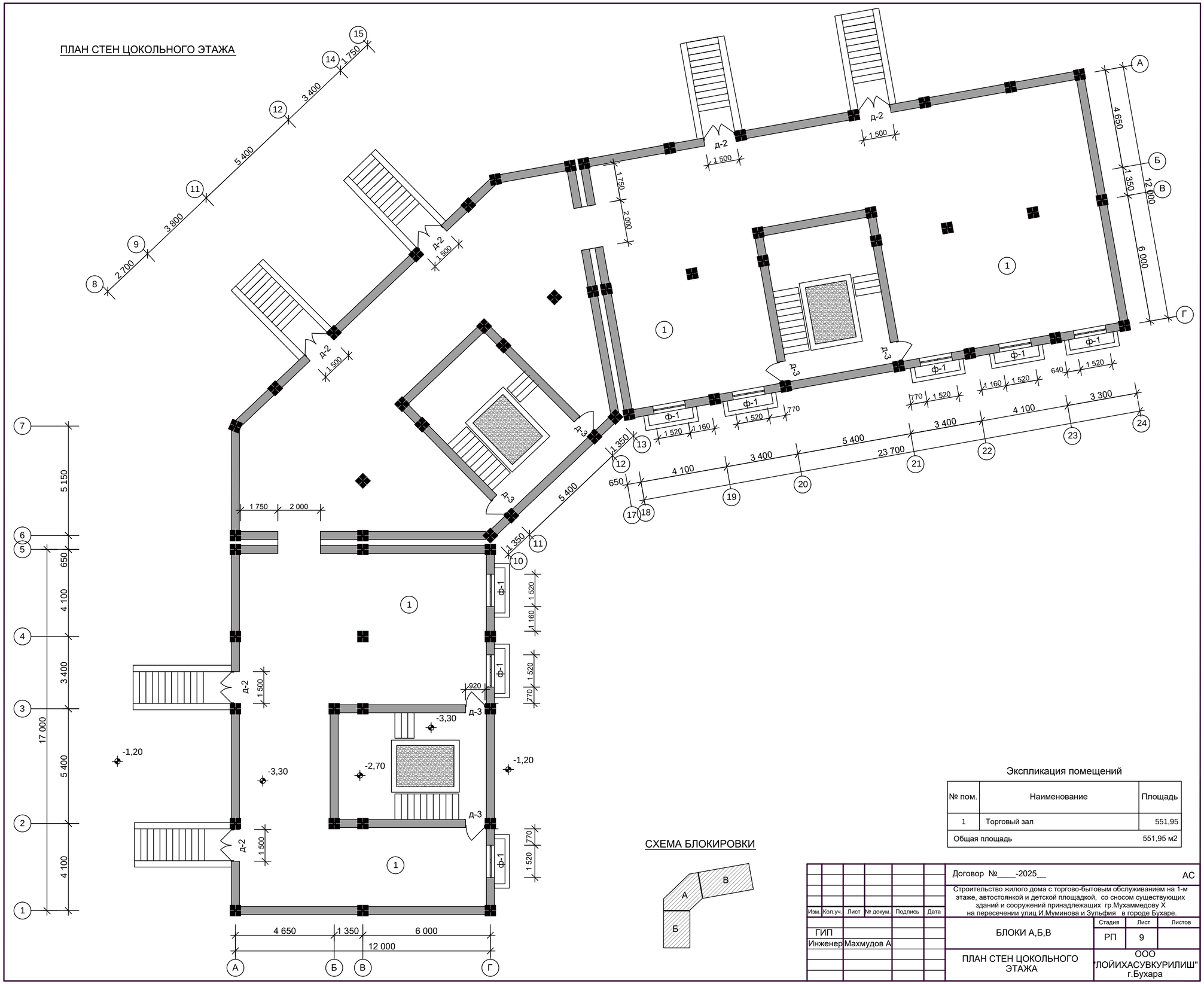

СХЕМА БЛОКИРОВКИ

Экспликация помещений

№ пом.	Наименование	Площадь
1	Торговый зал	551,95
Общая площадь		551,95 м2

Изм.	Кол.уч.	Лист	№ докум.	Подпись	Дата
ГИП					
Инженер	Махмудов А				

Договор №____-2025__ АС

Строительство жилого дома с торгово-бытовым обслуживанием на 1-м этаже, автостоянкой и детской площадкой, со сносом существующих зданий и сооружений принадлежащих гр.Мухаммедову Х на пересечении улиц И.Муминова и Зульфия в городе Бухаре.

БЛОКИ А,Б,В

Стадия	Лист	Листов
РП	9	

ПЛАН СТЕН ЦОКОЛЬНОГО ЭТАЖА

ООО "ЛОЙИХАСУВКУРИЛИШ" г.Бухара

ПЛАН СТЕН 1 ЭТАЖА

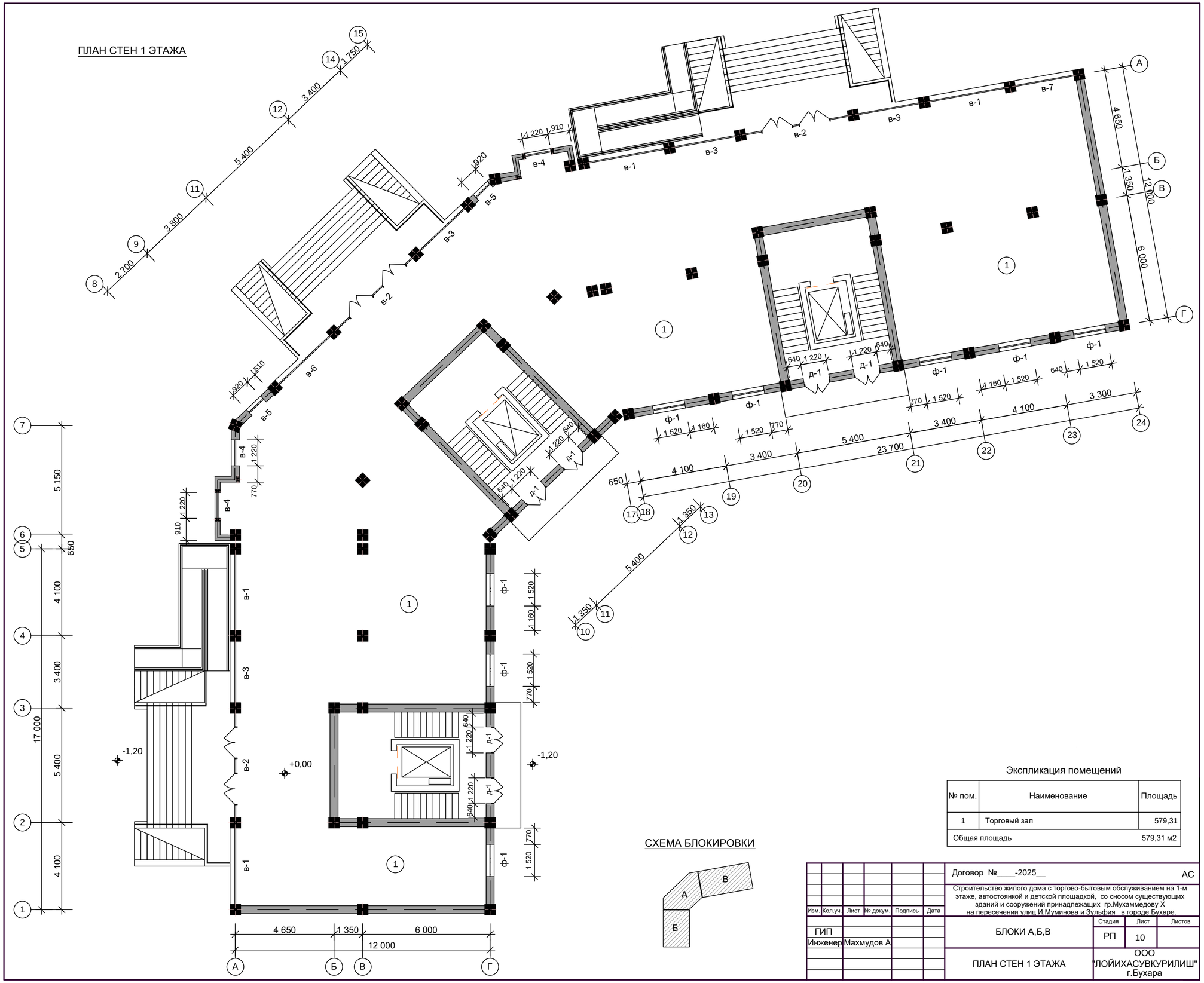

Экспликация помещений

№ пом.	Наименование	Площадь
1	Торговый зал	579,31
Общая площадь		579,31 м2

СХЕМА БЛОКИРОВКИ

Изм.	Кол.уч.	Лист	№ докум.	Подпись	Дата
ГИП					
Инженер	Махмудов А				

Договор №____-2025__ АС

Строительство жилого дома с торгово-бытовым обслуживанием на 1-м этаже, автостоянкой и детской площадкой, со сносом существующих зданий и сооружений принадлежащих гр.Мухаммедову Х на пересечении улиц И.Муминова и Зульфия в городе Бухаре.

БЛОКИ А,Б,В

Стадия	Лист	Листов
РП	10	

ПЛАН СТЕН 1 ЭТАЖА

ООО "ЛОЙИХАСУВКУРИЛИШ" г.Бухара

ПЛАН СТЕН 2,3,4,5,6,7,8 ЭТАЖА

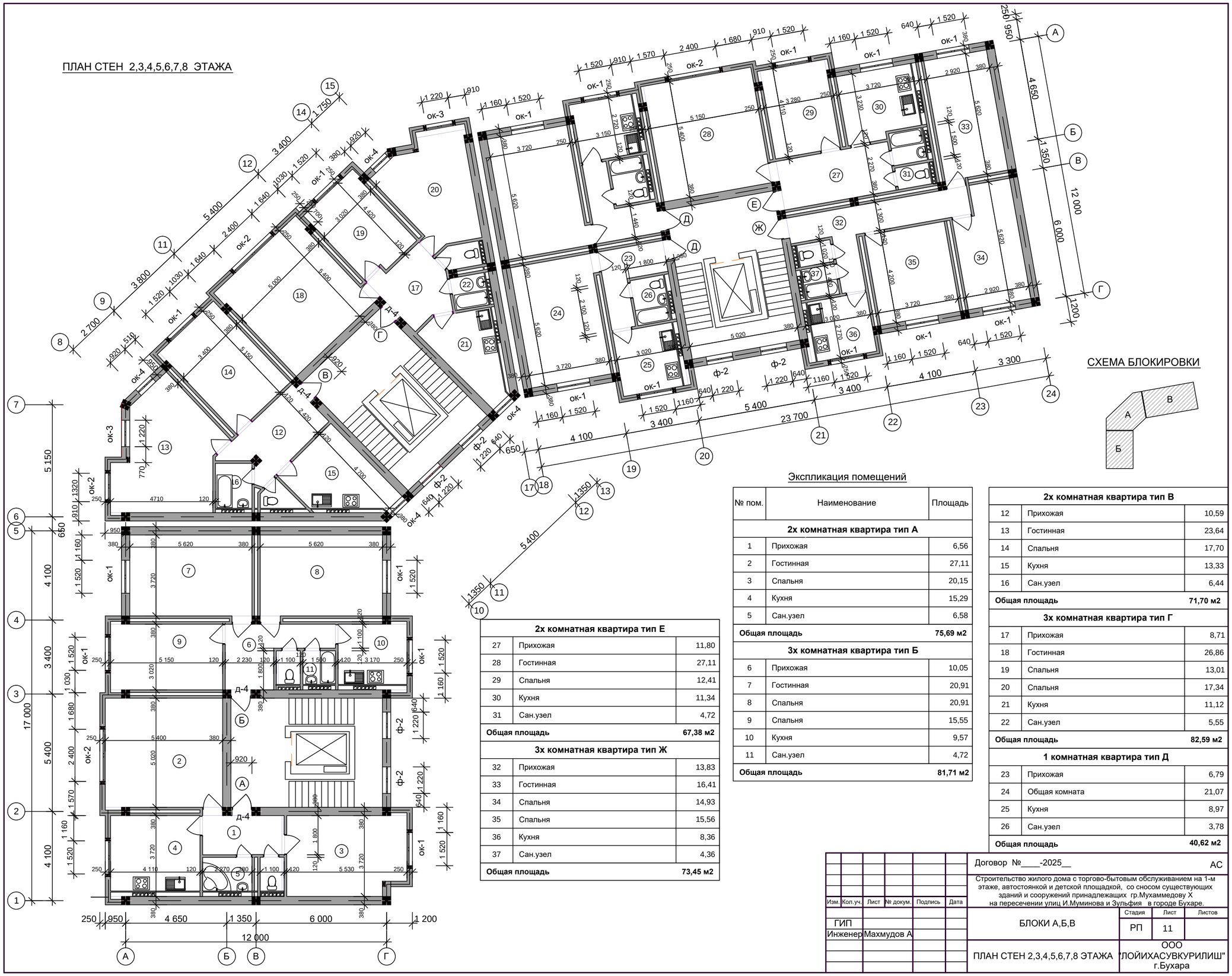

Экспликация помещений

№ пом.	Наименование	Площадь
2х комнатная квартира тип А		
1	Прихожая	6,56
2	Гостинная	27,11
3	Спальня	20,15
4	Кухня	15,29
5	Сан.узел	6,58
Общая площадь		**75,69 м2**
3х комнатная квартира тип Б		
6	Прихожая	10,05
7	Гостинная	20,91
8	Спальня	20,91
9	Спальня	15,55
10	Кухня	9,57
11	Сан.узел	4,72
Общая площадь		**81,71 м2**

2х комнатная квартира тип Е		
27	Прихожая	11,80
28	Гостинная	27,11
29	Спальня	12,41
30	Кухня	11,34
31	Сан.узел	4,72
Общая площадь		**67,38 м2**
3х комнатная квартира тип Ж		
32	Прихожая	13,83
33	Гостинная	16,41
34	Спальня	14,93
35	Спальня	15,56
36	Кухня	8,36
37	Сан.узел	4,36
Общая площадь		**73,45 м2**

2х комнатная квартира тип В		
12	Прихожая	10,59
13	Гостинная	23,64
14	Спальня	17,70
15	Кухня	13,33
16	Сан.узел	6,44
Общая площадь		**71,70 м2**
3х комнатная квартира тип Г		
17	Прихожая	8,71
18	Гостинная	26,86
19	Спальня	13,01
20	Спальня	17,34
21	Кухня	11,12
22	Сан.узел	5,55
Общая площадь		**82,59 м2**
1 комнатная квартира тип Д		
23	Прихожая	6,79
24	Общая комната	21,07
25	Кухня	8,97
26	Сан.узел	3,78
Общая площадь		**40,62 м2**

Изм.	Кол.уч.	Лист	№ докум.	Подпись	Дата
ГИП					
Инженер	Махмудов А				

Договор №____-2025__ АС

Строительство жилого дома с торгово-бытовым обслуживанием на 1-м этаже, автостоянкой и детской площадкой, со сносом существующих зданий и сооружений принадлежащих гр.Мухаммедову Х на пересечении улиц И.Муминова и Зульфия в городе Бухаре.

БЛОКИ А,Б,В

ПЛАН СТЕН 2,3,4,5,6,7,8 ЭТАЖА

Стадия	Лист	Листов
РП	11	

ООО "ЛОЙИХАСУВКУРИЛИШ" г.Бухара

КЛАДОЧНЫЙ ПЛАН СТЕН 1 ЭТАЖА

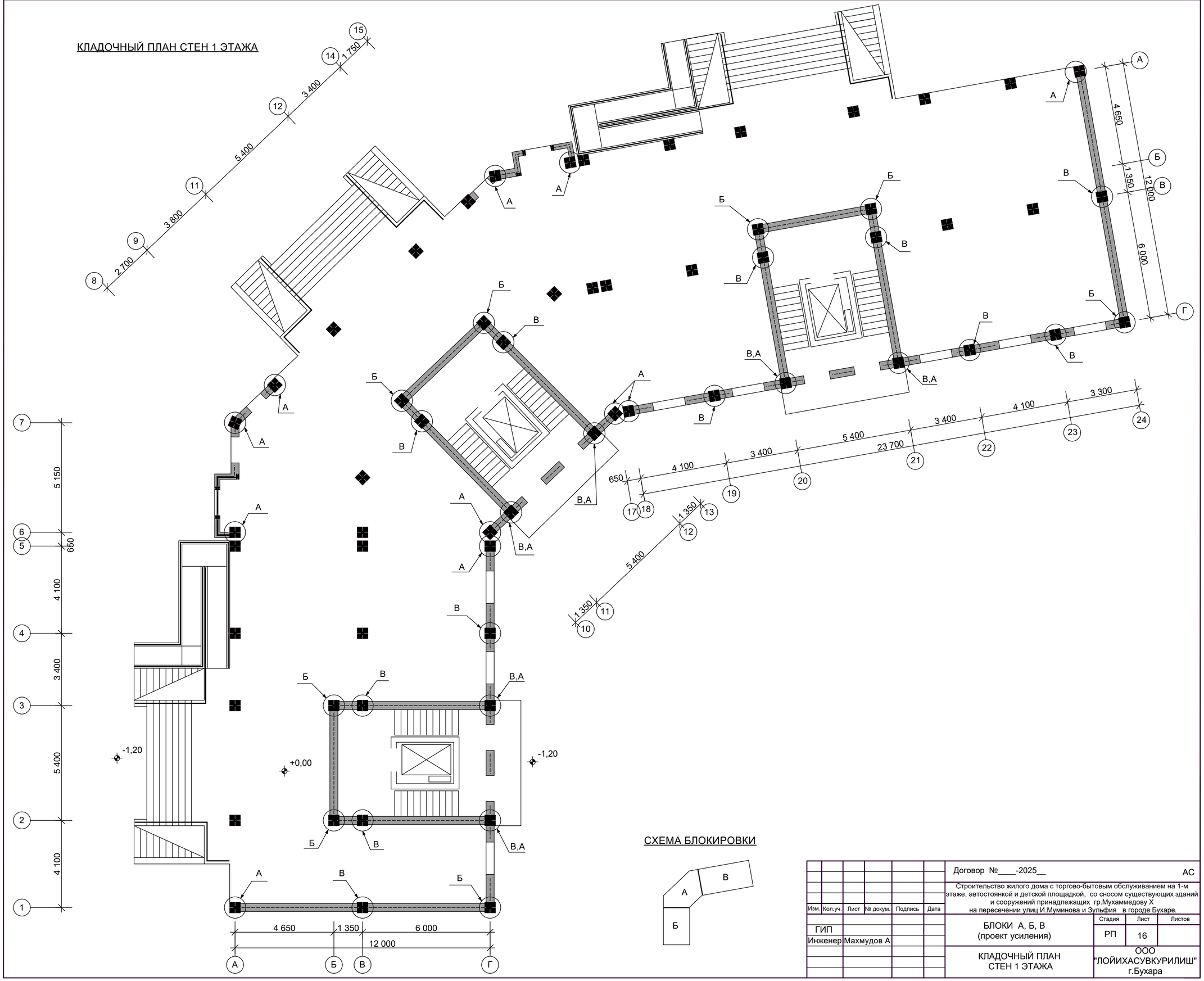

СХЕМА БЛОКИРОВКИ

						Договор №____-2025__			АС
						Строительство жилого дома с торгово-бытовым обслуживанием на 1-м этаже, автостоянкой и детской площадкой, со сносом существующих зданий и сооружений принадлежащих гр.Мухаммедову Х на пересечении улиц И.Муминова и Зульфия в городе Бухаре.			
Изм.	Кол.уч.	Лист	№ докум.	Подпись	Дата				
ГИП						БЛОКИ А, Б, В (проект усиления)	Стадия	Лист	Листов
Инженер		Махмудов А					РП	16	
						КЛАДОЧНЫЙ ПЛАН СТЕН 1 ЭТАЖА	ООО "ЛОЙИХАСУВКУРИЛИШ" г.Бухара		

КЛАДОЧНЫЙ ПЛАН 2,3,4,5,6,7,8 ЭТАЖА

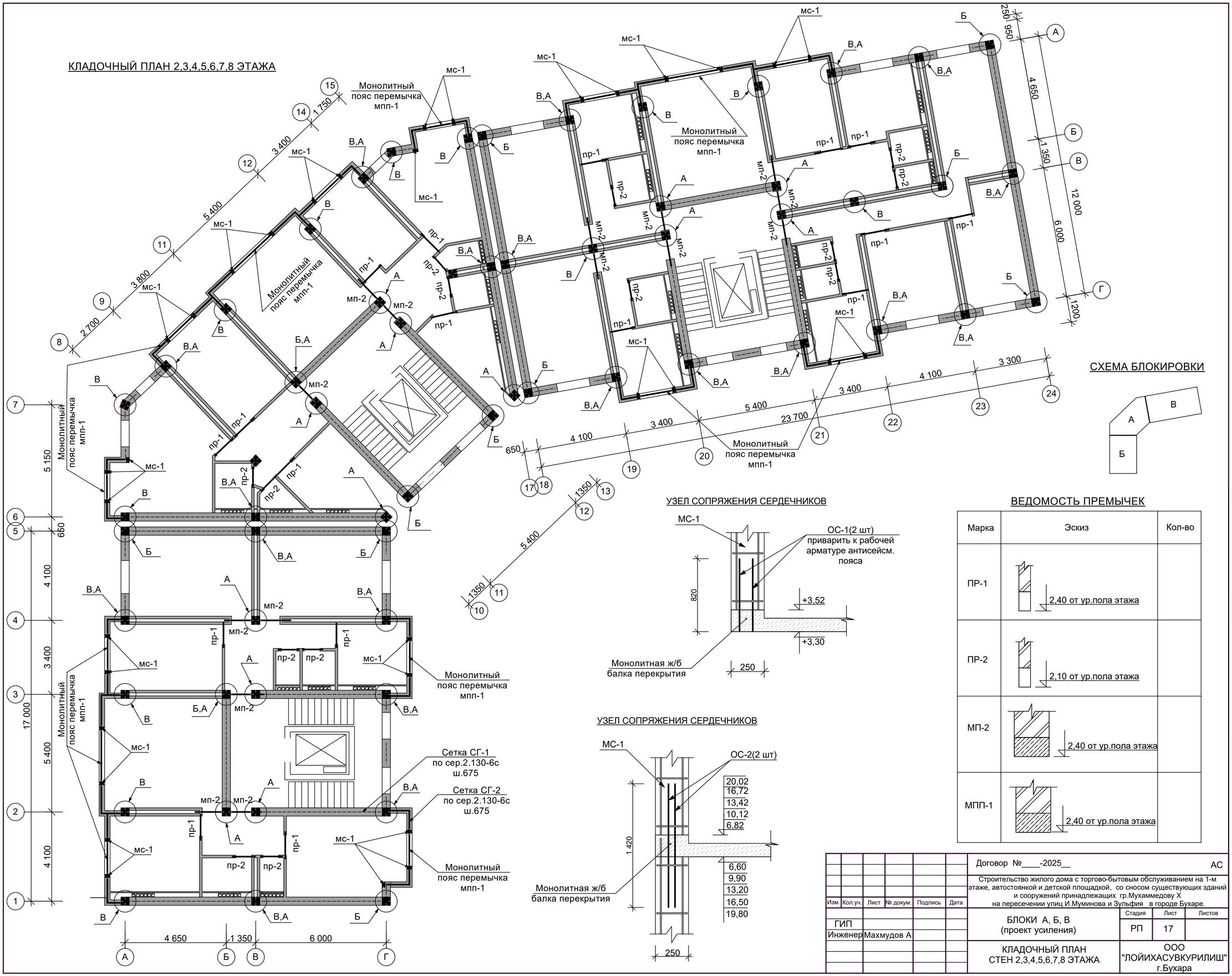

СХЕМА БЛОКИРОВКИ

УЗЕЛ СОПРЯЖЕНИЯ СЕРДЕЧНИКОВ

УЗЕЛ СОПРЯЖЕНИЯ СЕРДЕЧНИКОВ

ВЕДОМОСТЬ ПРЕМЫЧЕК

Марка	Эскиз	Кол-во
ПР-1	2,40 от ур.пола этажа	
ПР-2	2,10 от ур.пола этажа	
МП-2	2,40 от ур.пола этажа	
МПП-1	2,40 от ур.пола этажа	

Изм.	Кол.уч.	Лист	№ докум.	Подпись	Дата
ГИП					
Инженер	Махмудов А				

Договор №____-2025__ АС

Строительство жилого дома с торгово-бытовым обслуживанием на 1-м этаже, автостоянкой и детской площадкой, со сносом существующих зданий и сооружений принадлежащих гр.Мухаммедову Х на пересечении улиц И.Муминова и Зульфия в городе Бухаре.

БЛОКИ А, Б, В (проект усиления)

Стадия	Лист	Листов
РП	17	

КЛАДОЧНЫЙ ПЛАН СТЕН 2,3,4,5,6,7,8 ЭТАЖА

ООО "ЛОЙИХАСУВКУРИЛИШ" г.Бухара

МС-1

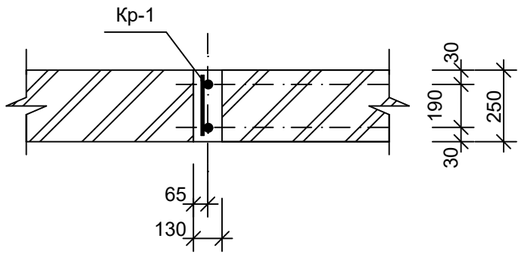

Кр-1

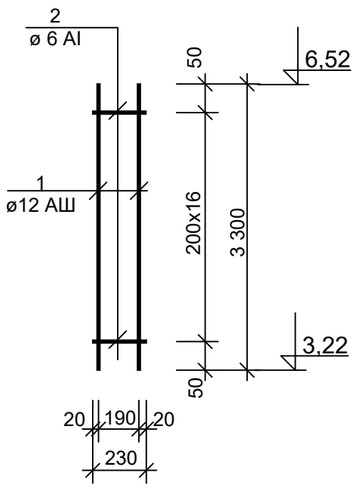

СПЕЦИФИКАЦИЯ ЭЛЕМЕНТОВ СЕРДЕЧНИКОВ

Марка поз.	Обозначение	Наименование	Кол-во	Масса ед.кг	Приме-чание
		Монолитные сердечники			
МС-1		МС-1	70		на всё
Кр-1		Кр-1(шт)	70		
1	ГОСТ 5781-82	ø 12 АШ l=3300	140	2,93	410,2 кг
2	- " -	ø 6 А1 l=230	1 190	0,05	59,50 кг
		бетон кл.В12,5			7,0м3
		Отдельные стержни			
ОС-1	ГОСТ 5781-82	ø 12 АШ l=820	20	0,73	14,60кг
ОС-2	ГОСТ 5781-82	ø 12 АШ l=1420	140	1,26	176,4 кг

ПРИМЕЧАНИЕ:

1.Данный лист читать совместо с листами АС-16,17

СХЕМА БЛОКИРОВКИ

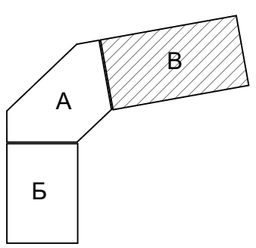

Изм.	Кол.уч.	Лист	№ докум.	Подпись	Дата
ГИП					
Инженер		Махмудов А			

Договор №____-2025__ АС

Строительство жилого дома с торгово-бытовым обслуживанием на 1-м этаже, автостоянкой и детской площадкой, со сносом существующих зданий и сооружений принадлежащих гр.Мухаммедову Х на пересечении улиц И.Муминова и Зульфия в городе Бухаре.

БЛОК В (проект усиления)

Стадия	Лист	Листов
РП	18	

МОНОЛИТНЫЕ СЕРДЕЧНИКИ МС-1, СПЕЦИФИКАЦИЯ ЭЛЕМЕНТОВ

ООО "ЛОЙИХАСУВКУРИЛИШ" г.Бухара

МС-1

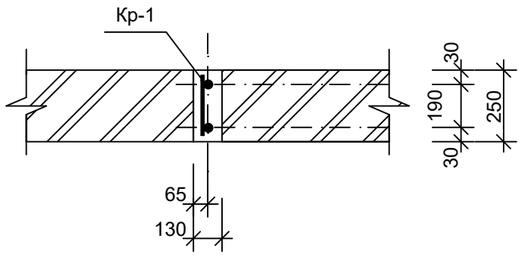

Кр-1

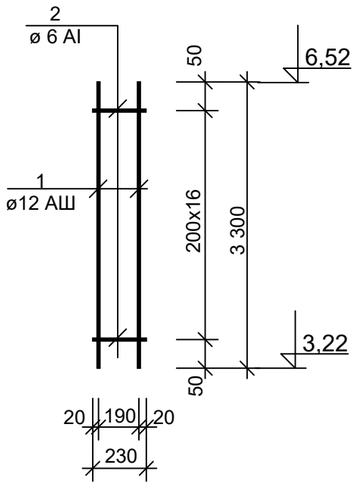

СПЕЦИФИКАЦИЯ ЭЛЕМЕНТОВ СЕРДЕЧНИКОВ

Марка поз.	Обозначение	Наименование	Кол-во	Масса ед.кг	Приме-чание
		Монолитные сердечники			
МС-1		МС-1	84		на всё
Кр-1		Кр-1(шт)	84		
1	ГОСТ 5781-82	ø 12 АШ l=3300	168	2,93	492,24кг
2	- " -	ø 6 А1 l=230	1428	0,05	71,40кг
		бетон кл.В12,5			8,4 м3
		Отдельные стержни			
ОС-1	ГОСТ 5781-82	ø 12 АШ l=820	28	0,73	20,44 кг
ОС-2	ГОСТ 5781-82	ø 12 АШ l=1420	168	1,26	211,68кг

ПРИМЕЧАНИЕ:

1.Данный лист читать совместо с листами АС-16,17

СХЕМА БЛОКИРОВКИ

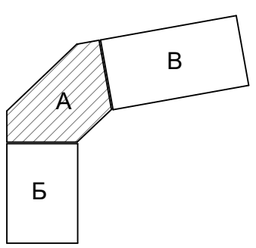

Изм.	Кол.уч.	Лист	№ докум.	Подпись	Дата
ГИП					
Инженер		Махмудов А			

Договор №____-2025__ АС

Строительство жилого дома с торгово-бытовым обслуживанием на 1-м этаже, автостоянкой и детской площадкой, со сносом существующих зданий и сооружений принадлежащих гр.Мухаммедову Х на пересечении улиц И.Муминова и Зульфия в городе Бухаре.

БЛОК А (проект усиления)

Стадия	Лист	Листов
РП	19	

МОНОЛИТНЫЕ СЕРДЕЧНИКИ МС-1, СПЕЦИФИКАЦИЯ ЭЛЕМЕНТОВ

ООО "ЛОЙИХАСУВКУРИЛИШ" г.Бухара

МС-1

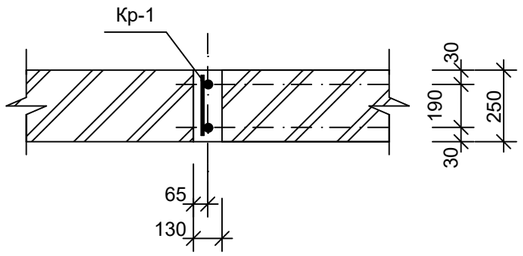

Кр-1

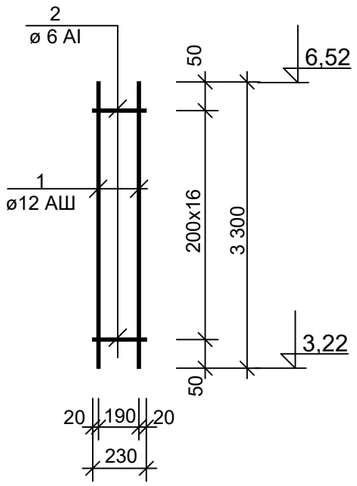

СПЕЦИФИКАЦИЯ ЭЛЕМЕНТОВ СЕРДЕЧНИКОВ

Марка поз.	Обозначение	Наименование	Кол-во	Масса ед.кг	Приме-чание
		Монолитные сердечники			
МС-1		МС-1	77		на всё
Кр-1		Кр-1(шт)	77		
1	ГОСТ 5781-82	ø 12 АШ l=3300	154	2,93	451,22кг
2	- " -	ø 6 А1 l=230	1309	0,05	65,45кг
		бетон кл.В12,5			7,70м3
		Отдельные стержни			
ОС-1	ГОСТ 5781-82	ø 12 АШ l=820	22	0,73	16,06кг
ОС-2	ГОСТ 5781-82	ø 12 АШ l=1420	154	1,26	194,04кг

ПРИМЕЧАНИЕ:

1.Данный лист читать совместо с листами АС-16,17

СХЕМА БЛОКИРОВКИ

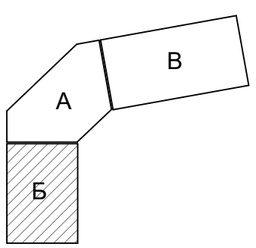

Изм.	Кол.уч.	Лист	№ докум.	Подпись	Дата
ГИП					
Инженер		Махмудов А			

Договор №____-2025__ АС

Строительство жилого дома с торгово-бытовым обслуживанием на 1-м этаже, автостоянкой и детской площадкой, со сносом существующих зданий и сооружений принадлежащих гр.Мухаммедову Х на пересечении улиц И.Муминова и Зульфия в городе Бухаре.

БЛОК Б (проект усиления)

Стадия	Лист	Листов
РП	20	

МОНОЛИТНЫЕ СЕРДЕЧНИКИ МС-1, СПЕЦИФИКАЦИЯ ЭЛЕМЕНТОВ

ООО "ЛОЙИХАСУВКУРИЛИШ" г.Бухара

МП-2

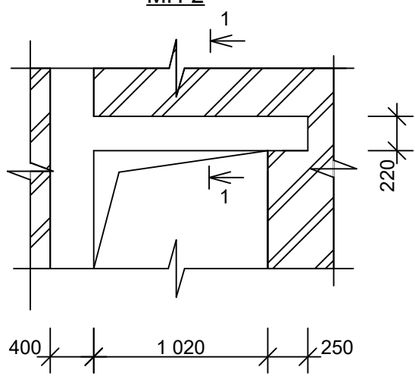

1-1

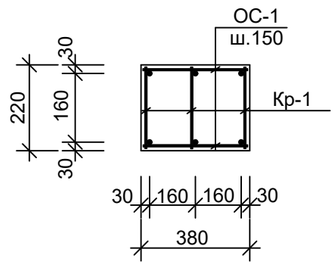

Кр-1

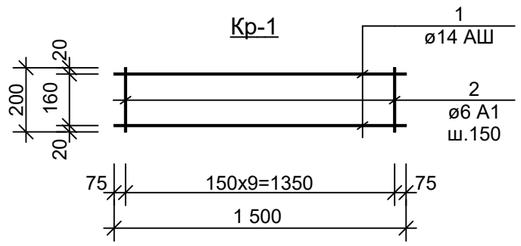

МОНОЛИТНЫЙ ПОЯС ПЕРЕМЫЧКА МПП-1

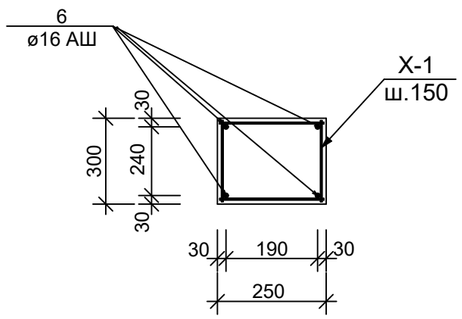

МОНОЛИТНАЯ ПЕРЕМЫЧКА ПР-1, ПР-2

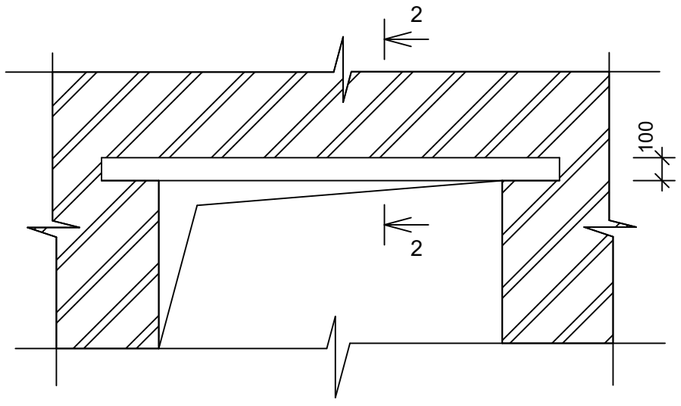

Х-1

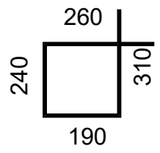

СПЕЦИФИКАЦИЯ ЭЛЕМЕНТОВ ПЕРЕМЫЧЕК

Марка поз.	Обозначение	Наименование	Кол-во	Масса ед.кг	Приме-чание
		Монолитные перемычки			
МП-2		**МП-2**	**42**		**на всё**
Кр-1		Кр-1	**126**		
1	ГОСТ 5781-82	ø 14 АШ l=1500	252	1,81	456,12кг
2	- " -	ø 6 А1 l=200	1 260	0,044	55,44кг
ОС-1	ГОСТ 5781-82	ø 6 А1 l=360	840	0,0792	66,53кг
		бетон кл.В15			7,182м3
ПР-1		**ПР-1**	**49**		**на всё**
Кр-2		Кр-2	49		
3	ГОСТ 5781-82	ø 14 АШ l=1500	98	1,81	177,38кг
4	- " -	ø 6 А1 l=100	490	0,022	10,78 кг
		бетон кл.В15			0,882м3
ПР-2		**ПР-2**	**42**		**на всё**
Кр-3		Кр-3	42		
5	ГОСТ 5781-82	ø 12 АШ l=1200	84	1,07	89,88кг
4	- " -	ø 6 А1 l=100	336	0,022	7,392 кг
		бетон кл.В15			0,605м3
МПП-1		**МПП-1(п.м)**	206,5		**на всё**
6	ГОСТ 5781-82	ø 14 АШ lобщ=826,0м		1,58	1305,1кг
Х-1	- " -	ø 6 А1 l=1000	1372	0,22	301,84кг
		бетон кл.В15			15,488м3

СХЕМА БЛОКИРОВКИ

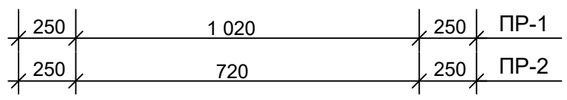

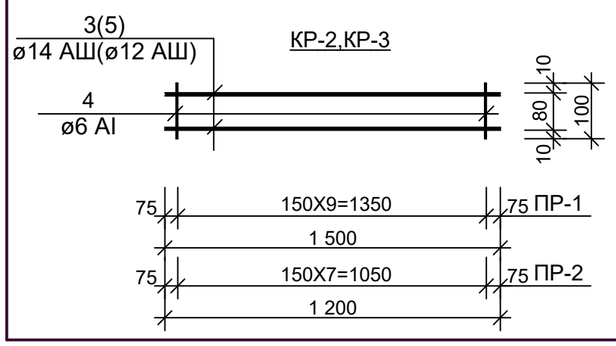

2-2

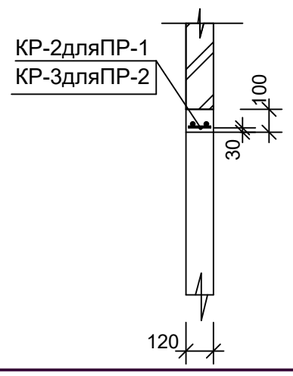

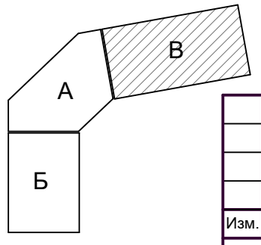

ПРИМЕЧАНИЕ:

1.Данный лист читать совместо с листами АС-16,17

Изм.	Кол.уч.	Лист	№ докум.	Подпись	Дата
ГИП					
Инженер	Махмудов А				

Договор №____-2025__ АС

Строительство жилого дома с торгово-бытовым обслуживанием на 1-м этаже, автостоянкой и детской площадкой, со сносом существующих зданий и сооружений принадлежащих гр.Мухаммедову Х на пересечении улиц И.Муминова и Зульфия в городе Бухаре.

БЛОК В (проект усиления)

Стадия	Лист	Листов
РП	21	

МОНОЛИТНАЯ ПЕРЕМЫЧКА МП-1 СЕЧЕНИЯ, СПЕЦИФИКАЦИЯ ЭЛЕМЕНТОВ ПЕРЕМЫЧЕК

ООО "ЛОЙИХАСУВКУРИЛИШ" г.Бухара

МП-2

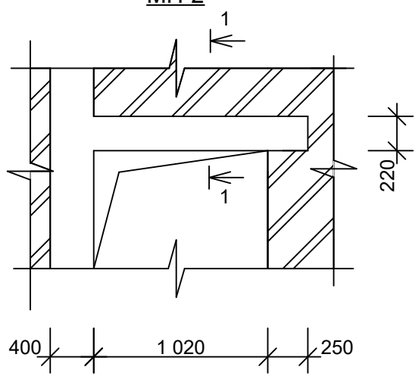

1-1

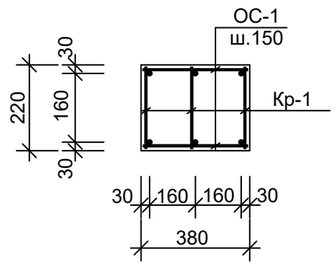

Кр-1

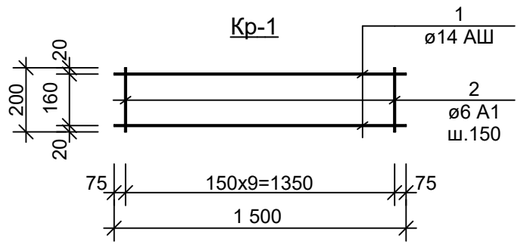

МОНОЛИТНЫЙ ПОЯС ПЕРЕМЫЧКА МПП-1

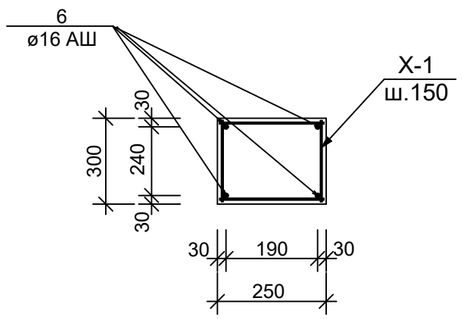

МОНОЛИТНАЯ ПЕРЕМЫЧКА ПР-1, ПР-2

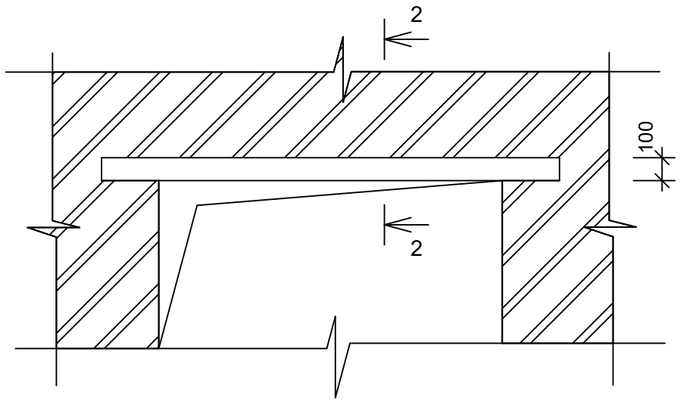

Х-1

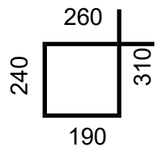

СПЕЦИФИКАЦИЯ ЭЛЕМЕНТОВ ПЕРЕМЫЧЕК

Марка поз.	Обозначение	Наименование	Кол-во	Масса ед.кг	Приме-чание
		Монолитные перемычки			
МП-2		**МП-2**	**21**		**на всё**
Кр-1		Кр-1	**63**		
1	ГОСТ 5781-82	ø 14 АШ l=1500	126	1,81	228,06кг
2	- " -	ø 6 А1 l=200	630	0,044	27,72кг
ОС-1	ГОСТ 5781-82	ø 6 А1 l=360	420	0,0792	33,264кг
		бетон кл.В15			3,591м3
ПР-1		**ПР-1**	**42**		**на всё**
Кр-2		Кр-2	42		
3	ГОСТ 5781-82	ø 14 АШ l=1500	84	1,81	152,04кг
4	- " -	ø 6 А1 l=100	420	0,022	9,24 кг
		бетон кл.В15			0,756м3
ПР-2		**ПР-2**	**28**		**на всё**
Кр-3		Кр-3	28		
5	ГОСТ 5781-82	ø 12 АШ l=1200	56	1,07	59,92кг
4	- " -	ø 6 А1 l=100	224	0,022	4,928 кг
		бетон кл.В15			0,403м3
МПП-1		**МПП-1(п.м)**	198,8		**на всё**
6	ГОСТ 5781-82	ø 14 АШ lобщ=795,2м		1,58	1256,42кг
Х-1	- " -	ø 6 А1 l=1000	1330	0,222	295,2кг
		бетон кл.В15			14,93м3

СХЕМА БЛОКИРОВКИ

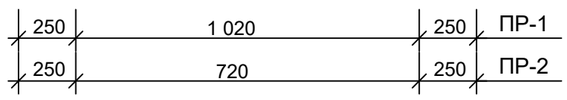

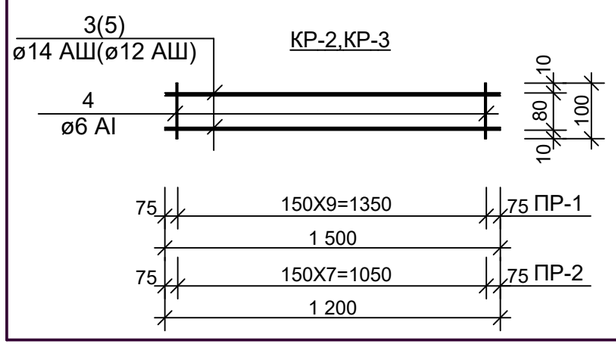

2-2

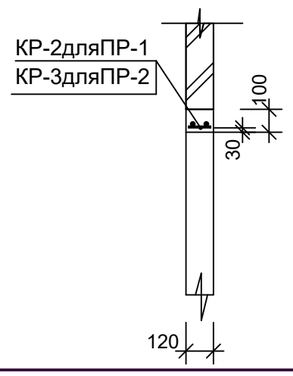

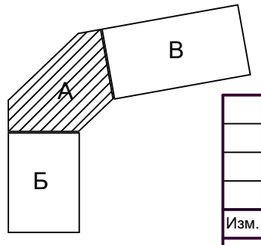

ПРИМЕЧАНИЕ:

1.Данный лист читать совместо с листами АС-16,17

Изм.	Кол.уч.	Лист	№ докум.	Подпись	Дата
ГИП					
Инженер	Махмудов А				

Договор №____-2025__ АС

Строительство жилого дома с торгово-бытовым обслуживанием на 1-м этаже, автостоянкой и детской площадкой, со сносом существующих зданий и сооружений принадлежащих гр.Мухаммедову Х на пересечении улиц И.Муминова и Зульфия в городе Бухаре.

БЛОК А (проект усиления)

Стадия	Лист	Листов
РП	22	

МОНОЛИТНАЯ ПЕРЕМЫЧКА МП-1 СЕЧЕНИЯ, СПЕЦИФИКАЦИЯ ЭЛЕМЕНТОВ ПЕРЕМЫЧЕК

ООО "ЛОЙИХАСУВКУРИЛИШ" г.Бухара

МП-2

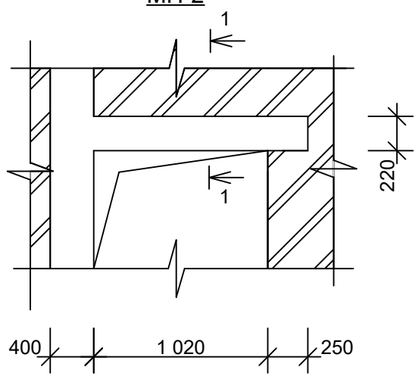

1-1

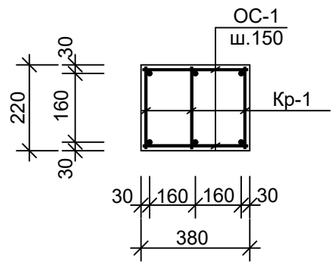

Кр-1

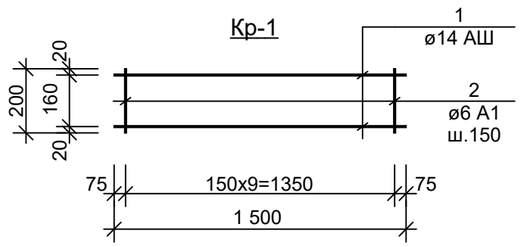

МОНОЛИТНЫЙ ПОЯС ПЕРЕМЫЧКА МПП-1

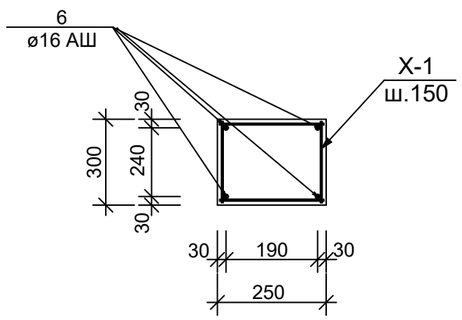

МОНОЛИТНАЯ ПЕРЕМЫЧКА ПР-1, ПР-2

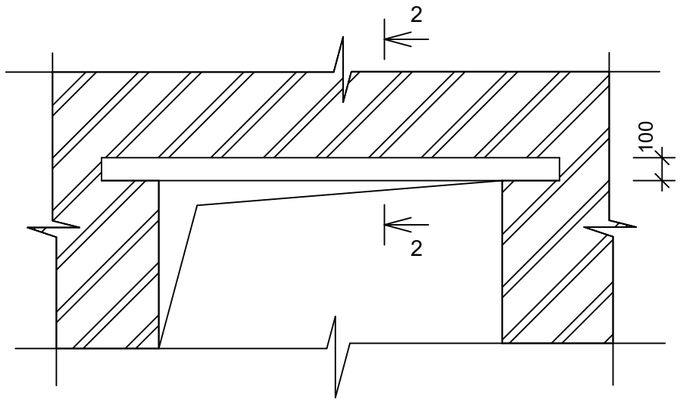

Х-1

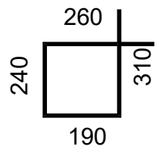

СПЕЦИФИКАЦИЯ ЭЛЕМЕНТОВ ПЕРЕМЫЧЕК

Марка поз.	Обозначение	Наименование	Кол-во	Масса ед.кг	Приме-чание
		Монолитные перемычки			
МП-2		**МП-2**	**35**		**на всё**
Кр-1		Кр-1	**105**		
1	ГОСТ 5781-82	ø 14 АШ l=1500	210	1,81	380,1кг
2	- " -	ø 6 А1 l=200	1050	0,044	42,2кг
ОС-1	ГОСТ 5781-82	ø 6 А1 l=360	700	0,0792	55,44кг
		бетон кл.В15			5,99м3
ПР-1		**ПР-1**	**28**		**на всё**
Кр-2		Кр-2	28		
3	ГОСТ 5781-82	ø 14 АШ l=1500	56	1,81	101,36кг
4	- " -	ø 6 А1 l=100	280	0,022	6,16 кг
		бетон кл.В15			0,504м3
ПР-2		**ПР-2**	**28**		**на всё**
Кр-3		Кр-3	28		
5	ГОСТ 5781-82	ø 12 АШ l=1200	56	1,07	59,92кг
4	- " -	ø 6 А1 l=100	224	0,022	4,928 кг
		бетон кл.В15			0,403м3
МПП-1		**МПП-1(п.м)**	189,0		**на всё**
6	ГОСТ 5781-82	ø 14 АШ lобщ=756 м		1,58	1194,5кг
Х-1	- " -	ø 6 А1 l=1000	1260	0,222	279,7кг
		бетон кл.В15			14,18м3

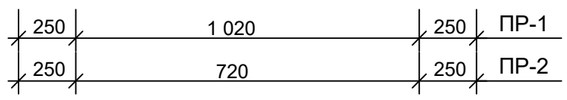

СХЕМА БЛОКИРОВКИ

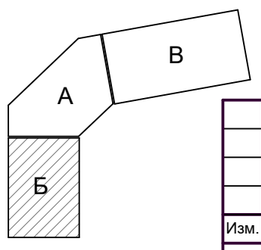

ПРИМЕЧАНИЕ:

1.Данный лист читать совместо с листами АС-16,17

3(5)
ø14 АШ(ø12 АШ)

КР-2,КР-3

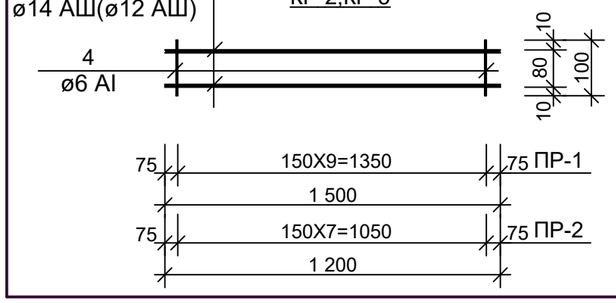

2-2

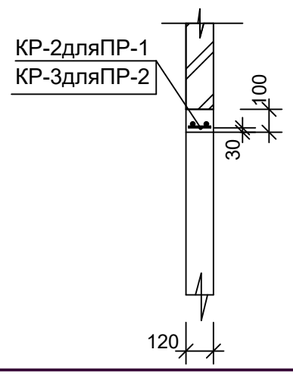

Изм.	Кол.уч.	Лист	№ докум.	Подпись	Дата
ГИП					
Инженер	Махмудов А				

Договор №____-2025__ АС

Строительство жилого дома с торгово-бытовым обслуживанием на 1-м этаже, автостоянкой и детской площадкой, со сносом существующих зданий и сооружений принадлежащих гр.Мухаммедову Х на пересечении улиц И.Муминова и Зульфия в городе Бухаре.

БЛОК Б (проект усиления)

Стадия	Лист	Листов
РП	23	

МОНОЛИТНАЯ ПЕРЕМЫЧКА МП-1 СЕЧЕНИЯ, СПЕЦИФИКАЦИЯ ЭЛЕМЕНТОВ ПЕРЕМЫЧЕК

ООО "ЛОЙИХАСУВКУРИЛИШ" г.Бухара

УЗЕЛ КРЕПЛЕНИЯ ПЕРЕГОРОДОК К ПЕРЕКРЫТИЮ

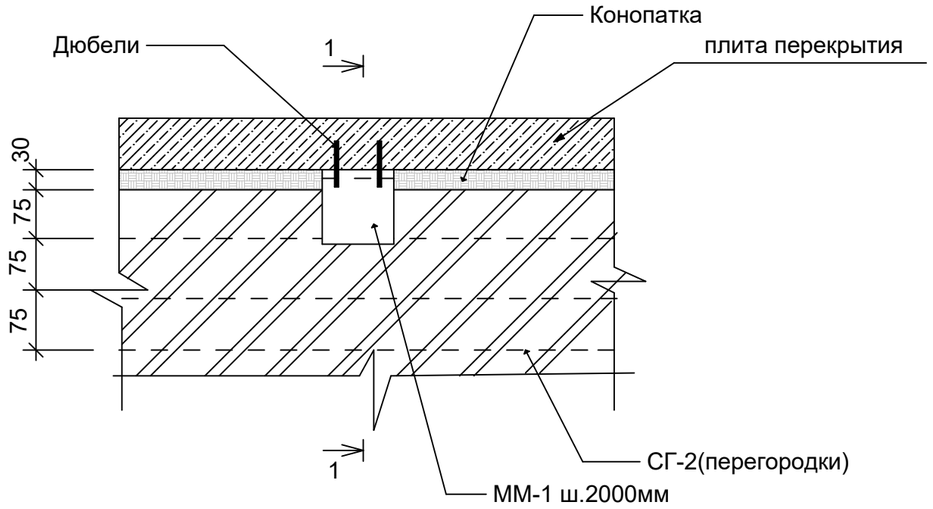

1-1

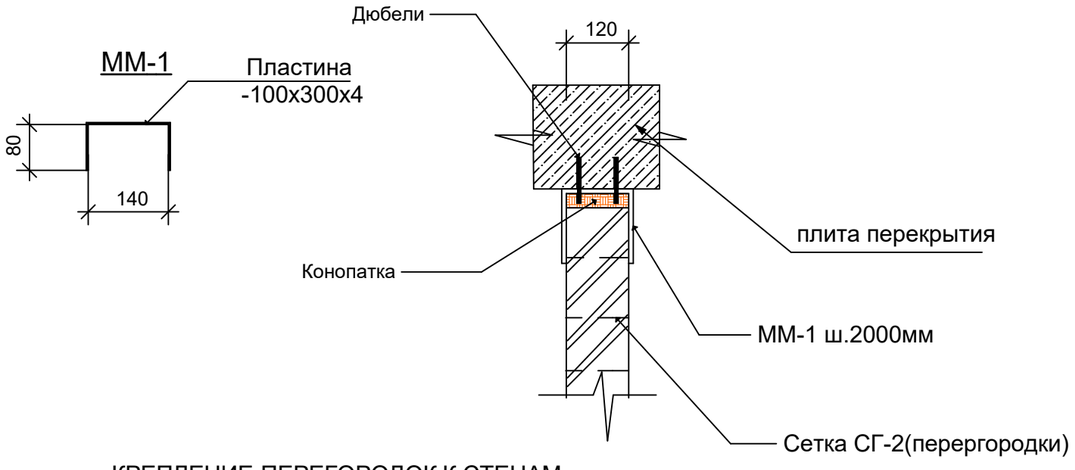

КРЕПЛЕНИЕ ПЕРЕГОРОДОК К СТЕНАМ И К КОЛОНАМ

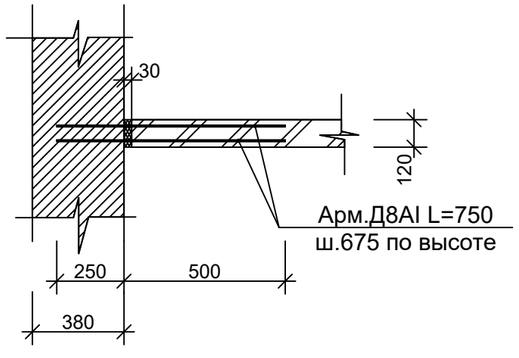

СХЕМА БЛОКИРОВКИ

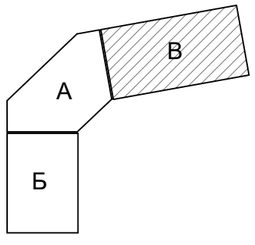

СПЕЦИФИКАЦИЯ ЭЛЕМЕНТОВ

Марка поз.	Обозначение	Наименование	Кол-во	Масса ед кг	ПРИМЕЧ.
		КРЕПЛЕНИЕ ПЕРЕГОРОДОК			
		К ПЕРЕКРЫТИЮ			
ММ-1	ГОСТ 103-76	-100Х300Х4	504	0,94	473,76 кг
		ДЮБЕЛИ			2016 шт
		КРЕПЛЕНИЕ ПЕРЕГОРОДОК			
		К СТЕНАМ			
	ГОСТ 5781-82	АРМ.Д8AI L=750	840	0,29	243,6 кг

ПРИМЕЧАНИЕ:

1.Данный лист читать совместно с листами АС-16,17

Изм.	Кол.уч.	Лист	№ докум.	Подпись	Дата
ГИП					
Инженер	Махмудов А				

Договор №____-2025__ АС

Строительство жилого дома с торгово-бытовым обслуживанием на 1-м этаже, автостоянкой и детской площадкой, со сносом существующих зданий и сооружений принадлежащих гр.Мухаммедову Х на пересечении улиц И.Муминова и Зульфия в городе Бухаре.

БЛОК В (проект усиления)

Стадия	Лист	Листов
РП	24	

УЗЛЫ КРЕПЛЕНИЯ ПЕРЕГОРОДОК

ООО "ЛОЙИХАСУВКУРИЛИШ" г.Бухара

УЗЕЛ КРЕПЛЕНИЯ ПЕРЕГОРОДОК К ПЕРЕКРЫТИЮ

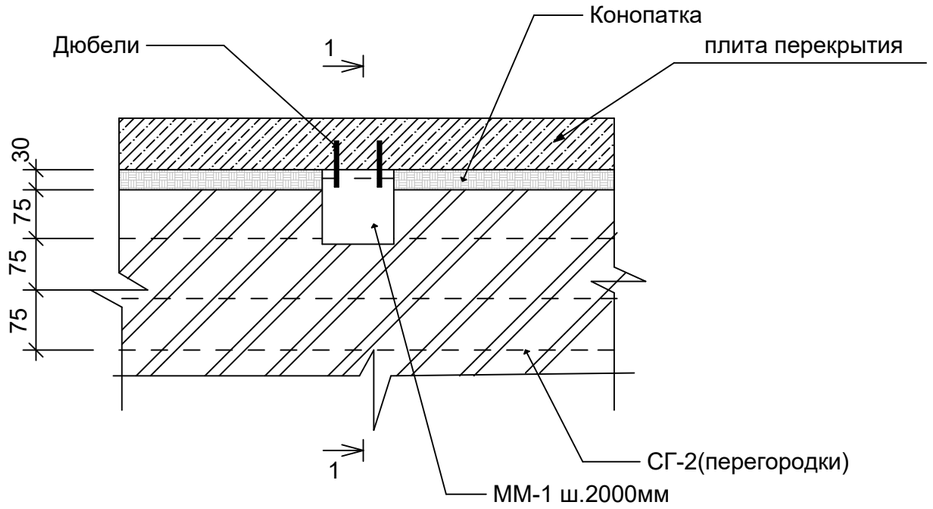

1-1

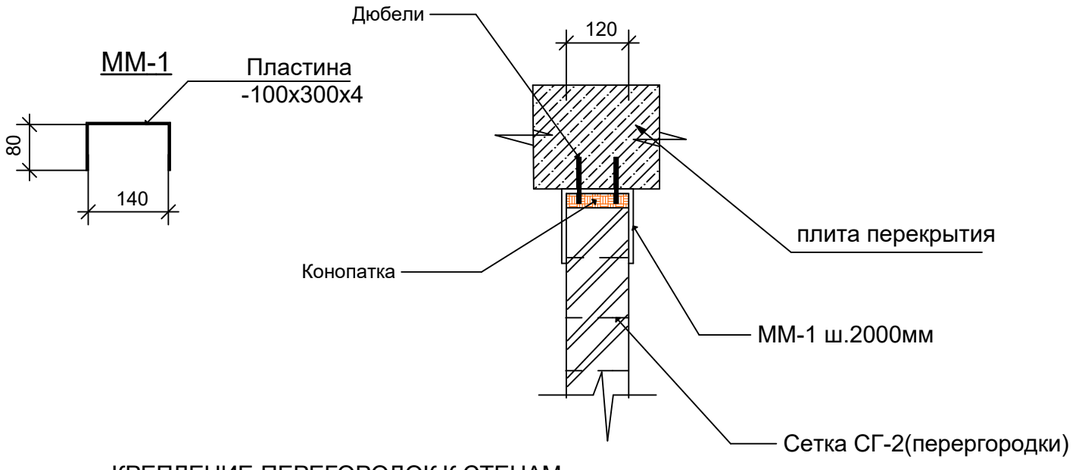

КРЕПЛЕНИЕ ПЕРЕГОРОДОК К СТЕНАМ И К КОЛОНАМ

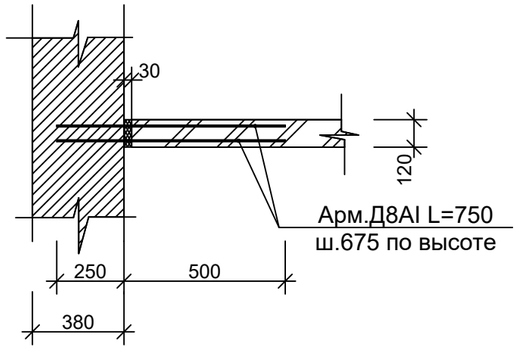

СХЕМА БЛОКИРОВКИ

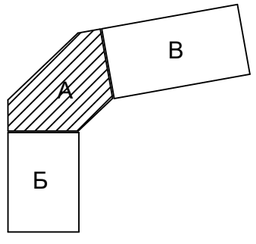

СПЕЦИФИКАЦИЯ ЭЛЕМЕНТОВ

Марка поз.	Обозначение	Наименование	Кол-во	Масса ед кг	ПРИМЕЧ.
		КРЕПЛЕНИЕ ПЕРЕГОРОДОК			
		К ПЕРЕКРЫТИЮ			
ММ-1	ГОСТ 103-76	-100Х300Х4	280	0,94	263,2кг
		ДЮБЕЛИ			1120 шт
		КРЕПЛЕНИЕ ПЕРЕГОРОДОК			
		К СТЕНАМ			
	ГОСТ 5781-82	АРМ.Д8AI L=750	336	0,29	97,44кг

ПРИМЕЧАНИЕ:

1.Данный лист читать совместово с листами АС-16,17

Изм.	Кол.уч.	Лист	№ докум.	Подпись	Дата
ГИП					
Инженер	Махмудов А				

Договор №____-2025__ АС

Строительство жилого дома с торгово-бытовым обслуживанием на 1-м этаже, автостоянкой и детской площадкой, со сносом существующих зданий и сооружений принадлежащих гр.Мухаммедову Х на пересечении улиц И.Муминова и Зульфия в городе Бухаре.

БЛОК А (проект усиления)

Стадия	Лист	Листов
РП	25	

УЗЛЫ КРЕПЛЕНИЯ ПЕРЕГОРОДОК

ООО "ЛОЙИХАСУВКУРИЛИШ" г.Бухара

УЗЕЛ КРЕПЛЕНИЯ ПЕРЕГОРОДОК К ПЕРЕКРЫТИЮ

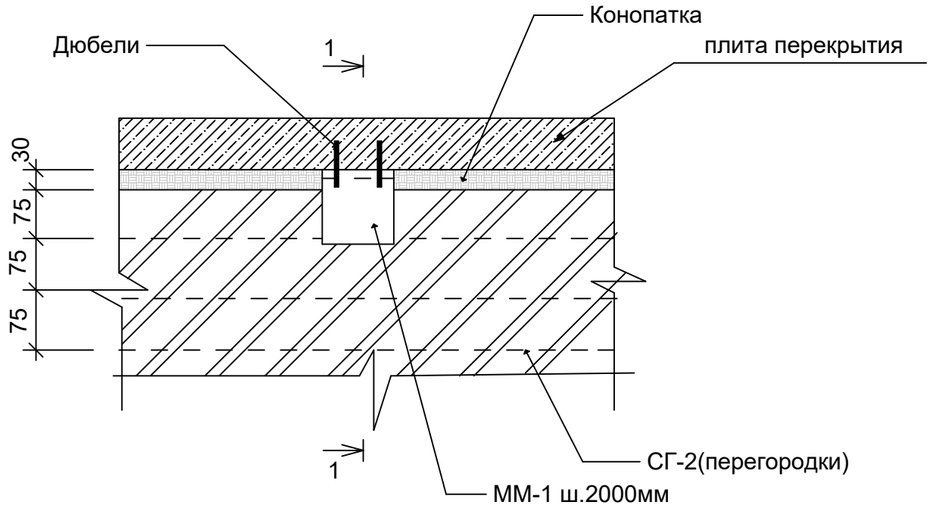

1-1

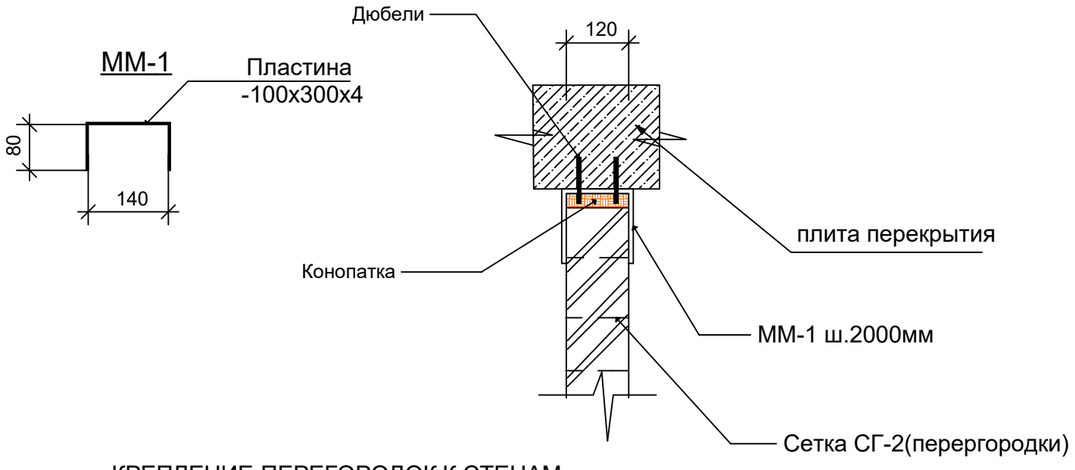

КРЕПЛЕНИЕ ПЕРЕГОРОДОК К СТЕНАМ И К КОЛОНАМ

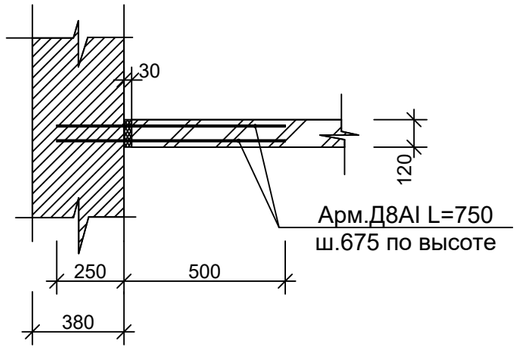

СХЕМА БЛОКИРОВКИ

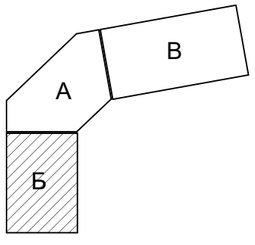

СПЕЦИФИКАЦИЯ ЭЛЕМЕНТОВ

Марка поз.	Обозначение	Наименование	Кол-во	Масса ед кг	ПРИМЕЧ.
		КРЕПЛЕНИЕ ПЕРЕГОРОДОК			
		К ПЕРЕКРЫТИЮ			
ММ-1	ГОСТ 103-76	-100Х300Х4	280	0,94	263,2кг
		ДЮБЕЛИ			1120 шт
		КРЕПЛЕНИЕ ПЕРЕГОРОДОК			
		К СТЕНАМ			
	ГОСТ 5781-82	АРМ.Д8AI L=750	392	0,29	113,68 кг

ПРИМЕЧАНИЕ:

1.Данный лист читать совместно с листами АС-16,17

Изм.	Кол.уч.	Лист	№ докум.	Подпись	Дата
ГИП					
Инженер	Махмудов А				

Договор №____-2025__ АС

Строительство жилого дома с торгово-бытовым обслуживанием на 1-м этаже, автостоянкой и детской площадкой, со сносом существующих зданий и сооружений принадлежащих гр.Мухаммедову Х на пересечении улиц И.Муминова и Зульфия в городе Бухаре.

БЛОК Б (проект усиления)

Стадия	Лист	Листов
РП	26	

УЗЛЫ КРЕПЛЕНИЯ ПЕРЕГОРОДОК

ООО "ЛОЙИХАСУВКУРИЛИШ" г.Бухара

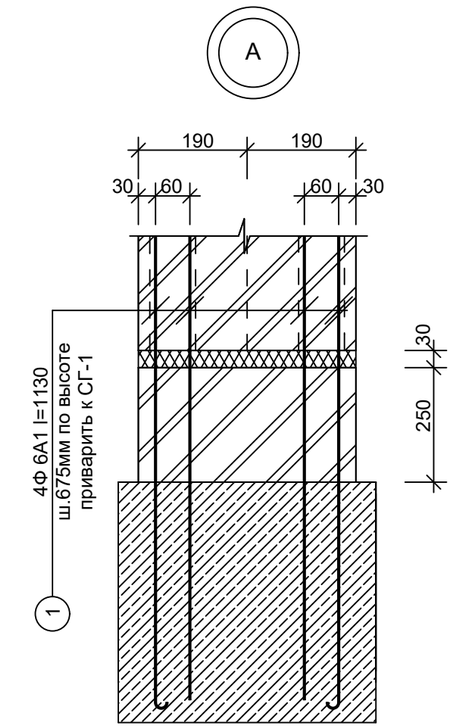

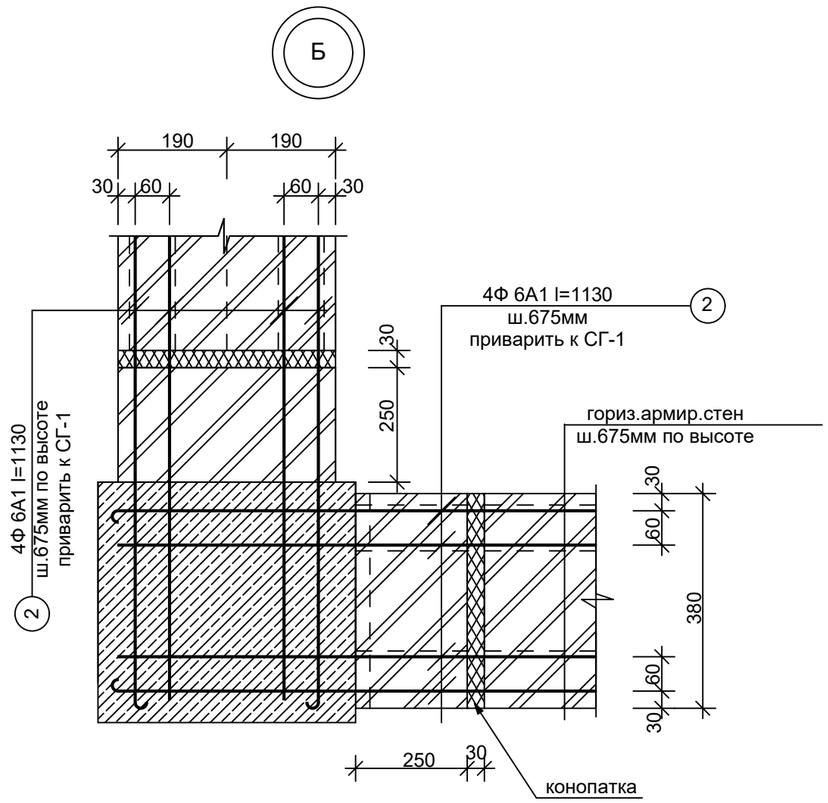

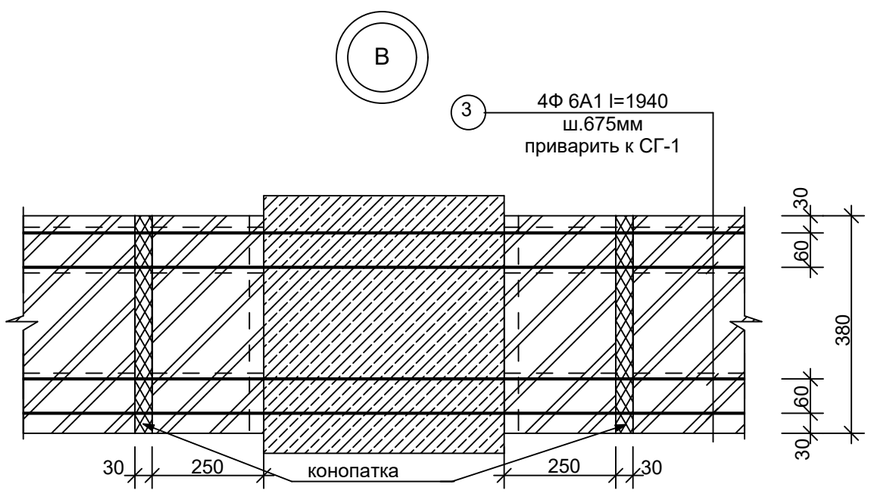

КРЕПЛЕНИЕ СТЕН К РИГЕЛЮ

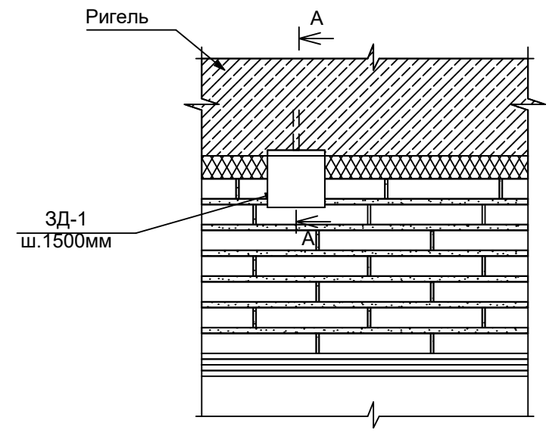

А-А

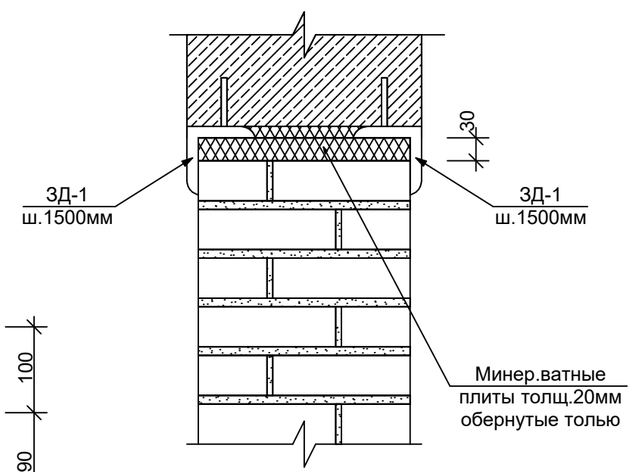

ЗД-1

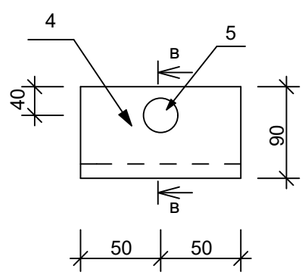

в-в

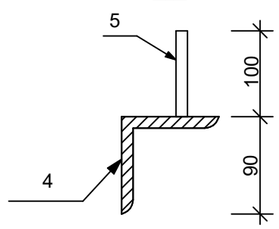

ПРИМЕЧАНИЕ:

1.ДАННЫЙ ЛИСТ ЧИТАТЬ СОВМЕСТНО С ЛИСТАМИ АС:16,17,28,29,30

УЗЕЛ ЗАПОЛНЕНИЯ ДЕФОРМАЦИОННЫХ ШВОВ (вертикальных)

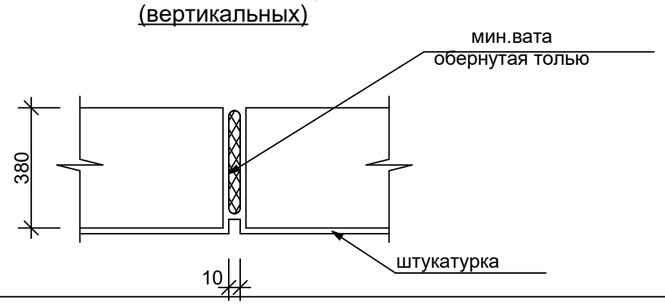

Изм.	Кол.уч.	Лист	№ докум.	Подпись	Дата
ГИП					
Инженер	Махмудов А				

Договор №____-2025__ АС

Строительство жилого дома с торгово-бытовым обслуживанием на 1-м этаже, автостоянкой и детской площадкой, со сносом существующих зданий и сооружений принадлежащих гр.Мухаммедову Х на пересечении улиц И.Муминова и Зульфия в городе Бухаре.

БЛОКИ А, Б, В (проект усиления)

Стадия	Лист	Листов
РП	27	

УЗЛЫ КРЕПЛЕНИЯ СТЕН К Ж/Б КАРКАСУ

ООО "ЛОЙИХАСУВКУРИЛИШ" г.Бухара

СПЕЦИФИКАЦИЯ ЭЛЕМЕНТОВ КРЕПЛЕНИЯ СТЕН

Марка поз.	Обозначение	Наименование	Кол-во	Масса ед.кг	Примечание
Уз.А		Узел "А"	105		на всё
1	ГОСТ 5781-82*	Ф 6 А1 l=1130	1680	0,24	403,2кг
Уз.Б		Узел "Б"	39		на всё
2	ГОСТ 5781-82*	Ф 6 А1 l=1130	1248	0,24	299,5кг
Уз.В		Узел "В"	107		на всё
3	ГОСТ 5781-82*	Ф 6 А1 l=1940	1712	0,42	719,04кг
		Крепление стен к ригелю			
ЗД-1		ЗД-1	986		на всё
4	ГОСТ 8509-86*	∟90х90х6 l=100	986	0,84	828,24кг
5	ГОСТ 5781-82*	Ф 12 А Ш l=100	986	0,09	88,74кг

ПРИМЕЧАНИЕ:

1.ДАННЫЙ ЛИСТ ЧИТАТЬ СОВМЕСТНО С ЛИСТАМИ АС:27

Изм.	Кол.уч.	Лист	№ докум.	Подпись	Дата
ГИП					
Инженер		Махмудов А			

Договор №____-2025__ АС

Строительство жилого дома с торгово-бытовым обслуживанием на 1-м этаже, автостоянкой и детской площадкой, со сносом существующих зданий и сооружений принадлежащих гр.Мухаммедову Х на пересечении улиц И.Муминова и Зульфия в городе Бухаре.

БЛОК В (проект усиления)

Стадия	Лист	Листов
РП	28	

СПЕЦИФИКАЦИЯ ЭЛЕМЕНТОВ КРЕПЛЕНИЯ СТЕН К Ж/Б КАРКАСУ

ООО "ЛОЙИХАСУВКУРИЛИШ" г.Бухара

СПЕЦИФИКАЦИЯ ЭЛЕМЕНТОВ КРЕПЛЕНИЯ СТЕН

Марка поз.	Обозначение	Наименование	Кол-во	Масса ед.кг	Примечание
Уз.А		Узел "А"	81		на всё
1	ГОСТ 5781-82*	Ф 6 А1 l=1130	1296	0,24	311,04кг
Уз.Б		Узел "Б"	24		на всё
2	ГОСТ 5781-82*	Ф 6 А1 l=1130	768	0,24	184,32кг
Уз.В		Узел "В"	75		на всё
3	ГОСТ 5781-82*	Ф 6 А1 l=1940	1200	0,42	504,0кг
		Крепление стен к ригелю			
ЗД-1		ЗД-1	560		на всё
4	ГОСТ 8509-86*	∟90х90х6 l=100	560	0,84	470,4кг
5	ГОСТ 5781-82*	Ф 12 А Ш l=100	560	0,09	50,4 кг

ПРИМЕЧАНИЕ:

1.ДАННЫЙ ЛИСТ ЧИТАТЬ СОВМЕСТНО С ЛИСТАМИ АС:27

Изм.	Кол.уч.	Лист	№ докум.	Подпись	Дата
ГИП					
Инженер		Махмудов А			

АС

Строительство жилого дома с торгово-бытовым обслуживанием на 1-м этаже, автостоянкой и детской площадкой, со сносом существующих зданий и сооружений принадлежащих гр.Мухаммедову Х на пересечении улиц И.Муминова и Зульфия в городе Бухаре.

БЛОК А (проект усиления)

Стадия	Лист	Листов
РП	29	

СПЕЦИФИКАЦИЯ ЭЛЕМЕНТОВ КРЕПЛЕНИЯ СТЕН К Ж/Б КАРКАСУ

ООО "ЛОЙИХАСУВКУРИЛИШ" г.Бухара

СПЕЦИФИКАЦИЯ ЭЛЕМЕНТОВ КРЕПЛЕНИЯ СТЕН

Марка поз.	Обозначение	Наименование	Кол-во	Масса ед.кг	Примечание
Уз.А		Узел "А"	82		на всё
1	ГОСТ 5781-82*	Ф 6 А1 l=1130	1312	0,24	314,88кг
Уз.Б		Узел "Б"	32		на всё
2	ГОСТ 5781-82*	Ф 6 А1 l=1130	1024	0,24	245,76кг
Уз.В		Узел "В"	68		на всё
3	ГОСТ 5781-82*	Ф 6 А1 l=1940	1088	0,42	456,96кг
		Крепление стен к ригелю			
ЗД-1		ЗД-1	560		на всё
4	ГОСТ 8509-86*	∟90х90х6 l=100	560	0,84	470,4кг
5	ГОСТ 5781-82*	Ф 12 А Ш l=100	560	0,09	50,4 кг

ПРИМЕЧАНИЕ:

1.ДАННЫЙ ЛИСТ ЧИТАТЬ СОВМЕСТНО С ЛИСТАМИ АС:27

Изм.	Кол.уч.	Лист	№ докум.	Подпись	Дата
ГИП					
Инженер		Махмудов А			

АС

Строительство жилого дома с торгово-бытовым обслуживанием на 1-м этаже, автостоянкой и детской площадкой, со сносом существующих зданий и сооружений принадлежащих гр.Мухаммедову Х на пересечении улиц И.Муминова и Зульфия в городе Бухаре.

БЛОК Б (проект усиления)

Стадия	Лист	Листов
РП	30	

СПЕЦИФИКАЦИЯ ЭЛЕМЕНТОВ КРЕПЛЕНИЯ СТЕН К Ж/Б КАРКАСУ

ООО "ЛОЙИХАСУВКУРИЛИШ" г.Бухара

ПЛАН СХЕМЫ РАМ

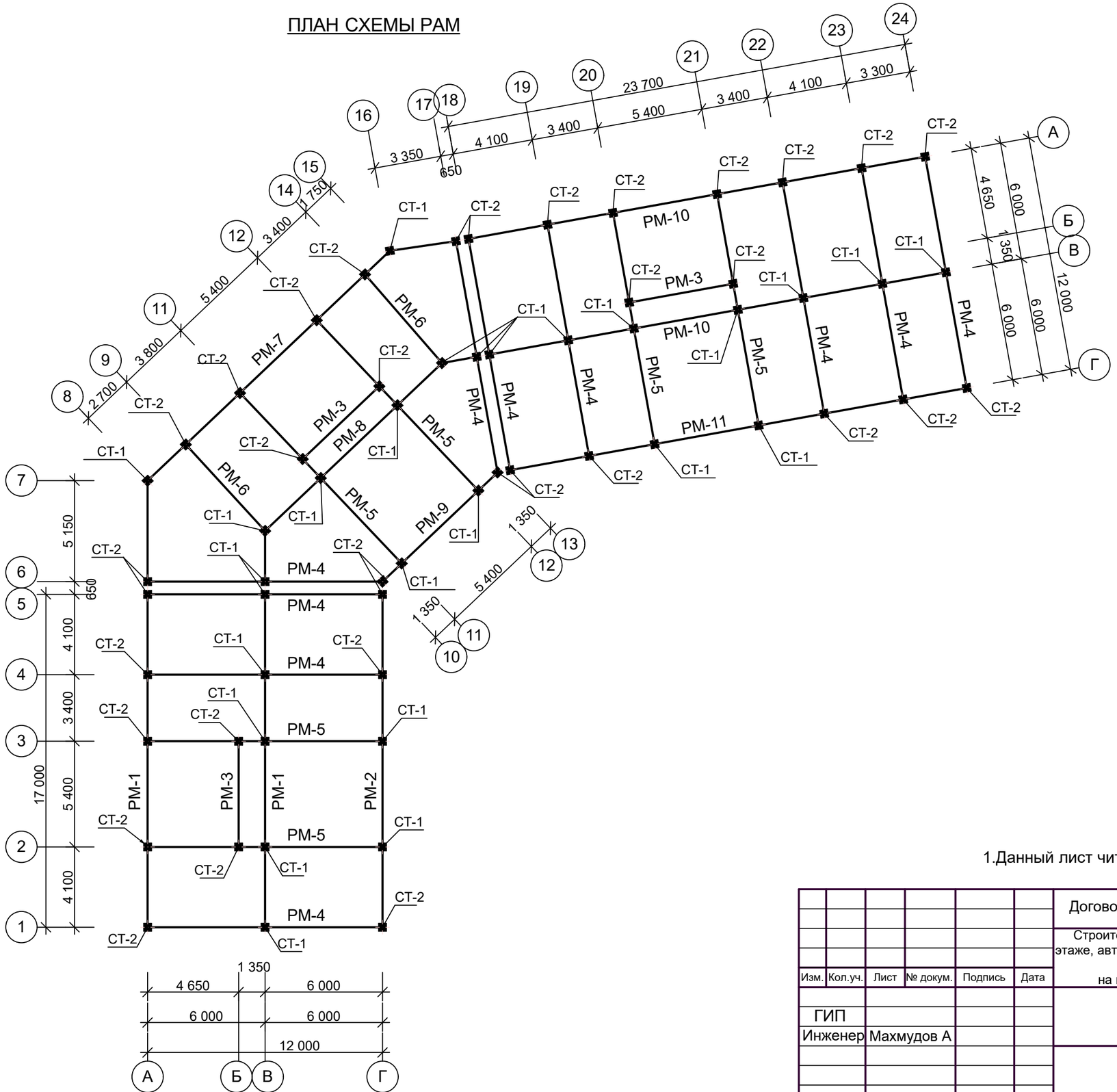

СХЕМА БЛОКИРОВКИ

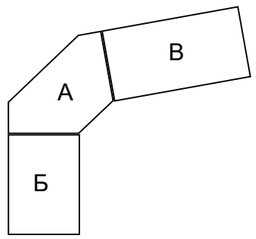

ПРИМЕЧАНИЕ:

1.Данный лист читать совместно с листами АС-16,17,31-65

						Договор №____-2025__		АС
						Строительство жилого дома с торгово-бытовым обслуживанием на 1-м этаже, автостоянкой и детской площадкой, со сносом существующих зданий и сооружений принадлежащих гр.Мухаммедову Х на пересечении улиц И.Муминова и Зульфия в городе Бухаре.		
Изм.	Кол.уч.	Лист	№ докум.	Подпись	Дата			
ГИП						БЛОКИ А, Б, В (Проект усиления)	Стадия	Лист	Листов
Инженер		Махмудов А					РП	31	
						План схемы рам	ООО "ЛОЙИХАСУВКУРИЛИШ" г.Бухара		

РАМА РМ-1

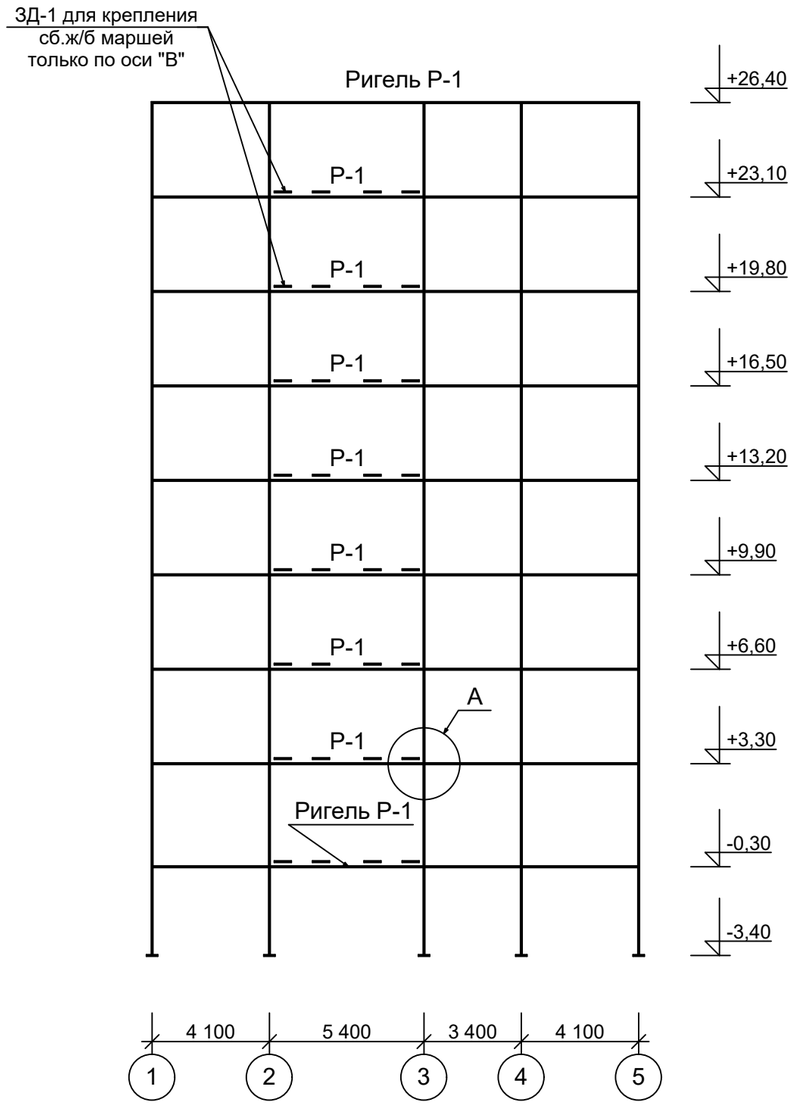

РАМА РМ-2

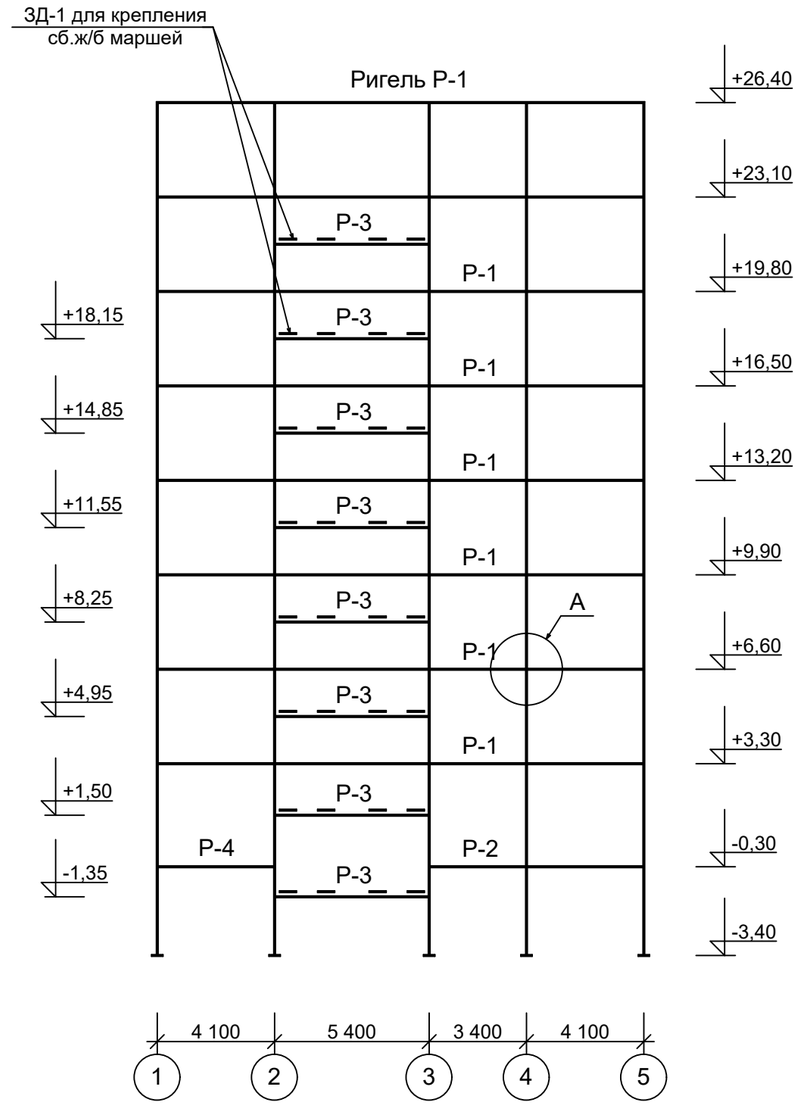

РАМА РМ-3

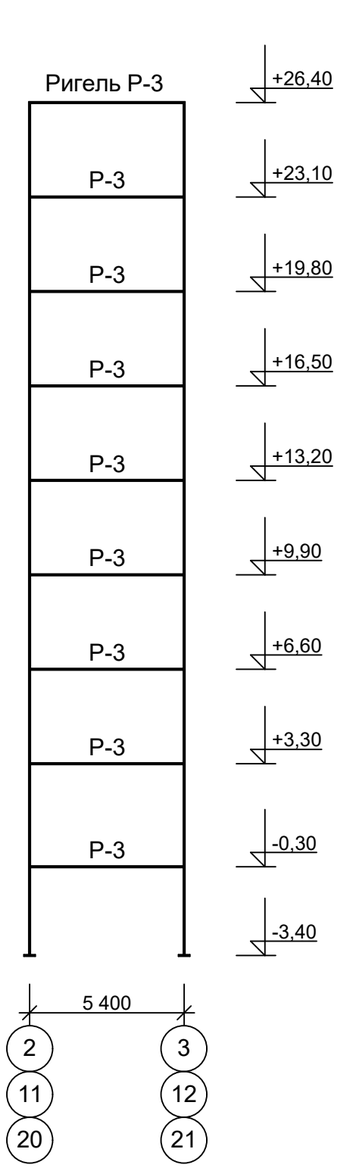

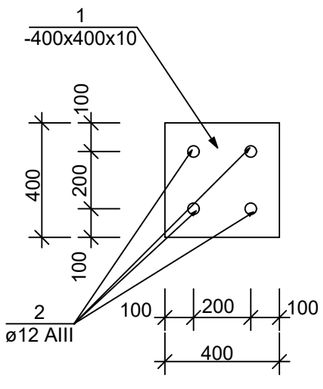

ЗД-1

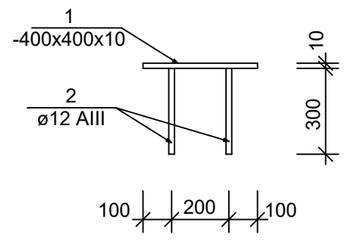

ПРИМЕЧАНИЕ:

1.Данный лист читать совместно с листами АС-16,17,31-65

Изм.	Кол.уч.	Лист	№ докум.	Подпись	Дата
ГИП					
Инженер		Махмудов А			

Договор №____-2025__ АС

Строительство жилого дома с торгово-бытовым обслуживанием на 1-м этаже, автостоянкой и детской площадкой, со сносом существующих зданий и сооружений принадлежащих гр.Мухаммедову Х на пересечении улиц И.Муминова и Зульфия в городе Бухаре.

БЛОКИ А, Б, В (Проект усиления)

Стадия	Лист	Листов
РП	32	

Рама РМ-1, РМ-2, РМ-3

ООО "ЛОЙИХАСУВКУРИЛИШ" г.Бухара

РАМА РМ-4

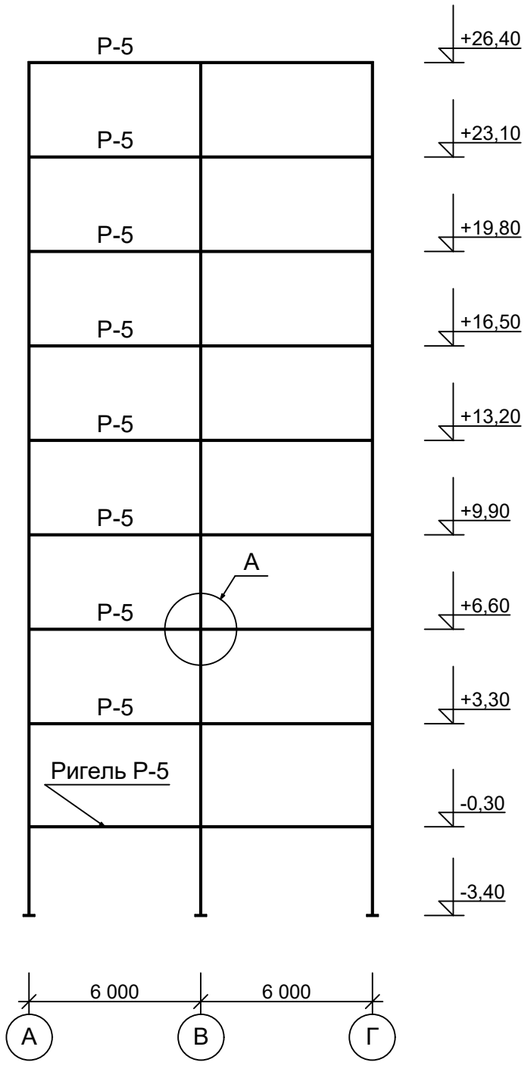

РАМА РМ-5

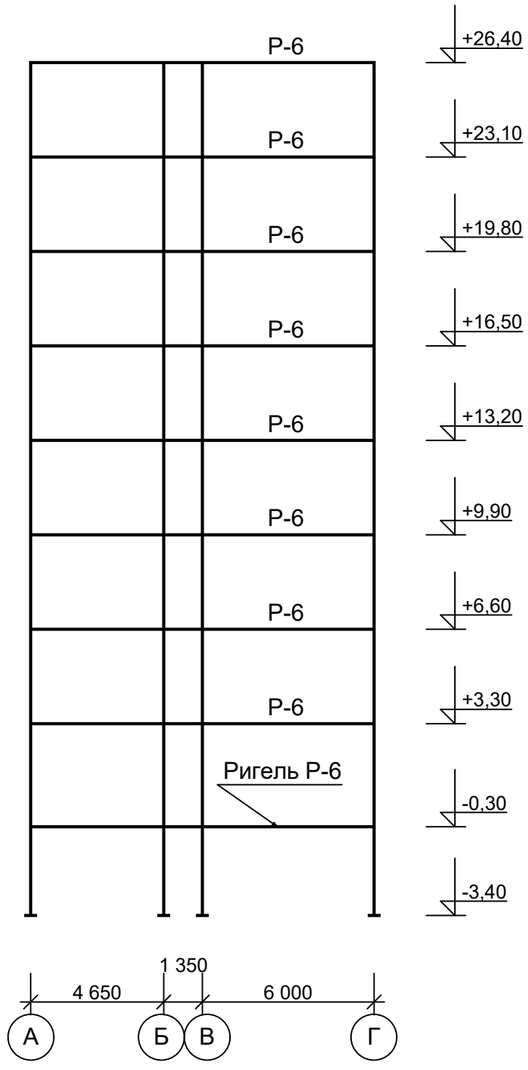

РАМА РМ-6

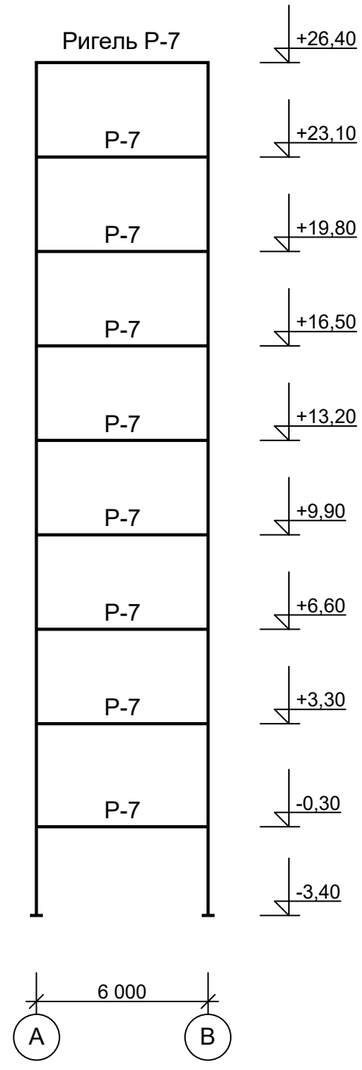

Узел А

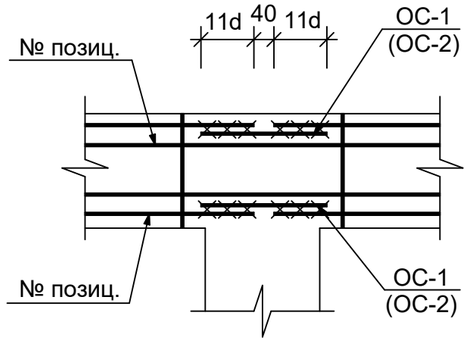

ПРИМЕЧАНИЕ:

1.Данный лист читать совместно с листами АС-16,17,31-65

						Договор №____-2025__			АС
						Строительство жилого дома с торгово-бытовым обслуживанием на 1-м этаже, автостоянкой и детской площадкой, со сносом существующих зданий и сооружений принадлежащих гр.Мухаммедову Х на пересечении улиц И.Муминова и Зульфия в городе Бухаре.			
Изм.	Кол.уч.	Лист	№ докум.	Подпись	Дата				
ГИП						БЛОКИ А, Б, В (Проект усиления)	Стадия	Лист	Листов
Инженер		Махмудов А					РП	33	
						Рама РМ-4, РМ-5, РМ-6	ООО "ЛОЙИХАСУВКУРИЛИШ" г.Бухара		

РАМА РМ-7

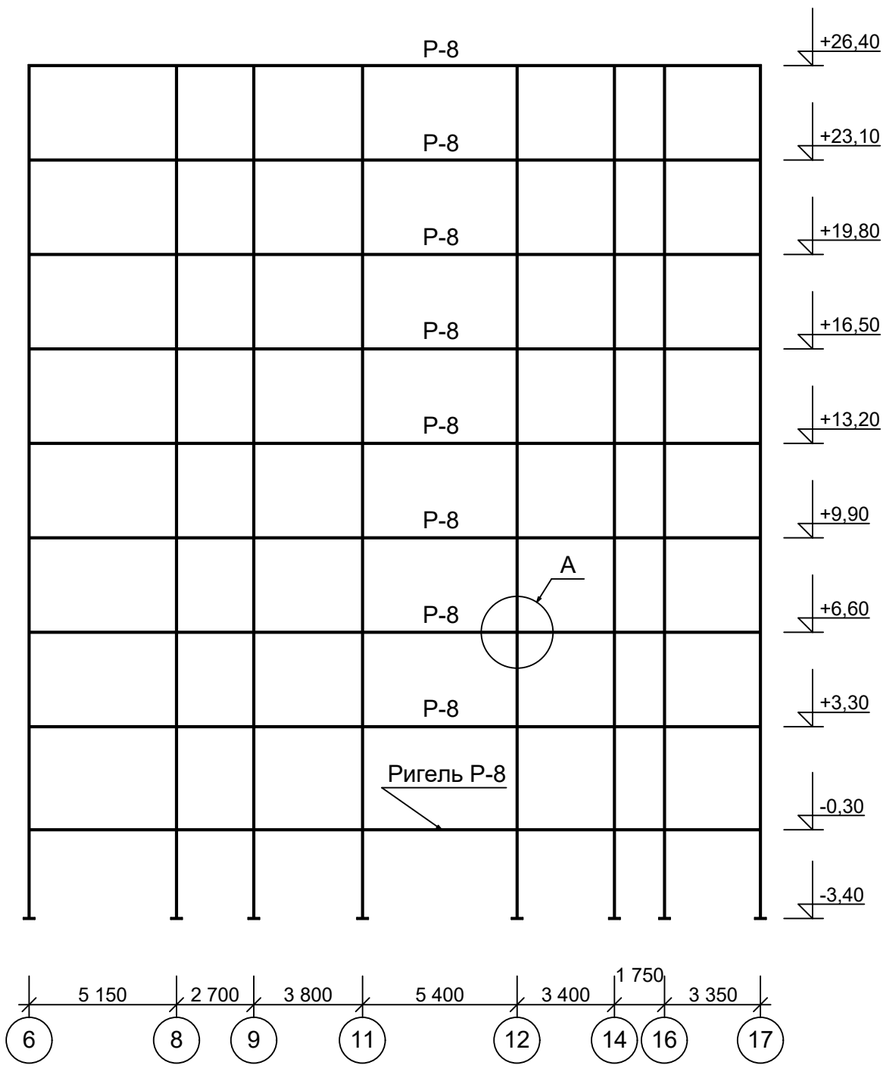

РАМА РМ-8

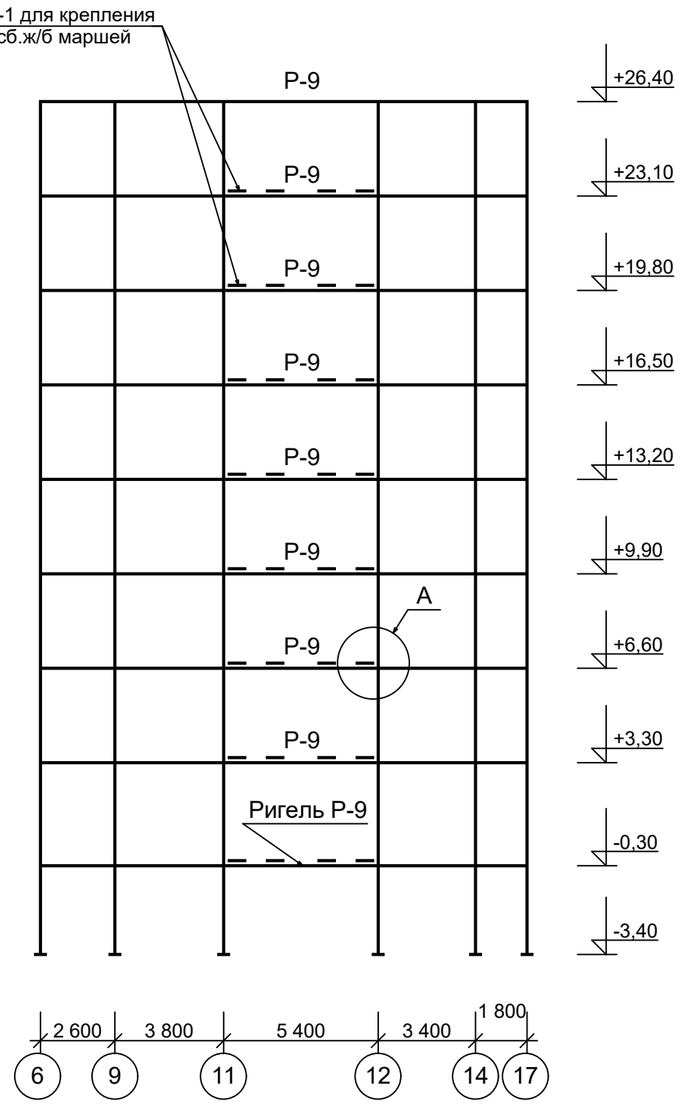

РАМА РМ-9

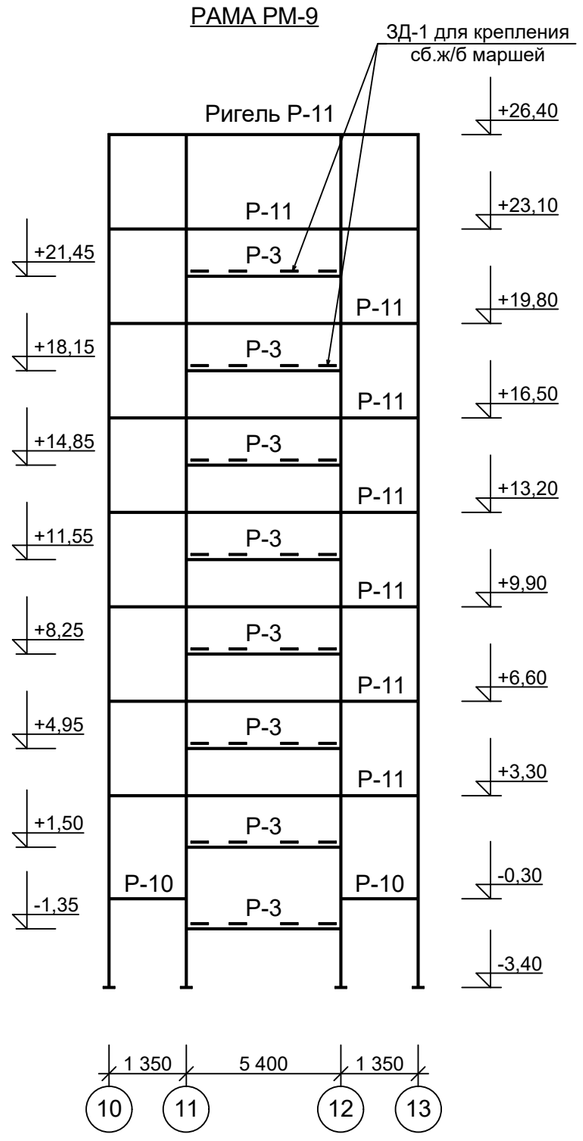

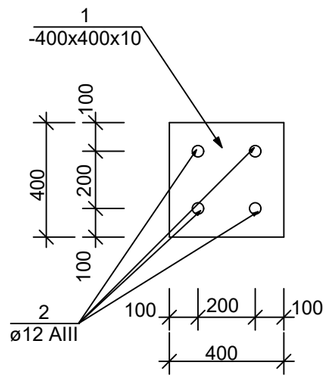

ЗД-1

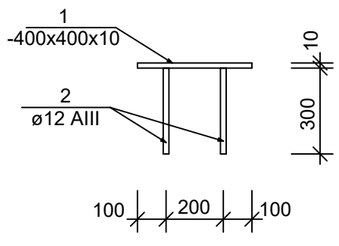

ПРИМЕЧАНИЕ:

1.Данный лист читать совместно с листами АС-16,17,31-65

						Договор №____-2025__			АС
						Строительство жилого дома с торгово-бытовым обслуживанием на 1-м этаже, автостоянкой и детской площадкой, со сносом существующих зданий и сооружений принадлежащих гр.Мухаммедову Х на пересечении улиц И.Муминова и Зульфия в городе Бухаре.			
Изм.	Кол.уч.	Лист	№ докум.	Подпись	Дата				
ГИП						БЛОКИ А, Б, В (Проект усиления)	Стадия	Лист	Листов
Инженер		Махмудов А					РП	34	
						Рама РМ-7, РМ-8, РМ-9	ООО "ЛОЙИХАСУВКУРИЛИШ" г.Бухара		

РАМА РМ-10

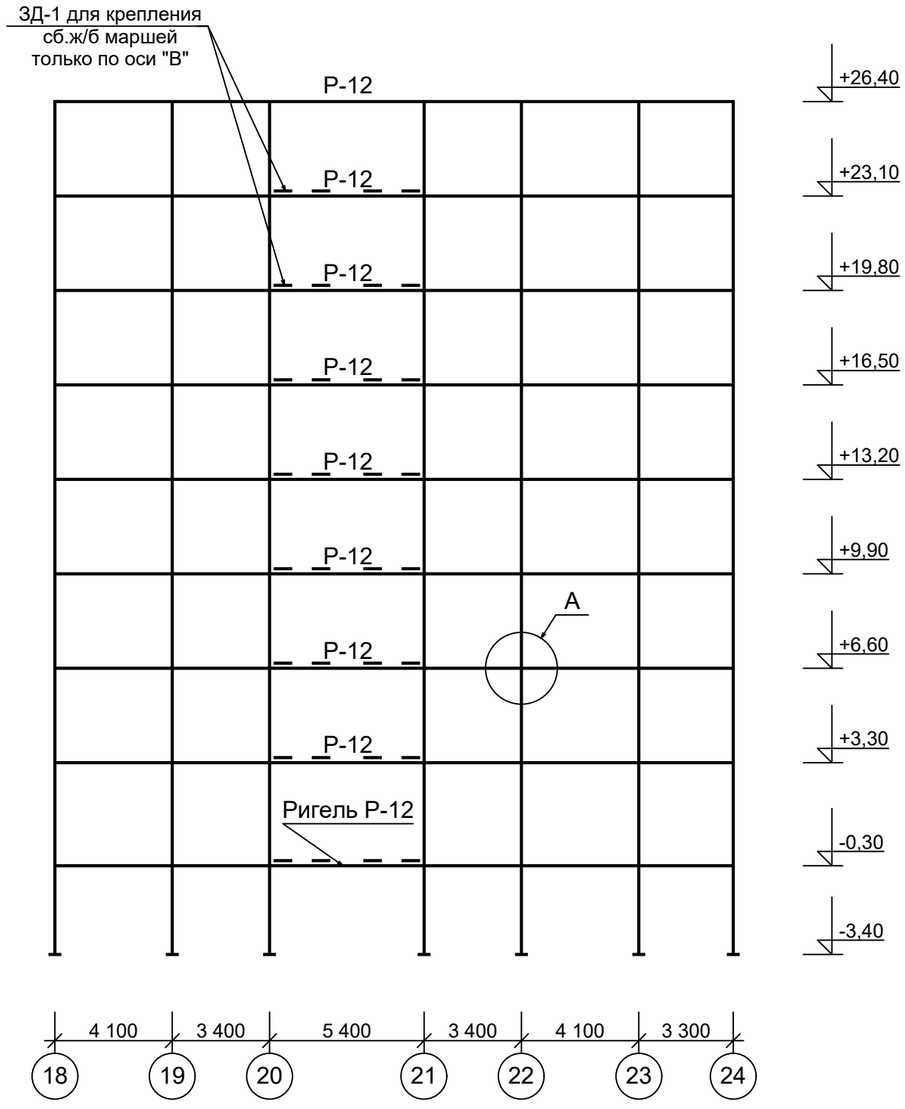

РАМА РМ-11

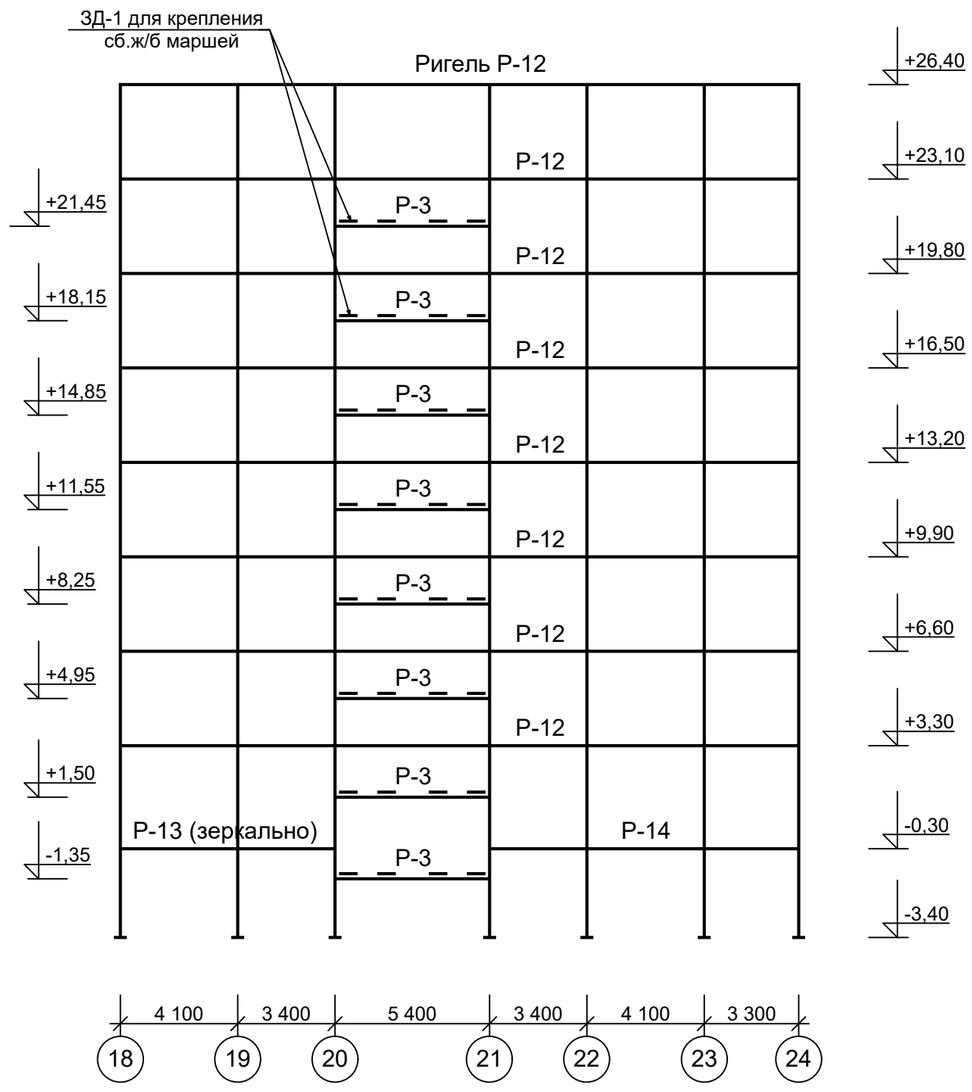

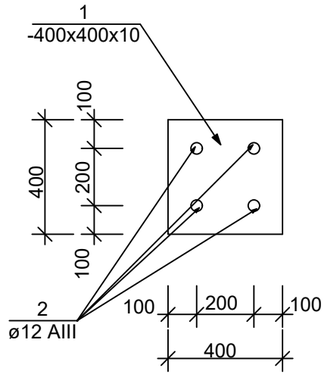

ЗД-1

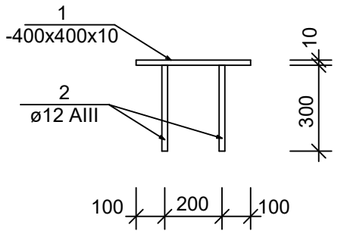

ПРИМЕЧАНИЕ:

1.Данный лист читать совместно с листами АС-16,17,31-65

Изм.	Кол.уч.	Лист	№ докум.	Подпись	Дата	Договор №____-2025__			АС
						Строительство жилого дома с торгово-бытовым обслуживанием на 1-м этаже, автостоянкой и детской площадкой, со сносом существующих зданий и сооружений принадлежащих гр.Мухаммедову Х на пересечении улиц И.Муминова и Зульфия в городе Бухаре.			
ГИП						БЛОКИ А, Б, В (Проект усиления)	Стадия	Лист	Листов
Инженер		Махмудов А					РП	35	
						Рама РМ-10, РМ-11	ООО "ЛОЙИХАСУВКУРИЛИШ" г.Бухара		

ВЕДОМОСТЬ РАСХОДА СТАЛИ БЛОК В

Наименование	Арматура класса AIII(тн)						Арматура класса AI	Итого (тн)	Бетон кл.В20
	ø25	ø22	ø20	ø18	ø16		ø8		
Стойки монолитного ж/б каркаса	14,868	9,215	0,386	1,110	1,155		2,947	**29,681**	123,5

ВЕДОМОСТЬ РАСХОДА СТАЛИ БЛОК В

Наименование	Арматура класса AIII(тн)						Арматура класса AI	Листов. сталь	Итого (тн)	Бетон кл.В20
	ø25	ø22	ø20	ø18	ø16	ø12	ø8	t10		
Ригели монолитного ж/б каркаса	3,842	6,165	12,881	6,458	3,184	0,068	4,804	1,284	**38,686**	261,92

СПЕЦИФИКАЦИЯ ЭЛЕМЕНТОВ МОНОЛИТНОГО КАРКАСА БЛОК В

Марка поз.	Обозначение	Наименование	Кол-во	Масса ед кг	Примеч.
		СТОЙКИ			
СТ-1		СТ-1	**9**		шт
СТ-2		СТ-2	**14**		шт
		РИГЕЛИ			
Р-12		Р-12	**26**		шт
Р-13		Р-13	**1**		шт
Р-14		Р-14	**1**		шт
Р-3		Р-3	**17**		шт
Р-5		Р-5	**45**		шт
Р-6		Р-6	**18**		шт
ЗД-1		ЗД-1	**64**		на всё
1	ГОСТ 19903-74	-400х400х10	64	12,5	0,80тн
2	ГОСТ 5781-82	ø 12 АШ l=300	256	0,266	68,10кг

СХЕМА БЛОКИРОВКИ

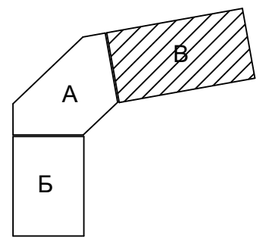

ПРИМЕЧАНИЕ:

1.Данный лист читать совместно с листами АС-16,17,31-65

Изм.	Кол.уч.	Лист	№ докум.	Подпись	Дата
ГИП					
Инженер		Махмудов А			

Договор №____-2025__ АС

Строительство жилого дома с торгово-бытовым обслуживанием на 1-м этаже, автостоянкой и детской площадкой, со сносом существующих зданий и сооружений принадлежащих гр.Мухаммедову Х на пересечении улиц И.Муминова и Зульфия в городе Бухаре.

БЛОК В (Проект усиления)

Стадия	Лист	Листов
РП	36	

СПЕЦИФИКАЦИЯ ЭЛЕНТОВ КАРКАСА БЛОКА В

ООО "ЛОЙИХАСУВКУРИЛИШ" г.Бухара

ВЕДОМОСТЬ РАСХОДА СТАЛИ БЛОК А

Наименование	Арматура класса AIII(тн)						Арматура класса AI	Итого (тн)	Бетон кл.В20
	ø25	ø22	ø20	ø18	ø16		ø8		
Стойки монолитного ж/б каркаса	12,77	8,58	0,428	1,041	0,825		2,563	**26,207**	107,42

ВЕДОМОСТЬ РАСХОДА СТАЛИ БЛОК А

Наименование	Арматура класса AIII(тн)						Арматура класса AI	Листов. сталь	Итого (тн)	Бетон кл.В20
	ø25	ø22	ø20	ø18	ø16	ø12	ø8	t10		
Ригели монолитного ж/б каркаса	2,963	4,602	9,608	4,568	2,306	0,068	3,60	1,329	**29,044**	194,85

СПЕЦИФИКАЦИЯ ЭЛЕМЕНТОВ МОНОЛИТНОГО КАРКАСА БЛОК А

Марка поз.	Обозначение	Наименование	Кол-во	Масса ед кг	Примеч.
		СТОЙКИ			
СТ-1		СТ-1	**10**		шт
СТ-2		СТ-2	**10**		шт
		РИГЕЛИ			
Р-5		Р-5	**18**		шт
Р-6		Р-6	**18**		шт
Р-7		Р-7	**18**		шт
Р-8		Р-8	**9**		шт
Р-9		Р-9	**9**		шт
Р-10		Р-10	**2**		шт
Р-11		Р-11	**8**		шт
Р-3		Р-3	**17**		шт
ЗД-1		ЗД-1	**64**		на всё
1	ГОСТ 19903-74	-400х400х10	64	12,5	0,80тн
2	ГОСТ 5781-82	ø 12 АШ l=300	256	0,266	68,10кг

СХЕМА БЛОКИРОВКИ

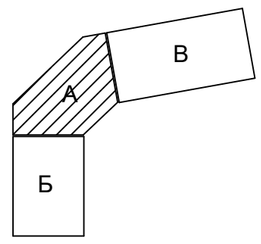

ПРИМЕЧАНИЕ:

1.Данный лист читать совместно с листами АС-16,17,31-65

Изм.	Кол.уч.	Лист	№ докум.	Подпись	Дата
ГИП					
Инженер		Махмудов А			

Договор №____-2025__ АС

Строительство жилого дома с торгово-бытовым обслуживанием на 1-м этаже, автостоянкой и детской площадкой, со сносом существующих зданий и сооружений принадлежащих гр.Мухаммедову Х на пересечении улиц И.Муминова и Зульфия в городе Бухаре.

БЛОК А (Проект усиления)

Стадия	Лист	Листов
РП	37	

СПЕЦИФИКАЦИЯ ЭЛЕНТОВ КАРКАСА БЛОКА А

ООО "ЛОЙИХАСУВКУРИЛИШ" г.Бухара

ВЕДОМОСТЬ РАСХОДА СТАЛИ БЛОК Б

Наименование	Арматура класса AIII(тн)						Арматура класса AI	Итого (тн)	Бетон кл.В20
	ø25	ø22	ø20	ø18	ø16		ø8		
Стойки монолитного ж/б каркаса	10,96	6,902	0,30	0,832	0,825		2,178	**21,997**	91,31

ВЕДОМОСТЬ РАСХОДА СТАЛИ БЛОК Б

Наименование	Арматура класса AIII(тн)						Арматура класса AI	Листов. сталь	Итого (тн)	Бетон кл.В20
	ø25	ø22	ø20	ø18	ø16	ø12	ø8	t10		
Ригели монолитного ж/б каркаса	2,916	4,556	9,63	4,545	2,318	0,068	3,521	1,196	**28,75**	198,23

СПЕЦИФИКАЦИЯ ЭЛЕМЕНТОВ МОНОЛИТНОГО КАРКАСА БЛОК Б

Марка поз.	Обозначение	Наименование	Кол-во	Масса ед кг	Примеч.
		СТОЙКИ			
СТ-1		СТ-1	**7**		шт
СТ-2		СТ-2	**10**		шт
		РИГЕЛИ			
Р-1		Р-1	**26**		шт
Р-2		Р-2	**1**		шт
Р-3		Р-3	**17**		шт
Р-4		Р-4	**1**		шт
Р-5		Р-5	**27**		шт
Р-6		Р-6	**18**		шт
ЗД-1		ЗД-1	**64**		на всё
1	ГОСТ 19903-74	-400х400х10	64	12,5	0,80тн
2	ГОСТ 5781-82	ø 12 АШ l=300	256	0,266	68,10кг

СХЕМА БЛОКИРОВКИ

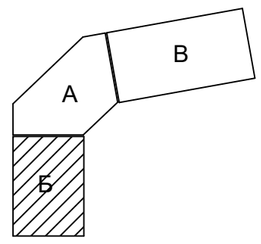

ПРИМЕЧАНИЕ:

1.Данный лист читать совместно с листами АС-16,17,31-65

Изм.	Кол.уч.	Лист	№ докум.	Подпись	Дата
ГИП					
Инженер		Махмудов А			

Договор №____-2025__ АС

Строительство жилого дома с торгово-бытовым обслуживанием на 1-м этаже, автостоянкой и детской площадкой, со сносом существующих зданий и сооружений принадлежащих гр.Мухаммедову Х на пересечении улиц И.Муминова и Зульфия в городе Бухаре.

БЛОК В (Проект усиления)

Стадия	Лист	Листов
РП	38	

СПЕЦИФИКАЦИЯ ЭЛЕНТОВ КАРКАСА БЛОКА Б

ООО "ЛОЙИХАСУВКУРИЛИШ" г.Бухара

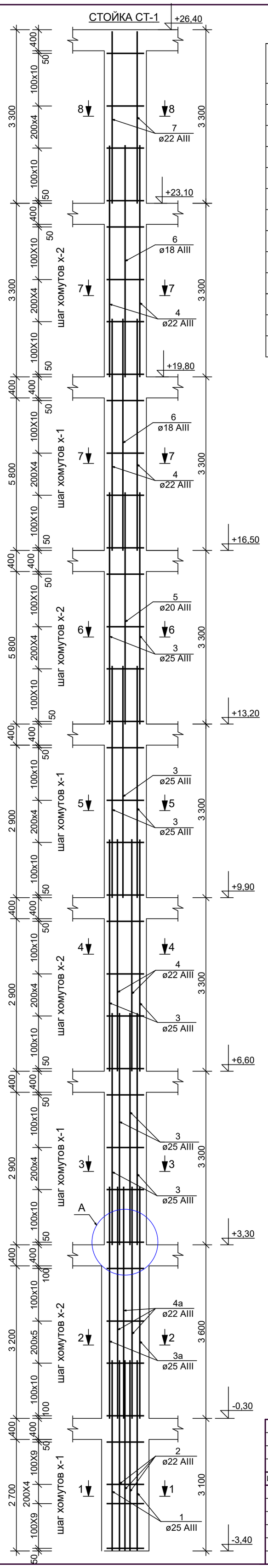

Спецификация элементов стоек

Марка поз.	Обозначение	Наименование		Кол-во	Масса ед кг	Примеч.
СТ-1		**Стойка СТ-1**				**на 1 шт**
1	ГОСТ 5781-82*	ø25 AIII	L=4150	4	15,96	**63,84 кг**
2	ГОСТ 5781-82*	ø22 AIII	L=4150	16	12,36	**197,76 кг**
3	ГОСТ 5781-82*	ø25 AIII	L=4350	28	16,73	**468,44 кг**
3а	ГОСТ 5781-82*	ø25 AIII	L=4650	4	17,89	**71,56 кг**
4	ГОСТ 5781-82*	ø22 AIII	L=4350	12	12,99	**155,88 кг**
4а	ГОСТ 5781-82*	ø22 AIII	L=4650	12	13,85	**166,20 кг**
5	ГОСТ 5781-82*	ø20 AIII	L=4350	4	10,71	**42,84 кг**
6	ГОСТ 5781-82*	ø18 AIII	L=4350	8	8,67	**69,36 кг**
7	ГОСТ 5781-82*	ø22 AIII	L=3280	4	9,77	**39,10 кг**
Х-1	ГОСТ 5781-82*	ø8 AI	L=1340	126	0,53	**66,78 кг**
Х-2	ГОСТ 5781-82*	ø8 AI	L=1500	104	0,59	**61,36 кг**
		бетон кл.В20				**4,843 м3**

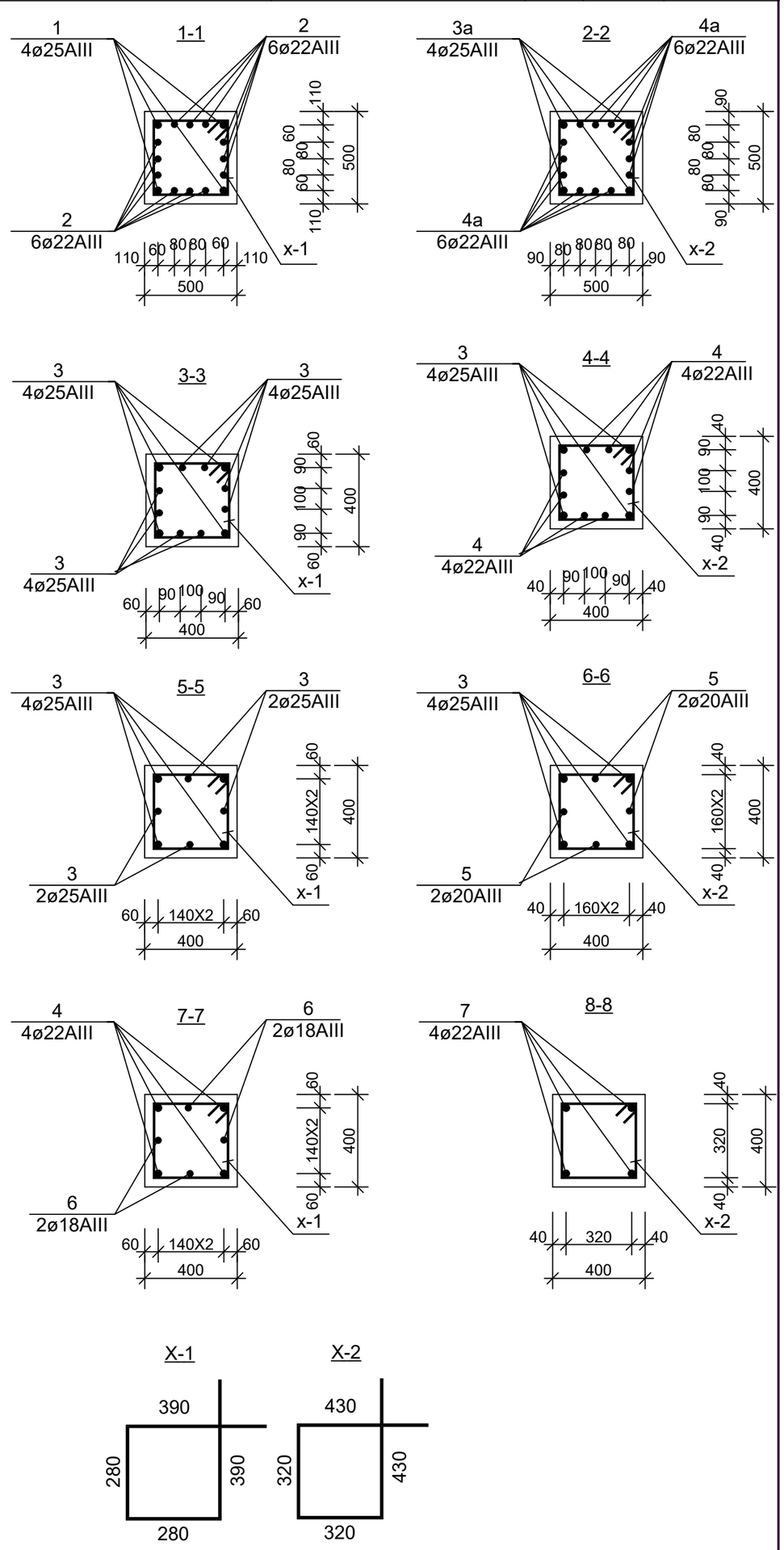

ПРИМЕЧАНИЕ:

1.Данный лист читать совместно с листами АС-16,17,31-65

Изм.	Кол.уч.	Лист	№ докум.	Подпись	Дата
ГИП					
Инженер	Махмудов А				

Договор №____-2025__ АС

Строительство жилого дома с торгово-бытовым обслуживанием на 1-м этаже, автостоянкой и детской площадкой, со сносом существующих зданий и сооружений принадлежащих гр.Мухаммедову Х на пересечении улиц И.Муминова и Зульфия в городе Бухаре.

БЛОКИ А, Б, В (Проект усиления)

Стадия	Лист	Листов
РП	39	

Стойка СТ-1, сечения, хомут, спецификация элементов.

ООО "ЛОЙИХАСУВКУРИЛИШ" г.Бухара

Узел "А"

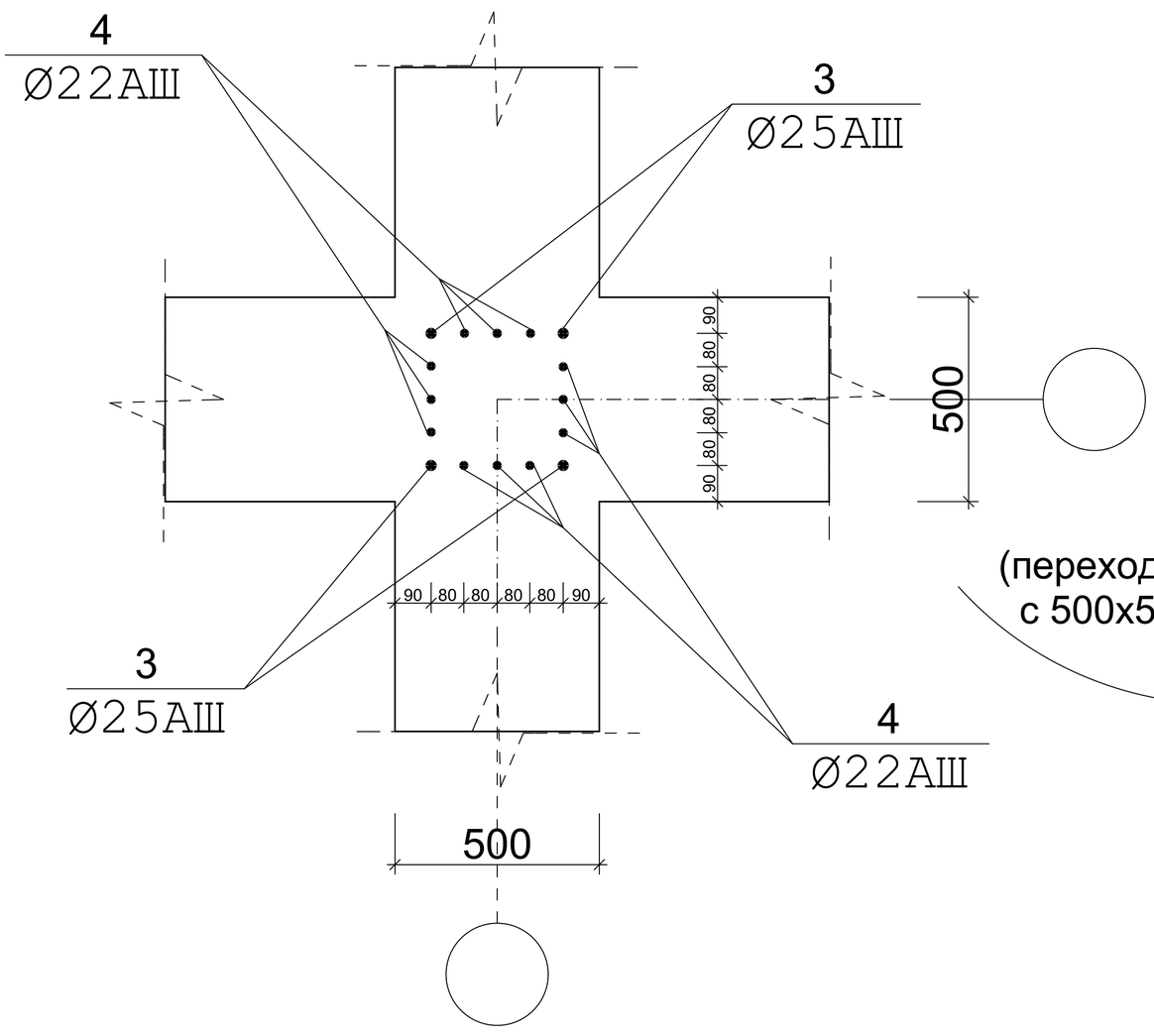

(переход сечения стойки
с 500х500 на 400х400)

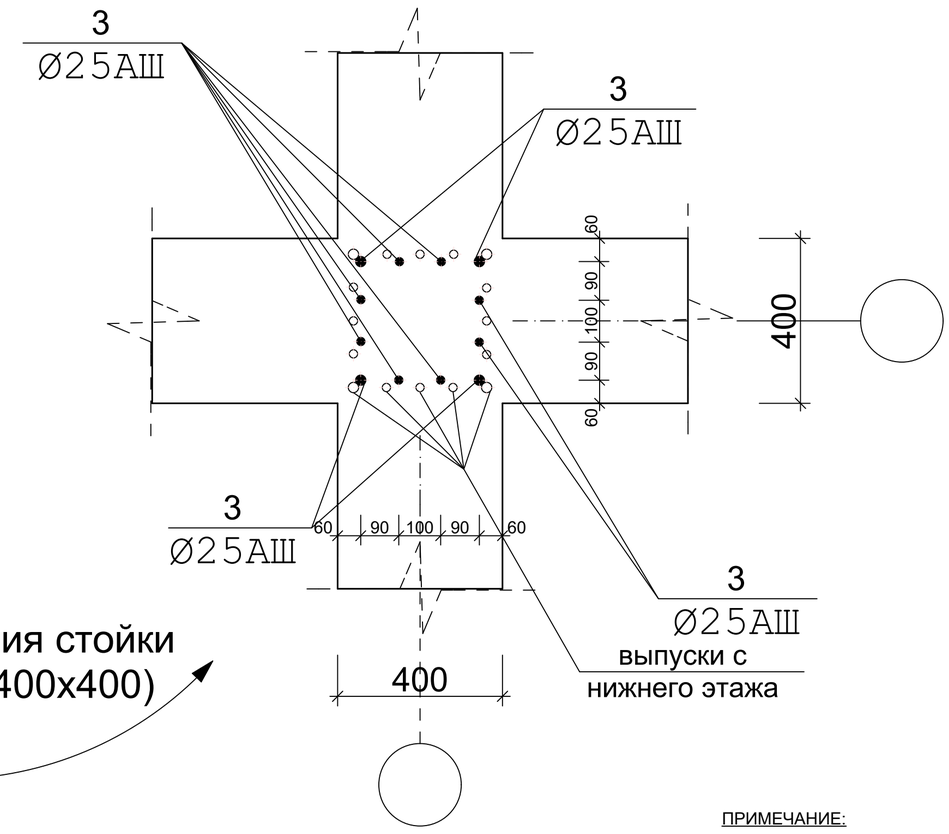

ПРИМЕЧАНИЕ:

1.Данный лист читать совместно с листами АС-16,17,31-65

Изм.	Кол.уч.	Лист	№ докум.	Подпись	Дата
ГИП					
Инженер	Махмудов А				

Договор №____-2025__ АС

Строительство жилого дома с торгово-бытовым обслуживанием на 1-м этаже, автостоянкой и детской площадкой, со сносом существующих зданий и сооружений принадлежащих гр.Мухаммедову Х на пересечении улиц И.Муминова и Зульфия в городе Бухаре.

БЛОКИ А, Б, В
(Проект усиления)

Стадия	Лист	Листов
РП	40	

УЗЕЛ А СТОЙКИ СТ-1

ООО "ЛОЙИХАСУВКУРИЛИШ" г.Бухара

СТОЙКА СТ-2

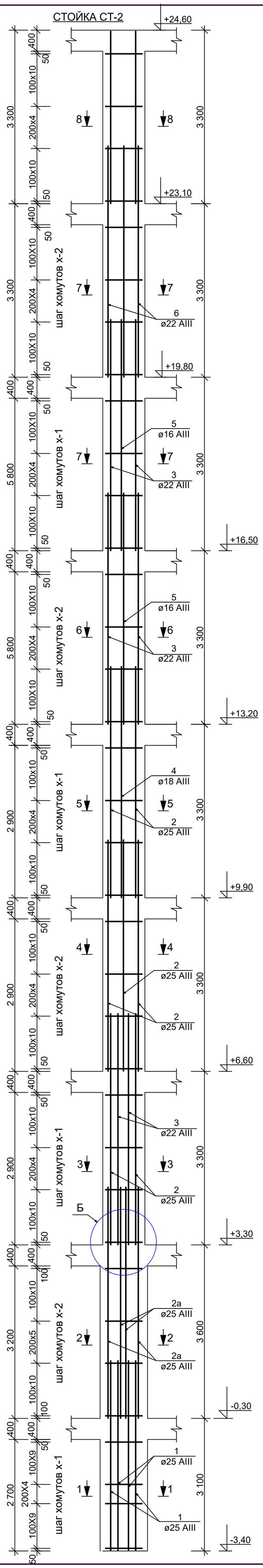

Спецификация элементов стоек

Марка поз.	Обозначение	Наименование	Кол-во	Масса ед кг	Примеч.
СТ-2		**Стойка СТ-2**			**на 1 шт**
1	ГОСТ 5781-82*	ø25 AIII L=4150	12	15,96	**191,52 кг**
2	ГОСТ 5781-82*	ø25 AIII L=4350	16	16,73	**267,68 кг**
2а	ГОСТ 5781-82*	ø25 AIII L=4650	12	17,89	**214,68 кг**
3	ГОСТ 5781-82*	ø22 AIII L=4350	20	12,99	**259,8 кг**
4	ГОСТ 5781-82*	ø18 AIII L=4350	4	8,67	**34,68 кг**
5	ГОСТ 5781-82*	ø16 AIII L=4350	12	6,87	**82,44 кг**
6	ГОСТ 5781-82*	ø22 AIII L=3280	4	9,77	**39,10 кг**
Х-1	ГОСТ 5781-82*	ø8 AI L=1340	126	0,53	**66,78 кг**
Х-2	ГОСТ 5781-82*	ø8 AI L=1500	104	0,59	**61,36 кг**
					5,371 м3

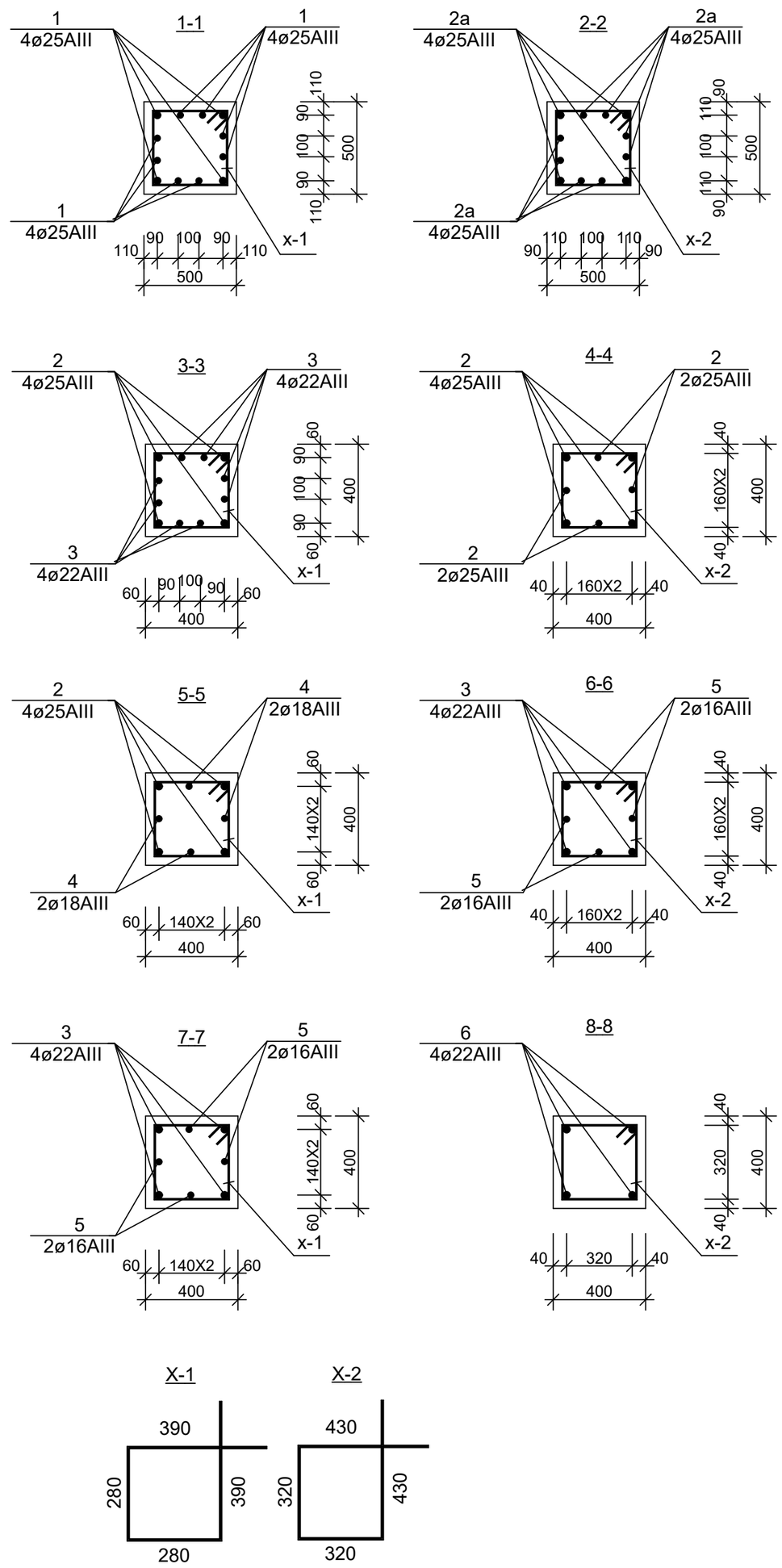

ПРИМЕЧАНИЕ:

1.Данный лист читать совместно с листами АС-16,17,31-65

Изм.	Кол.уч.	Лист	№ докум.	Подпись	Дата
ГИП					
Инженер		Махмудов А			

Договор №____-2025__ АС

Строительство жилого дома с торгово-бытовым обслуживанием на 1-м этаже, автостоянкой и детской площадкой, со сносом существующих зданий и сооружений принадлежащих гр.Мухаммедову Х на пересечении улиц И.Муминова и Зульфия в городе Бухаре.

БЛОКИ А, Б, В (Проект усиления)

Стадия	Лист	Листов
РП	41	

Стойка СТ-2, сечения, хомут, спецификация элементов.

ООО "ЛОЙИХАСУВКУРИЛИШ" г.Бухара

Узел "Б"

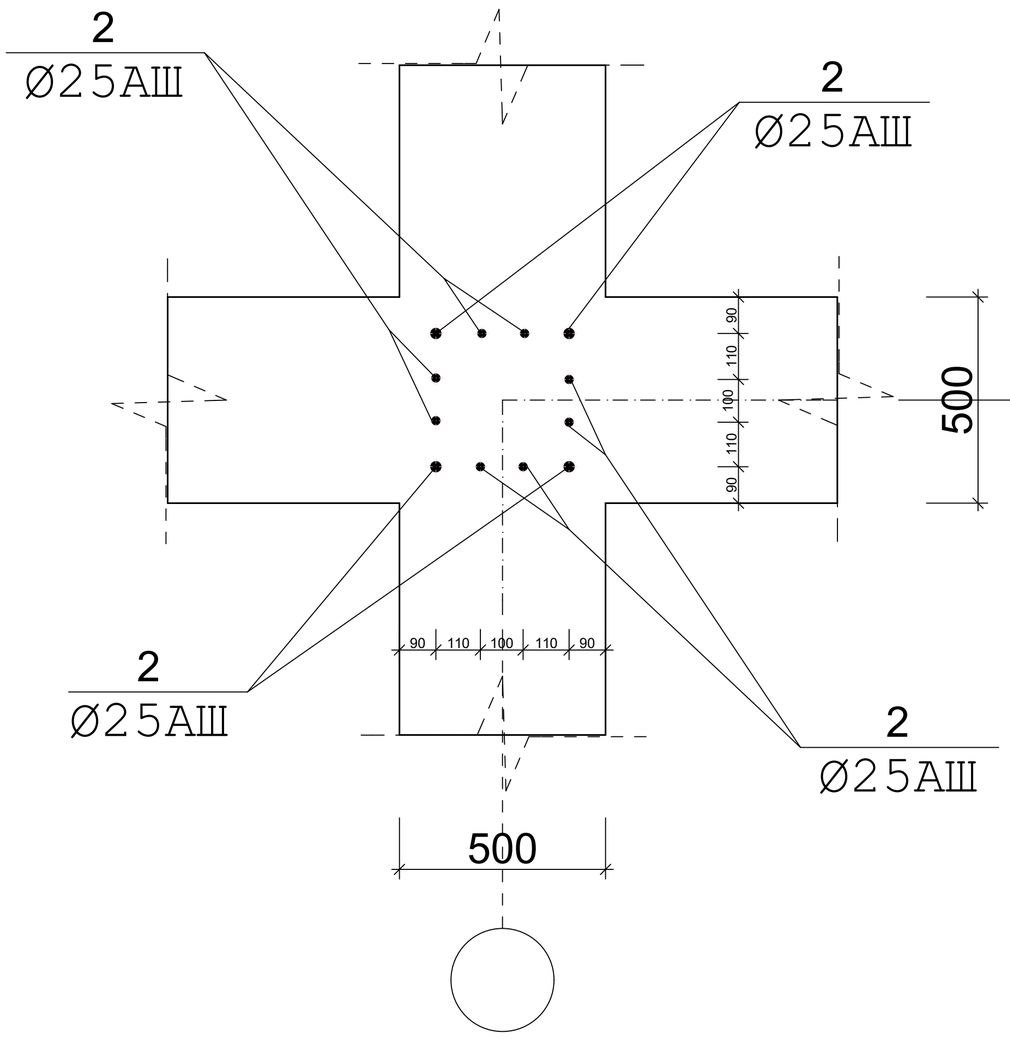

(переход сечения стойки
с 500х500 на 400х400)

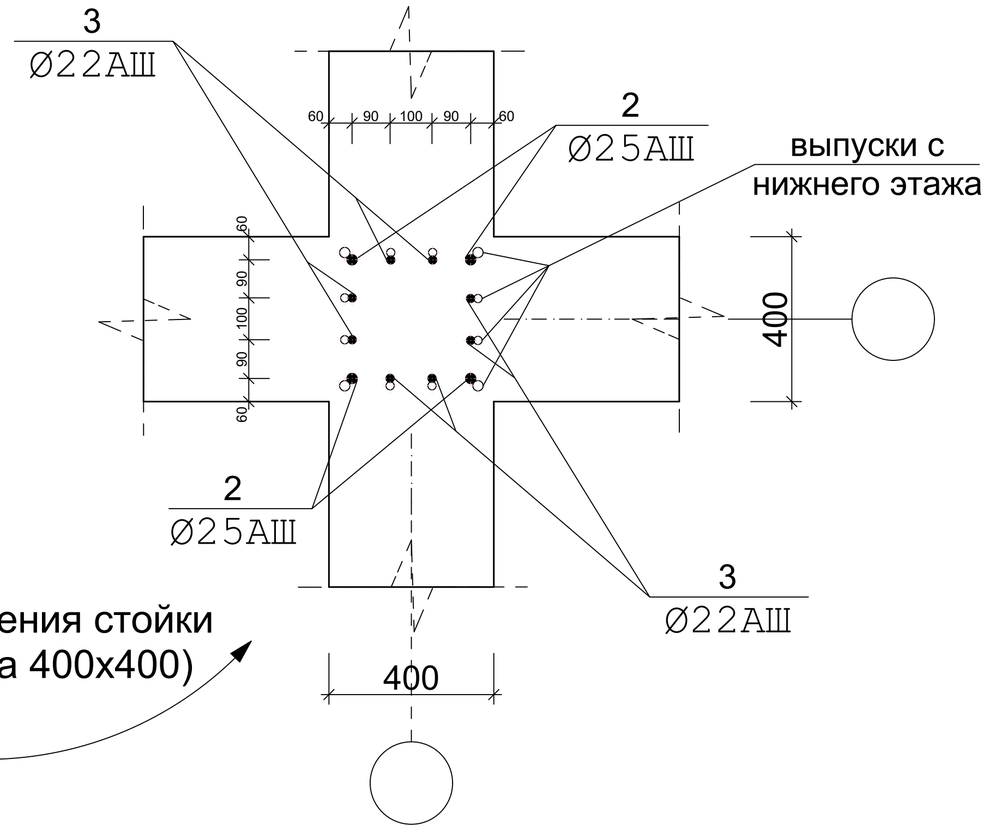

ПРИМЕЧАНИЕ:

1.Данный лист читать совместно с листами АС-16,17,31-65

						Договор №____-2025__			АС
						Строительство жилого дома с торгово-бытовым обслуживанием на 1-м этаже, автостоянкой и детской площадкой, со сносом существующих зданий и сооружений принадлежащих гр.Мухаммедову Х на пересечении улиц И.Муминова и Зульфия в городе Бухаре.			
Изм.	Кол.уч.	Лист	№ докум.	Подпись	Дата				
ГИП						БЛОКИ А, Б, В (Проект усиления)	Стадия	Лист	Листов
Инженер		Махмудов А					РП	42	
						УЗЕЛ Б СТОЙКИ СТ-2	ООО "ЛОЙИХАСУВКУРИЛИШ" г.Бухара		

РИГЕЛЬ Р-1

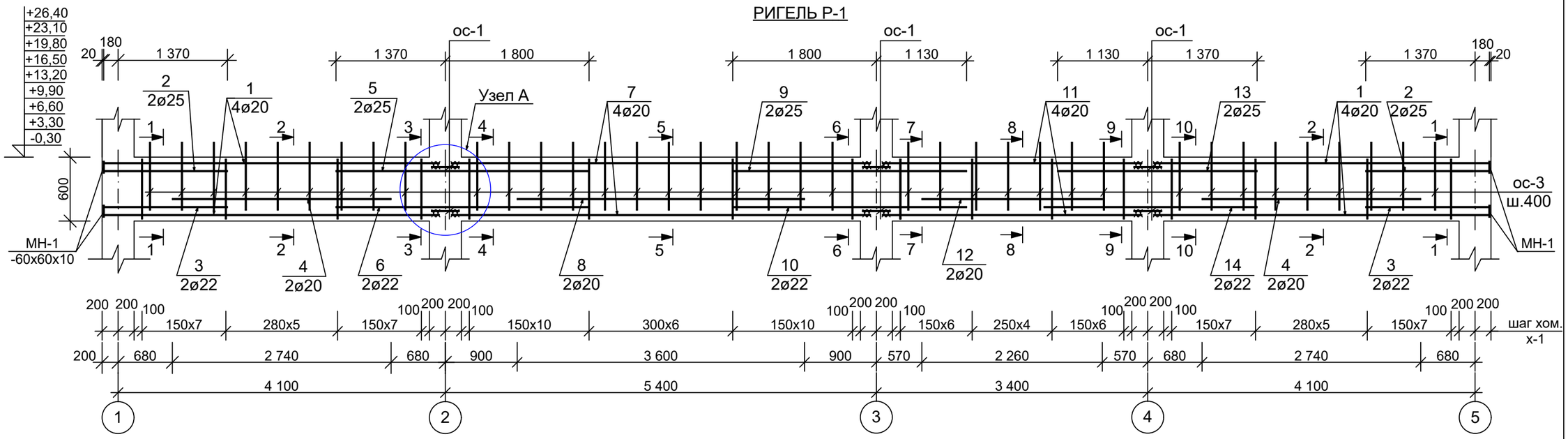

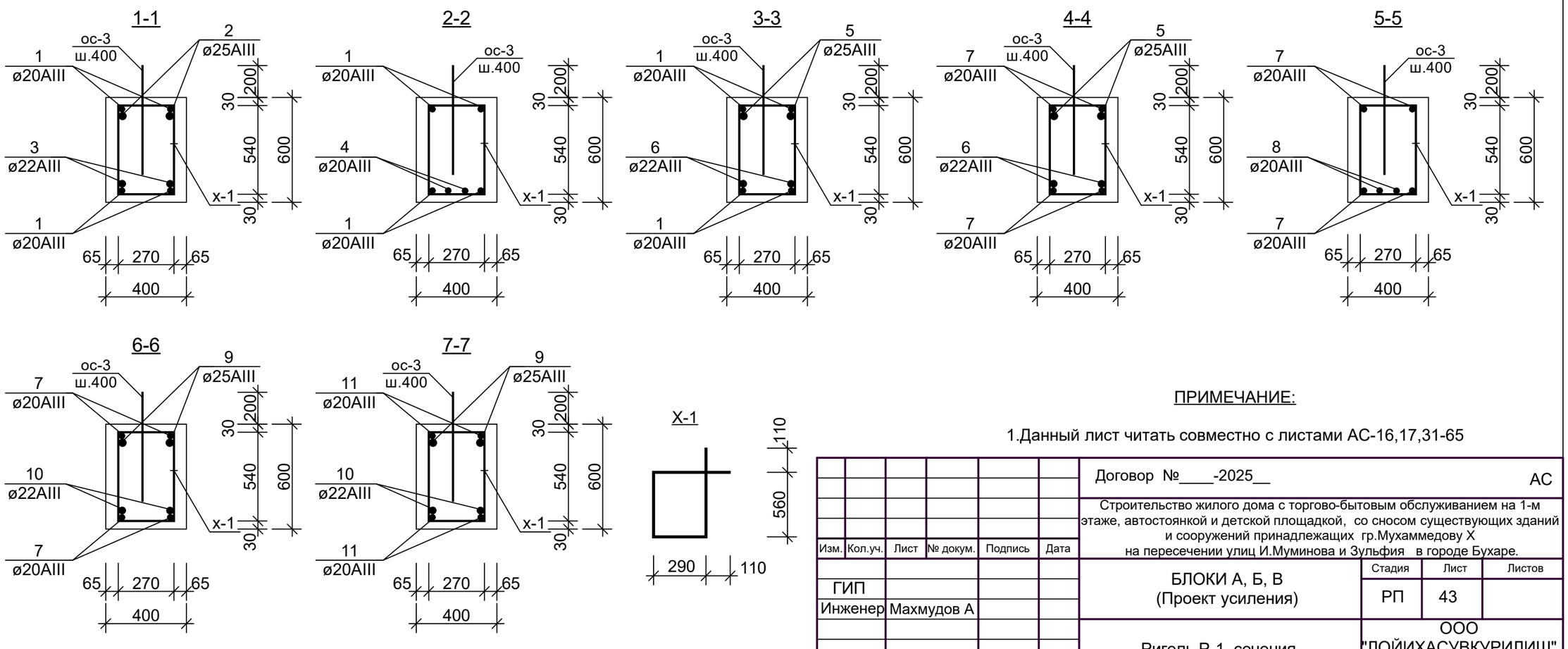

ПРИМЕЧАНИЕ:

1.Данный лист читать совместно с листами АС-16,17,31-65

Изм.	Кол.уч.	Лист	№ докум.	Подпись	Дата	Договор №____-2025__		АС
						Строительство жилого дома с торгово-бытовым обслуживанием на 1-м этаже, автостоянкой и детской площадкой, со сносом существующих зданий и сооружений принадлежащих гр.Мухаммедову Х на пересечении улиц И.Муминова и Зульфия в городе Бухаре.		
ГИП						БЛОКИ А, Б, В (Проект усиления)	Стадия: РП	Лист: 43 / Листов:
Инженер		Махмудов А				Ригель Р-1, сечения	ООО "ЛОЙИХАСУВКУРИЛИШ" г.Бухара	

8-8

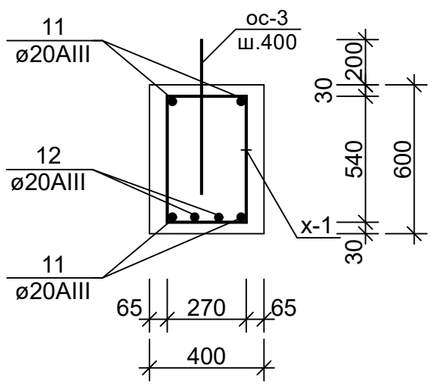

9-9

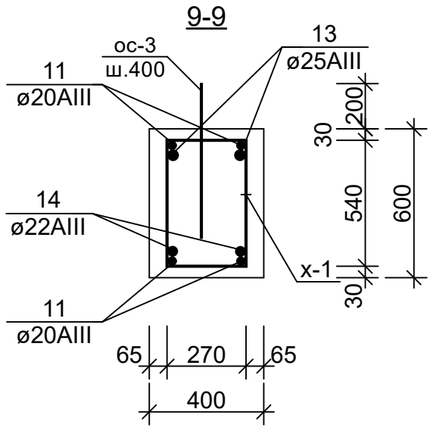

10-10

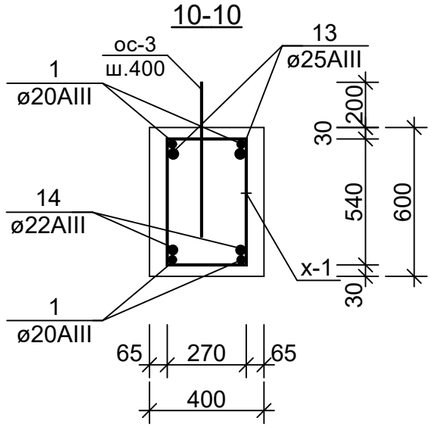

X-1

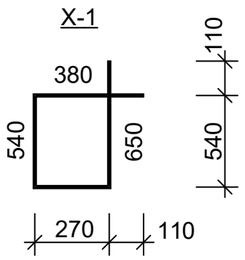

СПЕЦИФИКАЦИЯ ЭЛЕМЕНТОВ РИГЕЛЯ Р-1

Марка поз.	Обозначение	Наименование	Кол-во	Масса ед.кг	Приме-чание
Р-1		Ригель Р-1			на 1 шт
1	ГОСТ 5781-82	ø 20 AIII l=4260	8	10,487	83,9 кг
2	- " -	ø 25 AIII l=1550	4	5,962	23,85 кг
3	- " -	ø 22 AIII l=1550	4	4,617	18,47 кг
4	- " -	ø 20 AIII l=2740	4	6,745	26,98кг
5	- " -	ø 25 AIII l=3170	2	12,19	24,38 кг
6	- " -	ø 22 AIII l=3170	2	9,443	18,886 кг
7	- " -	ø 20 AIII l=5360	4	13,195	52,78 кг
8	- " -	ø 20 AIII l=3600	2	8,862	17,724 кг
9	- " -	ø 25 AIII l=2930	2	11,27	22,54 кг
10	- " -	ø 22 AIII l=2930	2	8,728	17,456 кг
11	- " -	ø 20 AIII l=3360	4	8,272	33,088 кг
12	- " -	ø 20 AIII l=2260	2	5,564	11,128 кг
13	- " -	ø 25 AIII l=2500	2	9,616	19,232 кг
14	- " -	ø 22 AIII l=2500	2	7,447	14,894 кг
x-1	- " -	ø 8 AI l=1840	84	0,725	60,9 кг
ос-1	- " -	ø 20 AIII l=480	12	1,182	14,184 кг
ос-3	- " -	ø 16 AIII l=600	41	0,945	38,745кг
МН-1	ГОСТ -19903-74	-60x60x10	16	0,28	4,48 кг
		бетон кл.В20			3,696 м3

ПРИМЕЧАНИЕ:

1.Данный лист читать совместно с листами АС-16,17,31-65

Изм.	Кол.уч.	Лист	№ докум.	Подпись	Дата
ГИП					
Инженер		Махмудов А			

Договор №____-2025__ АС

Строительство жилого дома с торгово-бытовым обслуживанием на 1-м этаже, автостоянкой и детской площадкой, со сносом существующих зданий и сооружений принадлежащих гр.Мухаммедову Х на пересечении улиц И.Муминова и Зульфия в городе Бухаре.

БЛОКИ А, Б, В (Проект усиления)

Стадия	Лист	Листов
РП	44	

Спецификация элементов Р-1, сечения

ООО "ЛОЙИХАСУВКУРИЛИШ" г.Бухара

РИГЕЛЬ Р-2

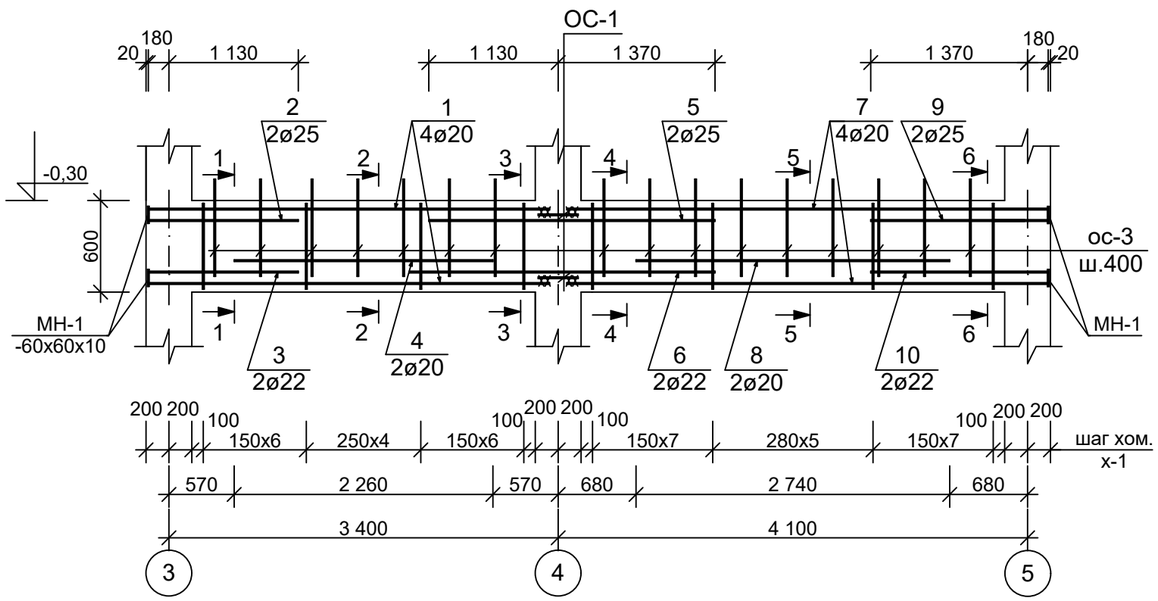

1-1

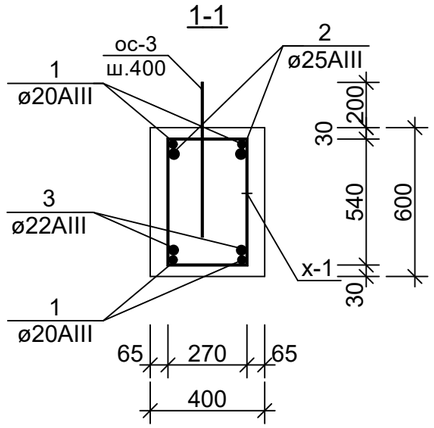

2-2

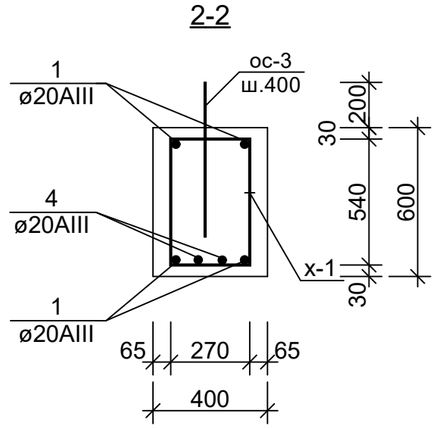

3-3

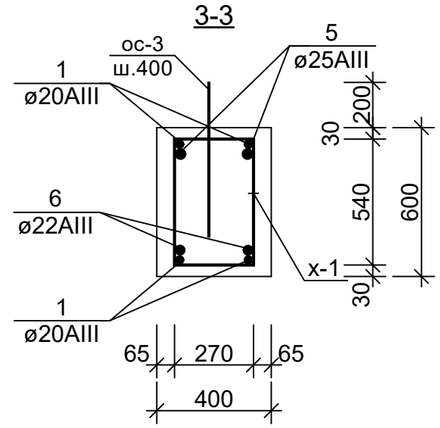

4-4

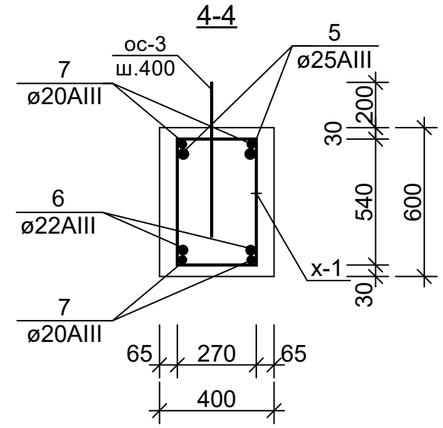

5-5

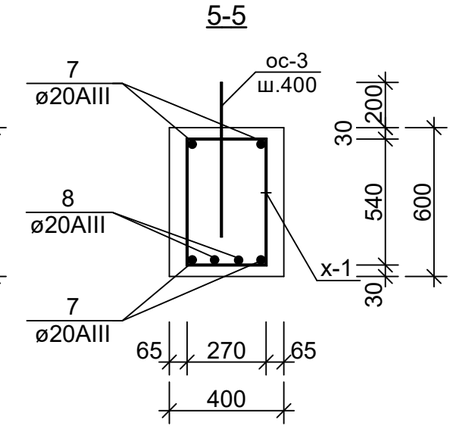

6-6

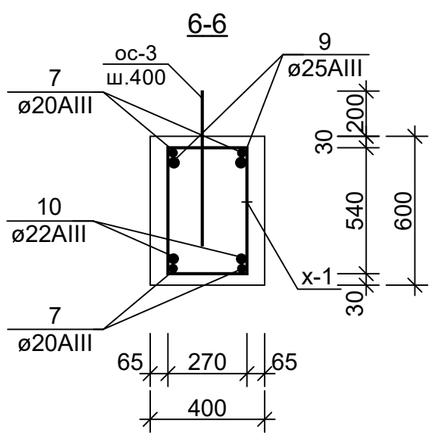

Х-1

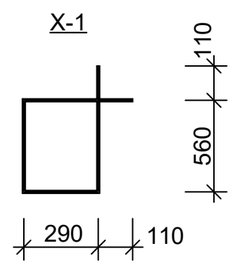

ПРИМЕЧАНИЕ:

1.Данный лист читать совместно с листами АС-16,17,31-65

Изм.	Кол.уч.	Лист	№ докум.	Подпись	Дата
ГИП					
Инженер	Махмудов А				

Договор №____-2025__ АС

Строительство жилого дома с торгово-бытовым обслуживанием на 1-м этаже, автостоянкой и детской площадкой, со сносом существующих зданий и сооружений принадлежащих гр.Мухаммедову Х на пересечении улиц И.Муминова и Зульфия в городе Бухаре.

БЛОКИ А, Б, В (Проект усиления)

Стадия	Лист	Листов
РП	45	

Ригель Р-2, сечения

ООО "ЛОЙИХАСУВКУРИЛИШ" г.Бухара

СПЕЦИФИКАЦИЯ ЭЛЕМЕНТОВ РИГЕЛЯ Р-2

Марка поз.	Обозначение	Наименование	Кол-во	Масса ед.кг	Приме-чание
Р-2		Ригель Р-2			на 1 шт
1	ГОСТ 5781-82	ø 20 AIII l=3560	4	8,764	35,06 кг
2	- " -	ø 25 AIII l=1310	2	5,039	10,08 кг
3	- " -	ø 22 AIII l=1310	2	3,902	7,804 кг
4	- " -	ø 20 AIII l=2260	2	5,564	11,13кг
5	- " -	ø 25 AIII l=2500	2	9,616	19,23 кг
6	- " -	ø 22 AIII l=2500	2	7,447	14,894 кг
7	- " -	ø 20 AIII l=4260	4	10,487	41,95 кг
8	- " -	ø 20 AIII l=2740	2	6,745	13,49 кг
9	- " -	ø 25 AIII l=1550	2	5,962	11,924 кг
10	- " -	ø 22 AIII l=1550	2	4,617	9,234 кг
х-1	- " -	ø 8 AI l=1840	37	0,725	26,825 кг
ос-1	- " -	ø 20 AIII l=480	4	1,182	4,728 кг
ос-3	- " -	ø 16 AIII l=600	18	0,945	17,01кг
МН-1	ГОСТ -19903-74	-60х60х10	16	0,28	4,48 кг
		бетон кл.В20			1,608 м3

ПРИМЕЧАНИЕ:

1.Данный лист читать совместно с листами АС-16,17,31-65

Изм.	Кол.уч.	Лист	№ докум.	Подпись	Дата
ГИП					
Инженер		Махмудов А			

Договор №____-2025__ АС

Строительство жилого дома с торгово-бытовым обслуживанием на 1-м этаже, автостоянкой и детской площадкой, со сносом существующих зданий и сооружений принадлежащих гр.Мухаммедову Х на пересечении улиц И.Муминова и Зульфия в городе Бухаре.

БЛОКИ А, Б, В (Проект усиления)

Стадия	Лист	Листов
РП	46	

Спецификация элементов Р-2, сечения

ООО "ЛОЙИХАСУВКУРИЛИШ" г.Бухара

РИГЕЛЬ Р-3

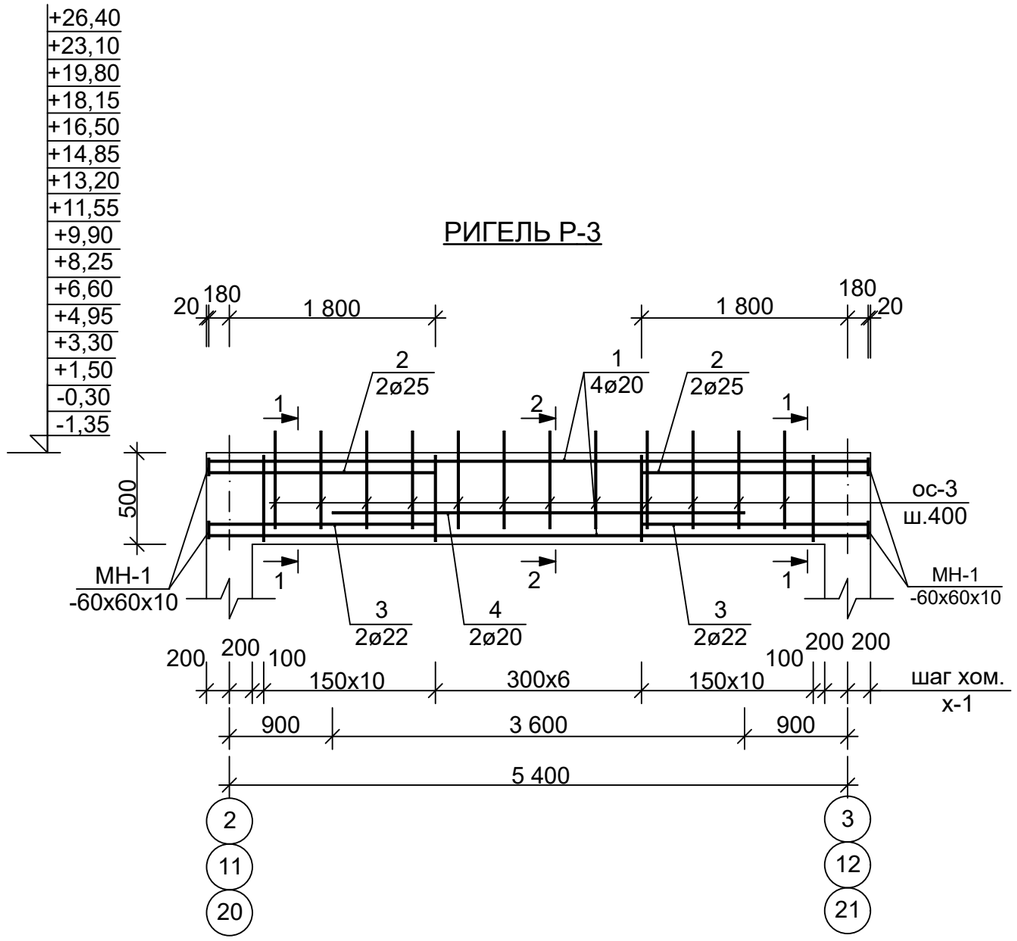

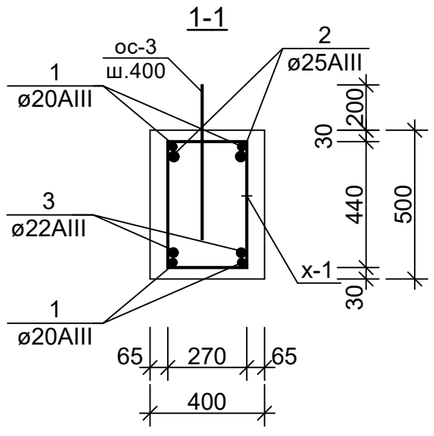

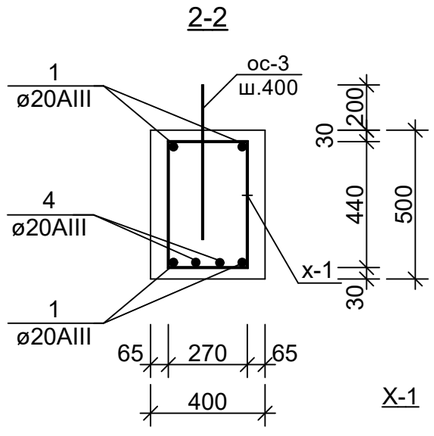

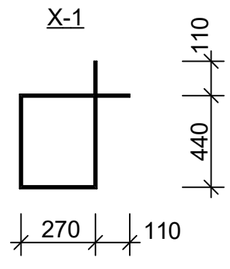

СПЕЦИФИКАЦИЯ ЭЛЕМЕНТОВ РИГЕЛЯ Р-3

Марка поз.	Обозначение	Наименование	Кол-во	Масса ед.кг	Приме-чание
Р-3		Ригель Р-3			на 1 шт
1	ГОСТ 5781-82	ø 20 AIII l=5760	4	14,18	56,72кг
2	- " -	ø 25 AIII l=1980	4	7,616	30,464кг
3	- " -	ø 22 AIII l=1980	4	5,90	23,6кг
4	- " -	ø 20 AIII l=3600	2	8,86	17,72кг
х-1	- " -	ø 8 AI l=1640	27	0,65	17,55кг
ос-3	- " -	ø 16 AIII l=600	13	0,945	12,285кг
МН-1	ГОСТ -19903-74	-60х60х10	16	0,28	4,48кг
		бетон кл.В20			1,0 м3

ПРИМЕЧАНИЕ:

1.Данный лист читать совместно с листами АС-16,17,31-65

Изм.	Кол.уч.	Лист	№ докум.	Подпись	Дата
ГИП					
Инженер		Махмудов А			

Договор №____-2025__ АС

Строительство жилого дома с торгово-бытовым обслуживанием на 1-м этаже, автостоянкой и детской площадкой, со сносом существующих зданий и сооружений принадлежащих гр.Мухаммедову Х на пересечении улиц И.Муминова и Зульфия в городе Бухаре.

БЛОКИ А, Б, В (Проект усиления)

Стадия	Лист	Листов
РП	47	

Ригель Р-3, сечения, спецификация элементов

ООО "ЛОЙИХАСУВКУРИЛИШ" г.Бухара

РИГЕЛЬ Р-4

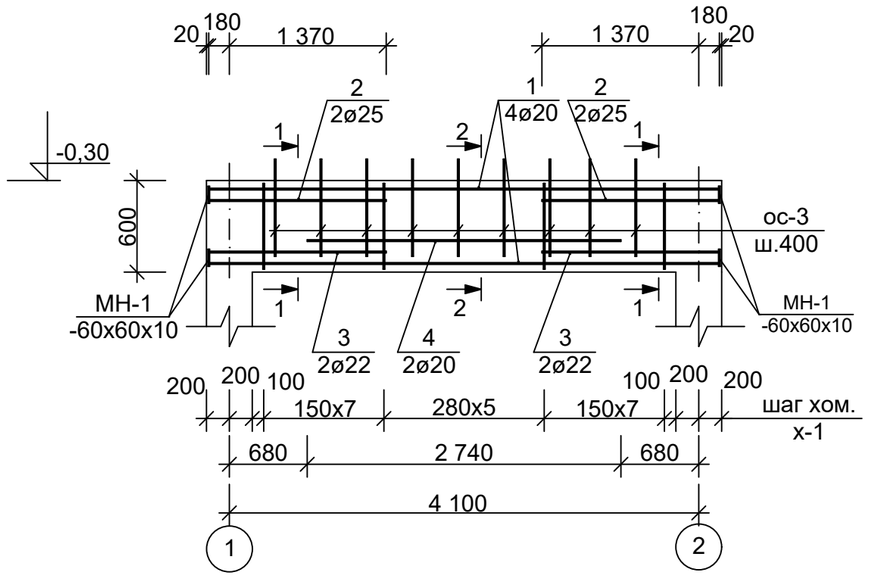

1-1

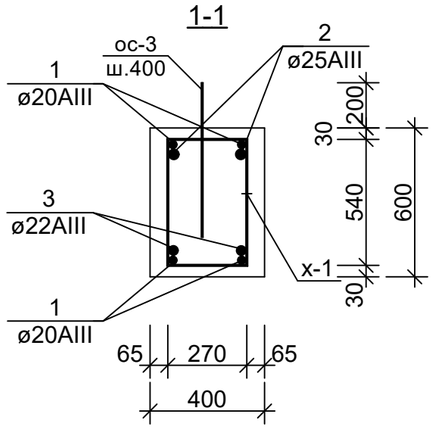

2-2

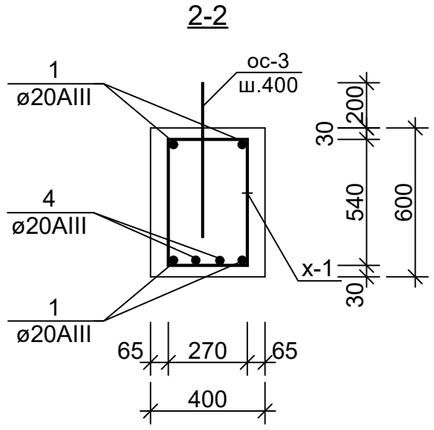

X-1

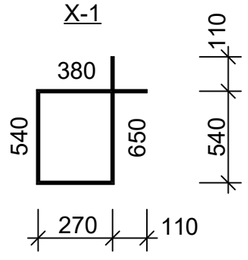

СПЕЦИФИКАЦИЯ ЭЛЕМЕНТОВ РИГЕЛЯ Р-4

Марка поз.	Обозначение	Наименование	Кол-во	Масса ед.кг	Приме-чание
Р-4		Ригель Р-4			на 1 шт
1	ГОСТ 5781-82	ø 20 AIII l=4460	4	10,98	43,92кг
2	- " -	ø 25 AIII l=1550	4	5,962	23,85кг
3	- " -	ø 22 AIII l=1550	4	4,617	18,47кг
4	- " -	ø 20 AIII l=2740	2	6,745	13,49кг
x-1	- " -	ø 8 AI l=1840	20	0,725	14,5кг
ос-3	- " -	ø 16 AIII l=600	10	0,945	9,45кг
МН-1	ГОСТ -19903-74	-60x60x10	16	0,28	4,48кг
		бетон кл.В20			0,888м3

ПРИМЕЧАНИЕ:

1.Данный лист читать совместно с листами АС-16,17,31-65

Изм.	Кол.уч.	Лист	№ докум.	Подпись	Дата
ГИП					
Инженер		Махмудов А			

Договор №____-2025__ АС

Строительство жилого дома с торгово-бытовым обслуживанием на 1-м этаже, автостоянкой и детской площадкой, со сносом существующих зданий и сооружений принадлежащих гр.Мухаммедову Х на пересечении улиц И.Муминова и Зульфия в городе Бухаре.

БЛОКИ А, Б, В (Проект усиления)

Стадия	Лист	Листов
РП	48	

Ригель Р-4, сечения, спецификация элементов

ООО "ЛОЙИХАСУВКУРИЛИШ" г.Бухара

РИГЕЛЬ Р-5

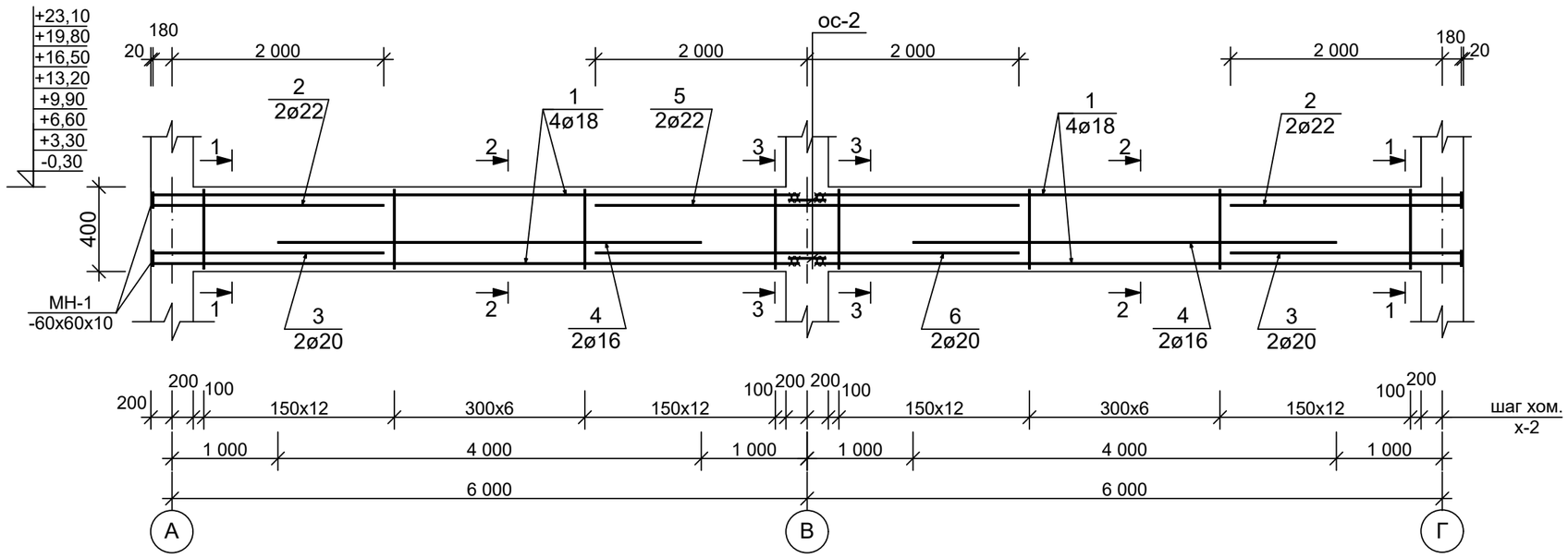

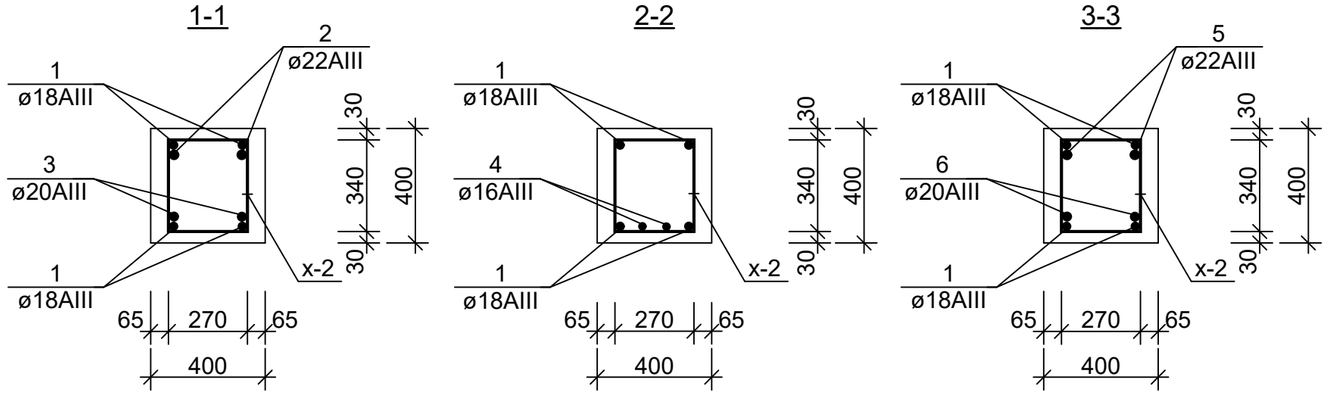

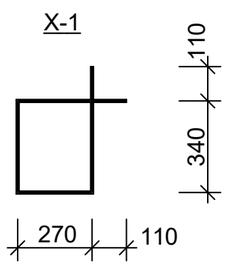

ПРИМЕЧАНИЕ:

1.Данный лист читать совместно с листами АС-16,17,31-65

Изм.	Кол.уч.	Лист	№ докум.	Подпись	Дата	Договор №____-2025__		АС
						Строительство жилого дома с торгово-бытовым обслуживанием на 1-м этаже, автостоянкой и детской площадкой, со сносом существующих зданий и сооружений принадлежащих гр.Мухаммедову Х на пересечении улиц И.Муминова и Зульфия в городе Бухаре.		
ГИП						БЛОКИ А, Б, В (Проект усиления)	Стадия: РП	Лист: 49 / Листов:
Инженер		Махмудов А				Ригель Р-5, сечения	ООО "ЛОЙИХАСУВКУРИЛИШ" г.Бухара	

СПЕЦИФИКАЦИЯ ЭЛЕМЕНТОВ РИГЕЛЯ Р-5

Марка поз.	Обозначение	Наименование	Кол-во	Масса ед.кг	Приме-чание
Р-5		Ригель Р-5			на 1 шт
1	ГОСТ 5781-82	ø 18 AIII l=6160	8	12,283	98,264кг
2	- " -	ø 22 AIII l=2180	4	6,494	25,98кг
3	- " -	ø 20 AIII l=2180	4	5,367	21,47кг
4	- " -	ø 16 AIII l=4000	4	6,302	25,21кг
5	- " -	ø 22 AIII l=4000	2	11,915	23,83кг
6	- " -	ø 20 AIII l=4000	2	9,847	19,694кг
х-2	- " -	ø 8 AI l=1440	62	0,567	35,154кг
ос-2	- " -	ø 18 AIII l=430	4	0,857	3,43 кг
МН-1	ГОСТ -19903-74	-60х60х10	16	0,28	4,48кг
		бетон кл.В20			1,792м3

ПРИМЕЧАНИЕ:

1.Данный лист читать совместно с листами АС-16,17,31-65

Изм.	Кол.уч.	Лист	№ докум.	Подпись	Дата
ГИП					
Инженер		Махмудов А			

Договор №____-2025__ АС

Строительство жилого дома с торгово-бытовым обслуживанием на 1-м этаже, автостоянкой и детской площадкой, со сносом существующих зданий и сооружений принадлежащих гр.Мухаммедову Х на пересечении улиц И.Муминова и Зульфия в городе Бухаре.

БЛОКИ А, Б, В (Проект усиления)

Стадия	Лист	Листов
РП	50	

Спецификация элементов ригеля Р-5

ООО "ЛОЙИХАСУВКУРИЛИШ" г.Бухара

РИГЕЛЬ Р-6

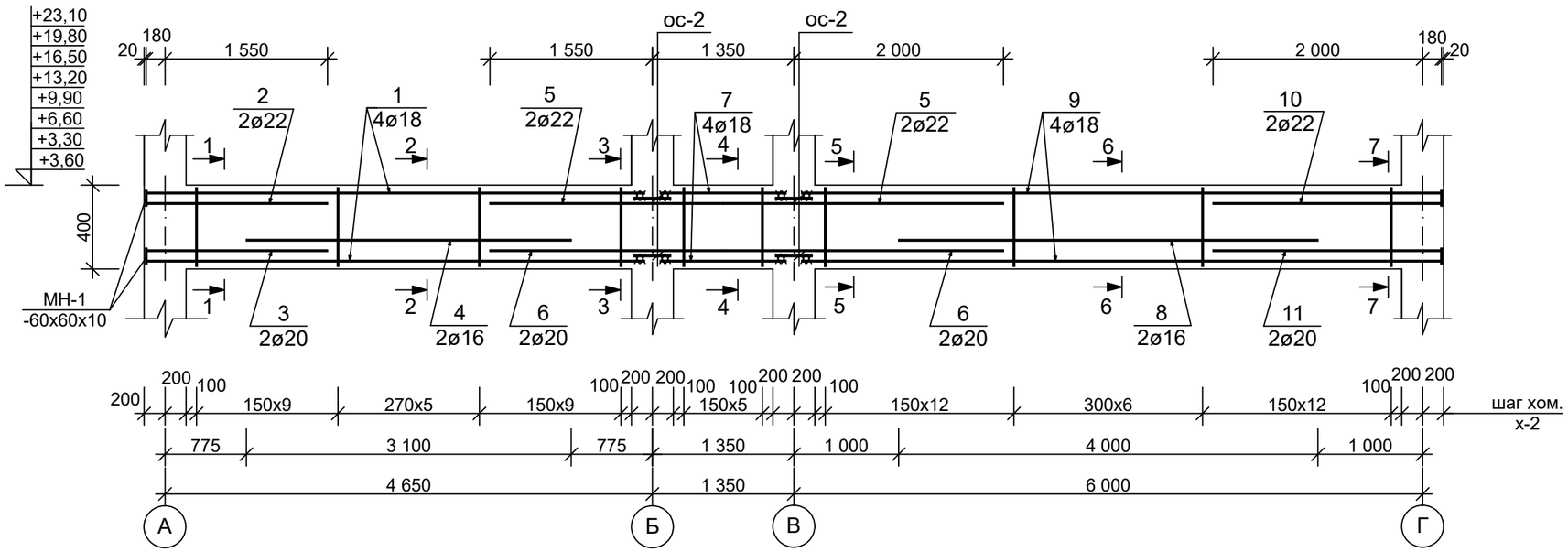

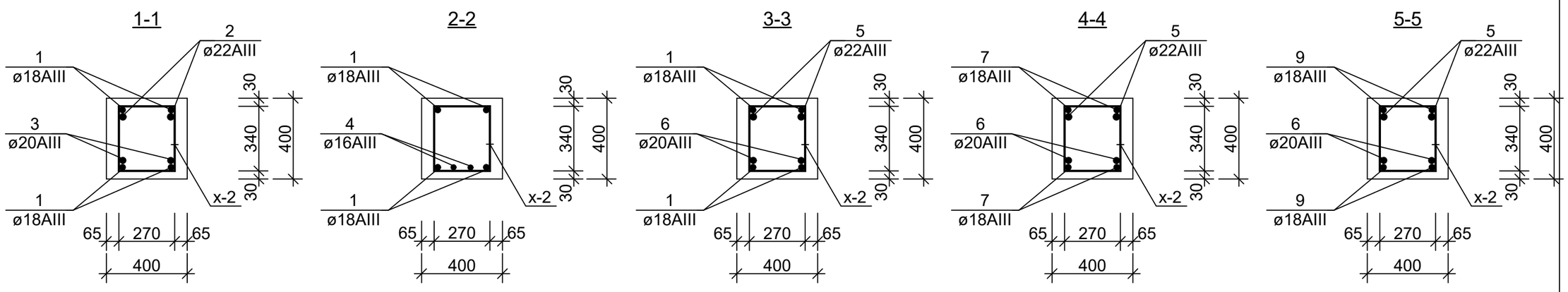

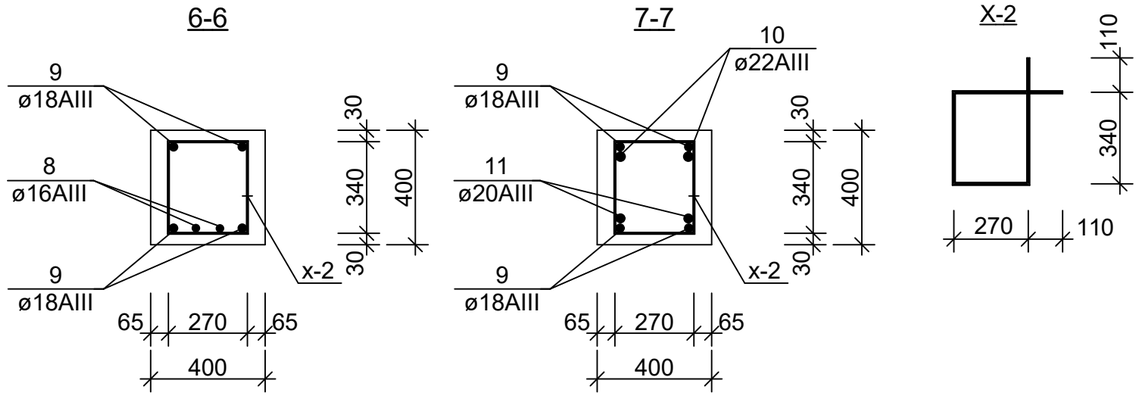

ПРИМЕЧАНИЕ:

1.Данный лист читать совместно с листами АС-16,17,31-65

Изм.	Кол.уч.	Лист	№ докум.	Подпись	Дата
ГИП					
Инженер		Махмудов А			

Договор №____-2025__ АС

Строительство жилого дома с торгово-бытовым обслуживанием на 1-м этаже, автостоянкой и детской площадкой, со сносом существующих зданий и сооружений принадлежащих гр.Мухаммедову Х на пересечении улиц И.Муминова и Зульфия в городе Бухаре.

БЛОКИ А, Б, В (Проект усиления)

Стадия	Лист	Листов
РП	51	

Ригель Р-6, сечения

ООО "ЛОЙИХАСУВКУРИЛИШ" г.Бухара

СПЕЦИФИКАЦИЯ ЭЛЕМЕНТОВ РИГЕЛЯ Р-6

Марка поз.	Обозначение	Наименование	Кол-во	Масса ед.кг	Приме-чание
Р-6		Ригель Р-6			на 1 шт
1	ГОСТ 5781-82	ø 18 AIII l=4810	4	9,591	38,364 кг
2	- " -	ø 22 AIII l=1730	2	5,153	10,306 кг
3	- " -	ø 20 AIII l=1730	2	4,26	8,52 кг
4	- " -	ø 16 AIII l=3100	2	4,884	9,768 кг
5	- " -	ø 22 AIII l=4900	2	14,6	29,2 кг
6	- " -	ø 20 AIII l=4900	2	12,063	24,126 кг
7	- " -	ø 18 AIII l=1310	4	2,612	10,448 кг
8	- " -	ø 16 AIII l=4000	2	6,302	12,604 кг
9	- " -	ø 18 AIII l=6160	4	12,283	49,13 кг
10	- " -	ø 22 AIII l=2180	2	6,494	12,99 кг
11	- " -	ø 20 AIII l=2180	2	5,367	10,734 кг
х-2	- " -	ø 8 AI l=1440	61	0,567	34,587 кг
ос-2	- " -	ø 18 AIII l=430	8	0,857	6,856 кг
МН-1	ГОСТ 19903-74	-60х60х10	16	0,28	4,48 кг
		бетон кл.В20			1,728 м3

ПРИМЕЧАНИЕ:

1.Данный лист читать совместно с листами АС-16,17,31-65

Изм.	Кол.уч.	Лист	№ докум.	Подпись	Дата
ГИП					
Инженер		Махмудов А			

Договор №____-2025__ АС

Строительство жилого дома с торгово-бытовым обслуживанием на 1-м этаже, автостоянкой и детской площадкой, со сносом существующих зданий и сооружений принадлежащих гр.Мухаммедову Х на пересечении улиц И.Муминова и Зульфия в городе Бухаре.

БЛОКИ А, Б, В (Проект усиления)

Стадия	Лист	Листов
РП	52	

Спецификация Ригеля Р-6

ООО "ЛОЙИХАСУВКУРИЛИШ" г.Бухара

РИГЕЛЬ Р-7

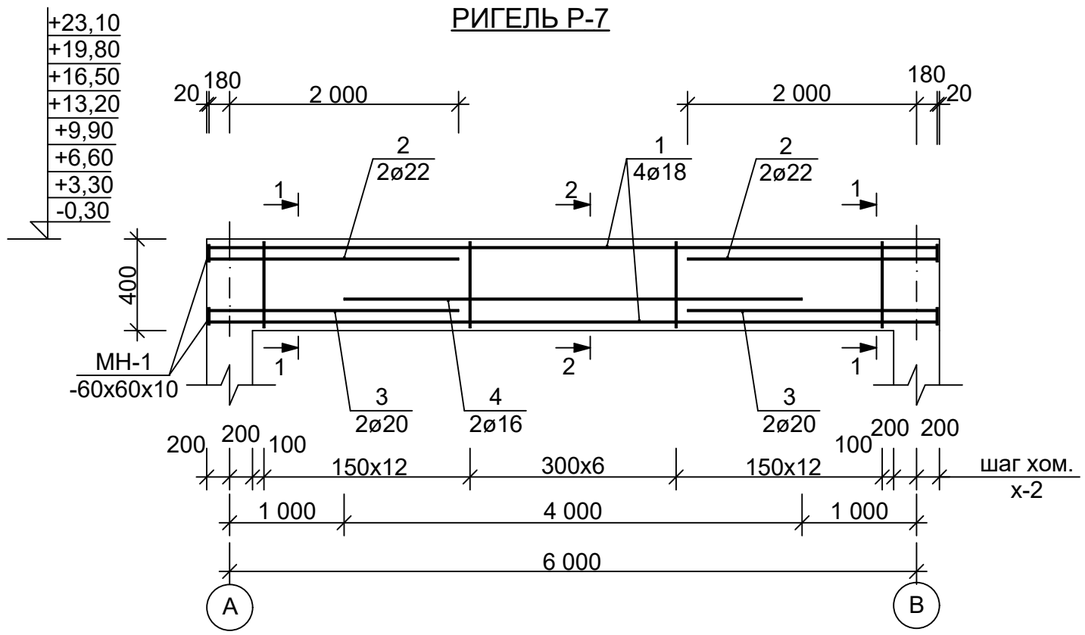

СПЕЦИФИКАЦИЯ ЭЛЕМЕНТОВ РИГЕЛЯ Р-7

Марка поз.	Обозначение	Наименование	Кол-во	Масса ед.кг	Приме-чание
Р-7		Ригель Р-7			на 1 шт
1	ГОСТ 5781-82	ø 18 AIII l=6360	4	12,682	50,73кг
2	- " -	ø 22 AIII l=2180	4	6,494	25,98кг
3	- " -	ø 20 AIII l=2180	4	5,367	21,47кг
4	- " -	ø 16 AIII l=4000	2	6,302	12,604кг
х-2	- " -	ø 8 AI l=1440	31	0,567	17,58кг
МН-1	ГОСТ -19903-74	-60х60х10	16	0,28	4,48кг
		бетон кл.В20			0,896м3

1-1

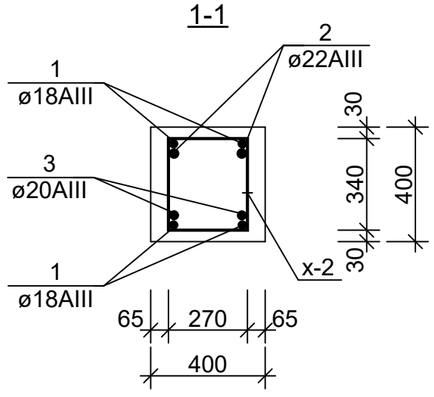

2-2

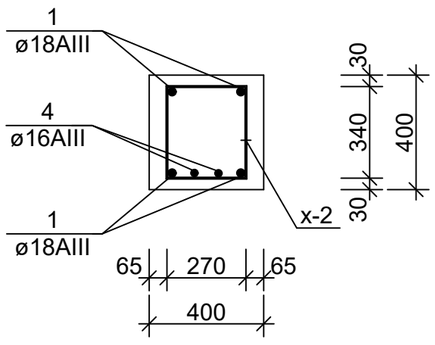

Х-2

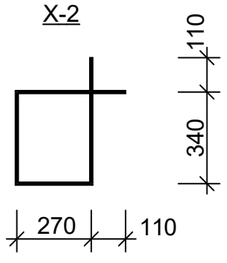

ПРИМЕЧАНИЕ:

1.Данный лист читать совместно с листами АС-16,17,31-65

Изм.	Кол.уч.	Лист	№ докум.	Подпись	Дата
ГИП					
Инженер		Махмудов А			

Договор №____-2025__ АС

Строительство жилого дома с торгово-бытовым обслуживанием на 1-м этаже, автостоянкой и детской площадкой, со сносом существующих зданий и сооружений принадлежащих гр.Мухаммедову Х на пересечении улиц И.Муминова и Зульфия в городе Бухаре.

БЛОКИ А, Б, В (Проект усиления)

Стадия	Лист	Листов
РП	53	

Ригель Р-7, сечения, спецификация элементов

ООО "ЛОЙИХАСУВКУРИЛИШ" г.Бухара

РИГЕЛЬ Р-8

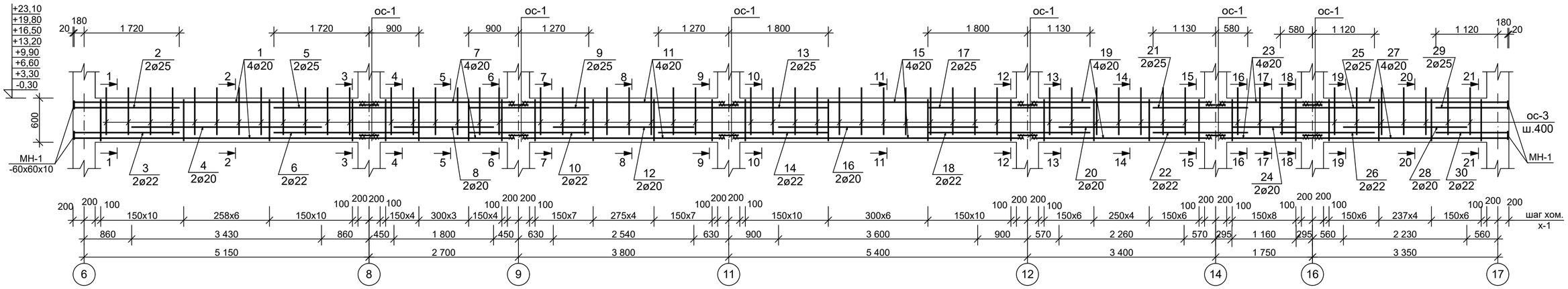

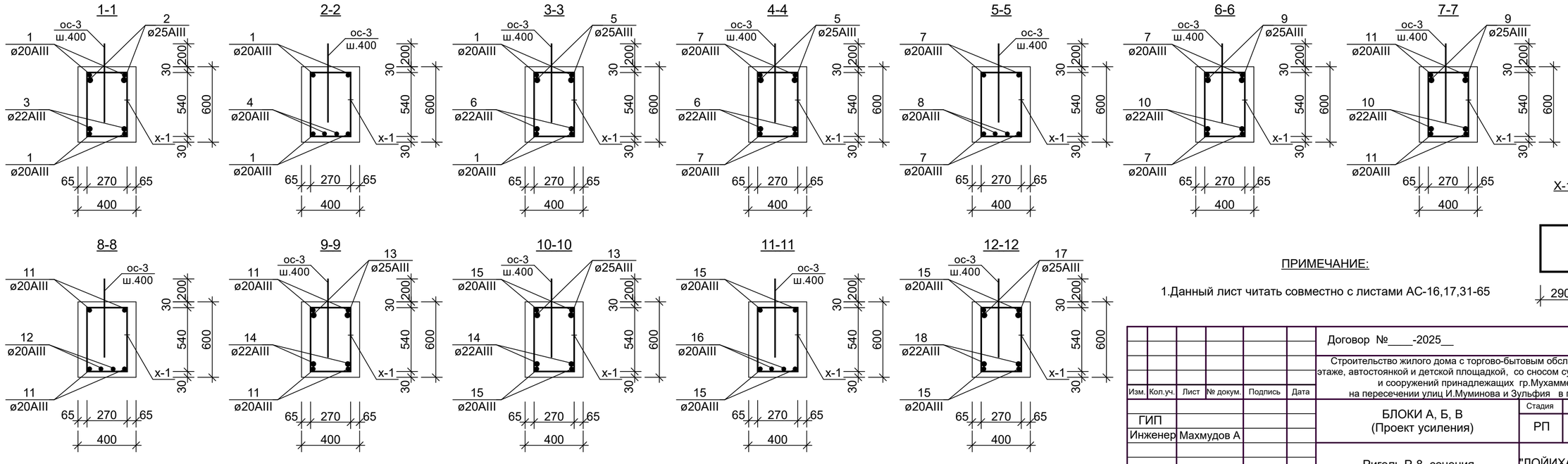

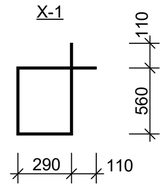

ПРИМЕЧАНИЕ:

1.Данный лист читать совместно с листами АС-16,17,31-65

						Договор №____-2025__			АС
						Строительство жилого дома с торгово-бытовым обслуживанием на 1-м этаже, автостоянкой и детской площадкой, со сносом существующих зданий и сооружений принадлежащих гр.Мухаммедову Х на пересечении улиц И.Муминова и Зульфия в городе Бухаре.			
Изм.	Кол.уч.	Лист	№ докум.	Подпись	Дата				
ГИП						БЛОКИ А, Б, В (Проект усиления)	Стадия	Лист	Листов
Инженер		Махмудов А					РП	54	
						Ригель Р-8, сечения	ООО "ЛОЙИХАСУВКУРИЛИШ" г.Бухара		

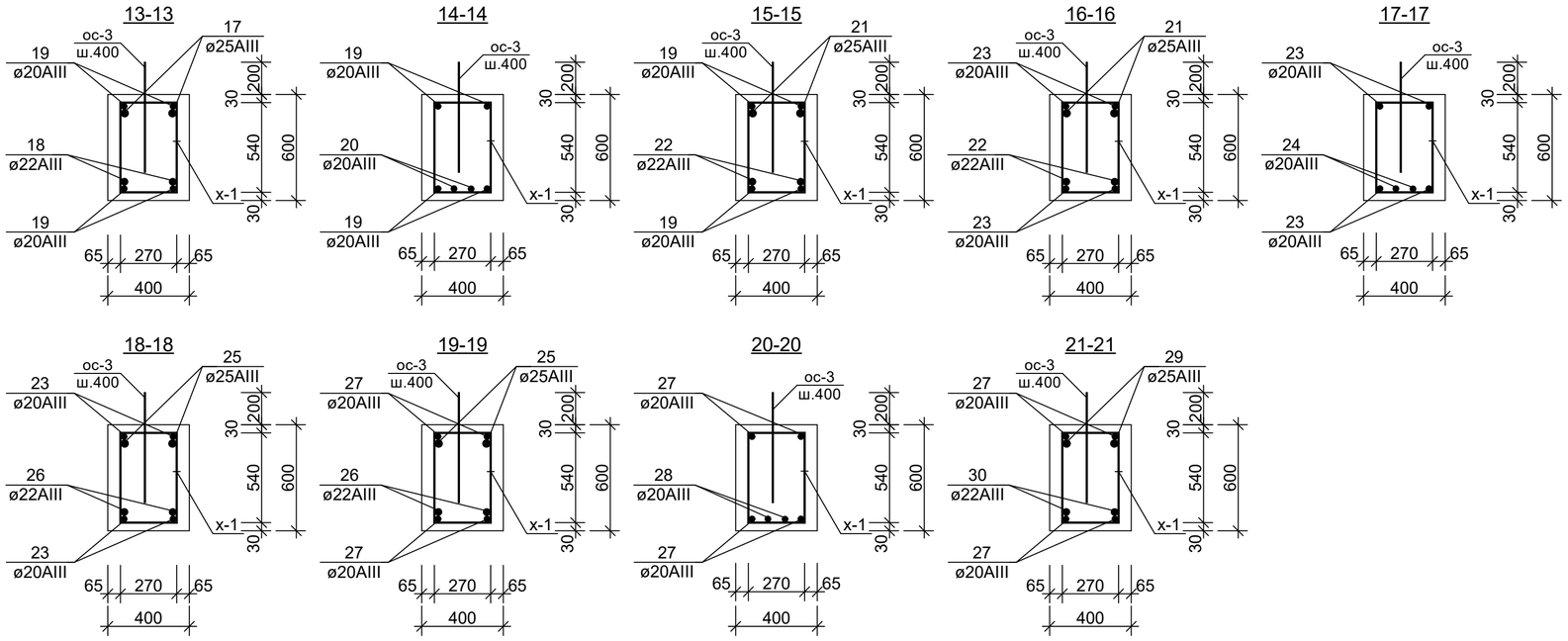

СПЕЦИФИКАЦИЯ ЭЛЕМЕНТОВ РИГЕЛЯ Р-8

Марка поз.	Обозначение	Наименование	Кол-во	Масса ед.кг	Приме-чание
Р-8		Ригель Р-8			на 1 шт
1	ГОСТ 5781-82	ø 20 AIII l=5310	4	13,07	52,28 кг
2	- " -	ø 25 AIII l=1900	2	7,308	14,616 кг
3	- " -	ø 22 AIII l=1900	2	5,66	11,32 кг
4	- " -	ø 20 AIII l=3430	2	8,444	16,89кг
5	- " -	ø 25 AIII l=2620	2	10,08	20,16 кг
6	- " -	ø 22 AIII l=2620	2	7,804	15,608 кг
7	- " -	ø 20 AIII l=2660	4	6,548	26,19 кг
8	- " -	ø 20 AIII l=1800	2	4,431	8,86 кг
9	- " -	ø 25 AIII l=2170	2	8,347	16,694 кг
10	- " -	ø 22 AIII l=2170	2	6,464	12,928 кг

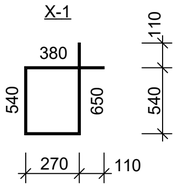

ПРИМЕЧАНИЕ:

1.Данный лист читать совместно с листами АС-16,17,31-65

Марка поз.	Обозначение	Наименование	Кол-во	Масса ед.кг	Приме-чание
11	- " -	ø 20 AIII l=3760	4	9,256	37,024 кг
12	- " -	ø 20 AIII l=2540	2	6,253	12,506 кг
13	- " -	ø 25 AIII l=3070	2	11,81	23,62 кг
14	- " -	ø 22 AIII l=3070	2	9,145	18,29 кг
15	- " -	ø 20 AIII l=5360	4	13,195	52,78 кг
16	- " -	ø 20 AIII l=3600	2	8,862	17,724 кг
17	- " -	ø 25 AIII l=2930	2	11,27	22,54 кг
18	- " -	ø 22 AIII l=2930	2	8,728	17,456 кг
19	- " -	ø 20 AIII l=3360	4	8,272	33,09 кг
20	- " -	ø 20 AIII l=2260	2	5,564	11,13 кг
21	- " -	ø 25 AIII l=1710	2	6,578	13,156 кг
22	- " -	ø 22 AIII l=1710	2	5,094	10,19 кг
23	- " -	ø 20 AIII l=1710	4	4,21	16,84 кг
24	- " -	ø 20 AIII l=1160	2	2,856	5,712 кг
25	- " -	ø 25 AIII l=1700	2	6,539	13,08 кг
26	- " -	ø 22 AIII l=1700	2	5,064	10,13 кг
27	- " -	ø 20 AIII l=3510	4	8,641	34,564 кг
28	- " -	ø 20 AIII l=2230	2	5,49	10,98 кг
29	- " -	ø 25 AIII l=1300	2	5,0	10,0 кг
30	- " -	ø 22 AIII l=1300	2	3,872	7,744 кг
x-1	- " -	ø 8 AI l=1840	128	0,725	92,8 кг
ос-1	- " -	ø 20 AIII l=480	24	1,182	28,37 кг
ос-3	- " -	ø 16 AIII l=600	62	0,945	58,59кг
МН-1	ГОСТ -19903-74	-60x60x10	16	0,28	4,48 кг
		бетон кл.В20			5,46 м3

Изм.	Кол.уч.	Лист	№ докум.	Подпись	Дата
ГИП					
Инженер		Махмудов А			

Договор №____-2025__ АС

Строительство жилого дома с торгово-бытовым обслуживанием на 1-м этаже, автостоянкой и детской площадкой, со сносом существующих зданий и сооружений принадлежащих гр.Мухаммедову Х на пересечении улиц И.Муминова и Зульфия в городе Бухаре.

БЛОКИ А, Б, В (Проект усиления)

Стадия	Лист	Листов
РП	55	

Спецификация элементов Р-8, сечения

ООО "ЛОЙИХАСУВКУРИЛИШ" г.Бухара

РИГЕЛЬ Р-9

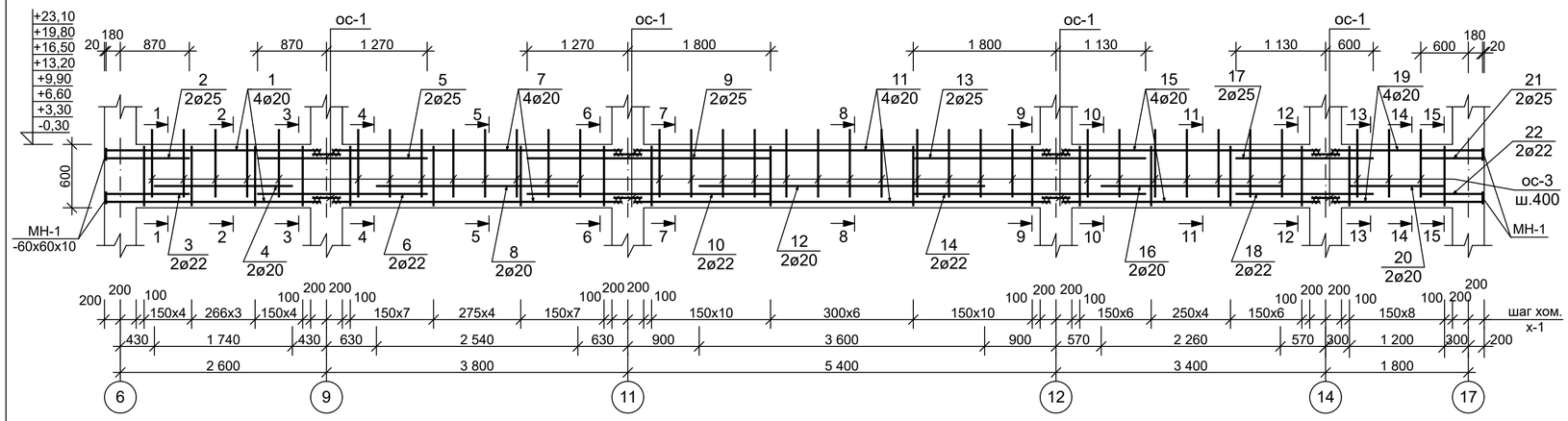

1-1

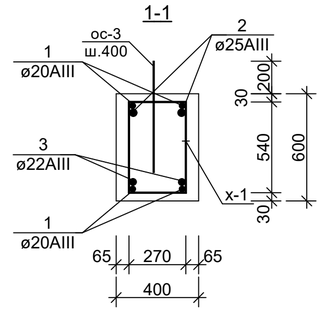

2-2

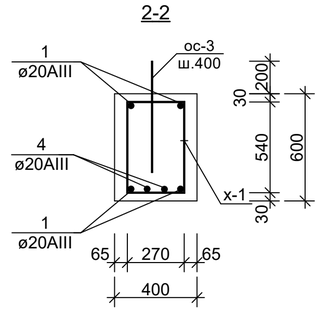

3-3

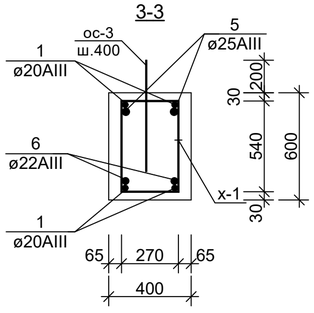

4-4

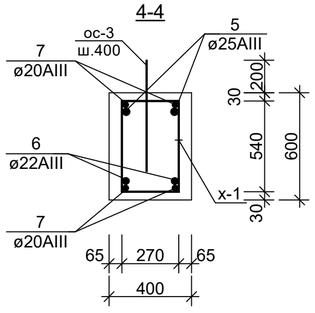

5-5

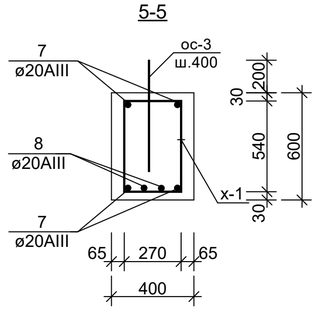

6-6

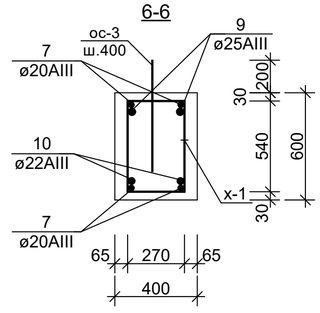

7-7

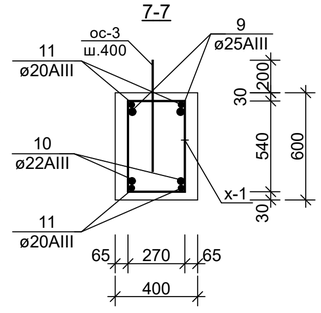

8-8

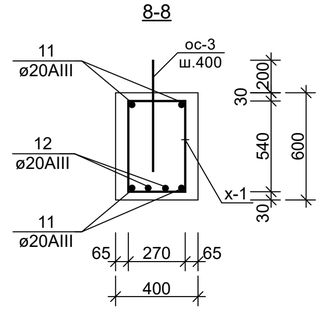

9-9

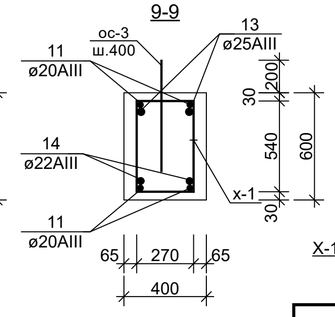

10-10

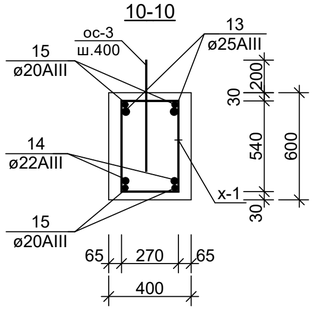

11-11

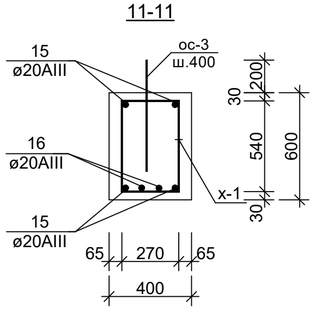

12-12

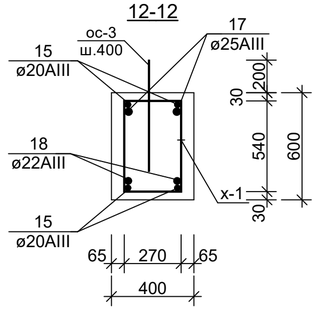

13-13

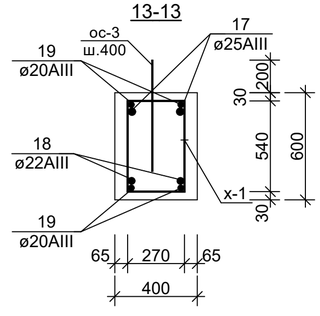

14-14

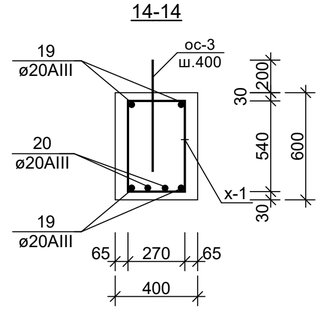

Х-1

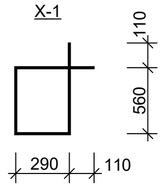

ПРИМЕЧАНИЕ:

1.Данный лист читать совместно с листами АС-16,17,31-65

Изм.	Кол.уч.	Лист	№ докум.	Подпись	Дата			
ГИП						Договор №____-2025__		АС
Инженер	Махмудов А					Строительство жилого дома с торгово-бытовым обслуживанием на 1-м этаже, автостоянкой и детской площадкой, со сносом существующих зданий и сооружений принадлежащих гр.Мухаммедову Х на пересечении улиц И.Муминова и Зульфия в городе Бухаре.		
						БЛОКИ А, Б, В (Проект усиления)	Стадия: РП	Лист: 56 / Листов:
						Ригель Р-9, сечения	ООО "ЛОЙИХАСУВКУРИЛИШ" г.Бухара	

СПЕЦИФИКАЦИЯ ЭЛЕМЕНТОВ РИГЕЛЯ Р-9

Марка поз.	Обозначение	Наименование	Кол-во	Масса ед.кг	Приме-чание
Р-9		Ригель Р-9			на 1 шт
1	ГОСТ 5781-82	ø 20 AIII l=2760	4	6,794	27,18 кг
2	- " -	ø 25 AIII l=1050	2	4,039	8,078 кг
3	- " -	ø 22 AIII l=1050	2	3,128	6,256 кг
4	- " -	ø 20 AIII l=1740	2	4,283	8,566кг
5	- " -	ø 25 AIII l=2140	2	8,232	16,464 кг
6	- " -	ø 22 AIII l=2140	2	6,374	12,748 кг
7	- " -	ø 20 AIII l=3760	4	9,256	37,024 кг
8	- " -	ø 20 AIII l=2540	2	6,253	12,506 кг
9	- " -	ø 25 AIII l=3070	2	11,81	23,62 кг
10	- " -	ø 22 AIII l=3070	2	9,145	18,29 кг
11	- " -	ø 20 AIII l=5360	4	13,195	52,78 кг
12	- " -	ø 20 AIII l=3600	2	8,862	17,724 кг
13	- " -	ø 25 AIII l=2930	2	11,27	22,54 кг
14	- " -	ø 22 AIII l=2930	2	8,728	17,456 кг
15	- " -	ø 20 AIII l=3360	4	8,272	33,09 кг
16	- " -	ø 20 AIII l=2260	2	5,564	11,13 кг
17	- " -	ø 25 AIII l=1730	2	6,654	13,31 кг
18	- " -	ø 22 AIII l=1730	2	5,153	10,306 кг
19	- " -	ø 20 AIII l=1960	4	4,825	19,3 кг
20	- " -	ø 20 AIII l=1200	2	2,954	5,908 кг
21	- " -	ø 25 AIII l=780	2	3,0	6,0 кг
22	- " -	ø 22 AIII l=780	2	2,323	4,646 кг
x-1	- " -	ø 8 AI l=1840	84	0,725	60,9 кг
ос-1	- " -	ø 20 AIII l=480	16	1,182	18,912 кг
ос-3	- " -	ø 16 AIII l=600	40	0,945	37,8кг
МН-1	ГОСТ -19903-74	-60x60x10	16	0,28	4,48 кг
		бетон кл.В20			3,6 м3

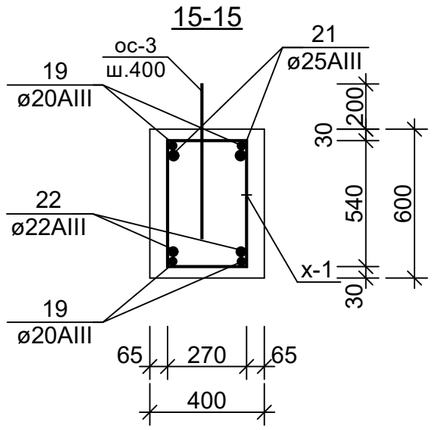

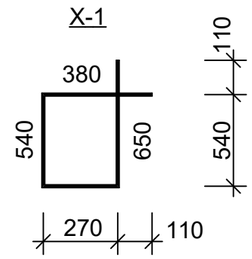

ПРИМЕЧАНИЕ:

1.Данный лист читать совместно с листами АС-16,17,31-65

Изм.	Кол.уч.	Лист	№ докум.	Подпись	Дата
ГИП					
Инженер		Махмудов А			

Договор №____-2025__ АС

Строительство жилого дома с торгово-бытовым обслуживанием на 1-м этаже, автостоянкой и детской площадкой, со сносом существующих зданий и сооружений принадлежащих гр.Мухаммедову Х на пересечении улиц И.Муминова и Зульфия в городе Бухаре.

БЛОКИ А, Б, В (Проект усиления)

Стадия	Лист	Листов
РП	57	

Спецификация элементов Р-9, сечения

ООО "ЛОЙИХАСУВКУРИЛИШ" г.Бухара

РИГЕЛЬ Р-10

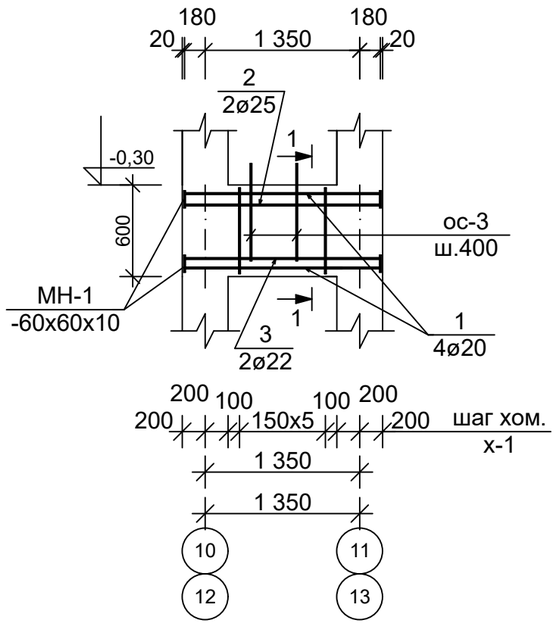

1-1

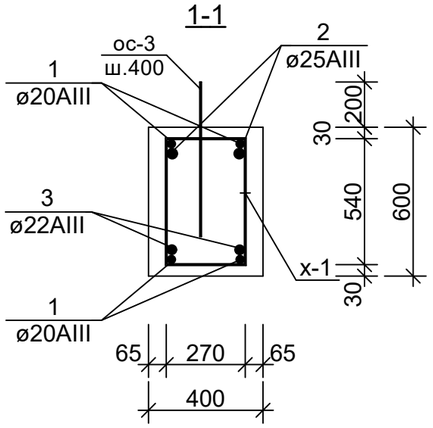

СПЕЦИФИКАЦИЯ ЭЛЕМЕНТОВ РИГЕЛЯ Р-10

Марка поз.	Обозначение	Наименование	Кол-во	Масса ед.кг	Приме-чание
Р-10		Ригель Р-10			на 1 шт
1	ГОСТ 5781-82	ø 20 АШ l=1710	4	4,21	16,84кг
2	- " -	ø 25 АШ l=1710	2	6,578	13,156кг
3	- " -	ø 22 АШ l=1710	2	5,094	10,19кг
х-1	- " -	ø 8 AI l=1840	6	0,725	4,35кг
ос-3	- " -	ø 16 AIII l=600	3	0,945	2,835кг
МН-1	ГОСТ 19903-74	-60х60х10	16	0,28	4,48кг
		бетон кл.В20			0,228м3

Х-1

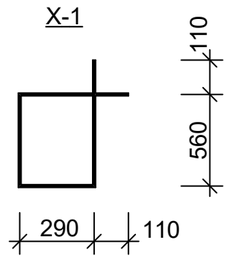

ПРИМЕЧАНИЕ:

1.Данный лист читать совместно с листами АС-16,17,31-65

Изм.	Кол.уч.	Лист	№ докум.	Подпись	Дата
ГИП					
Инженер		Махмудов А			

Договор №____-2025__ АС

Строительство жилого дома с торгово-бытовым обслуживанием на 1-м этаже, автостоянкой и детской площадкой, со сносом существующих зданий и сооружений принадлежащих гр.Мухаммедову Х на пересечении улиц И.Муминова и Зульфия в городе Бухаре.

БЛОКИ А, Б, В (Проект усиления)

Стадия	Лист	Листов
РП	58	

Ригель Р-10, сечения, спецификация элементов

ООО "ЛОЙИХАСУВКУРИЛИШ" г.Бухара

РИГЕЛЬ Р-11

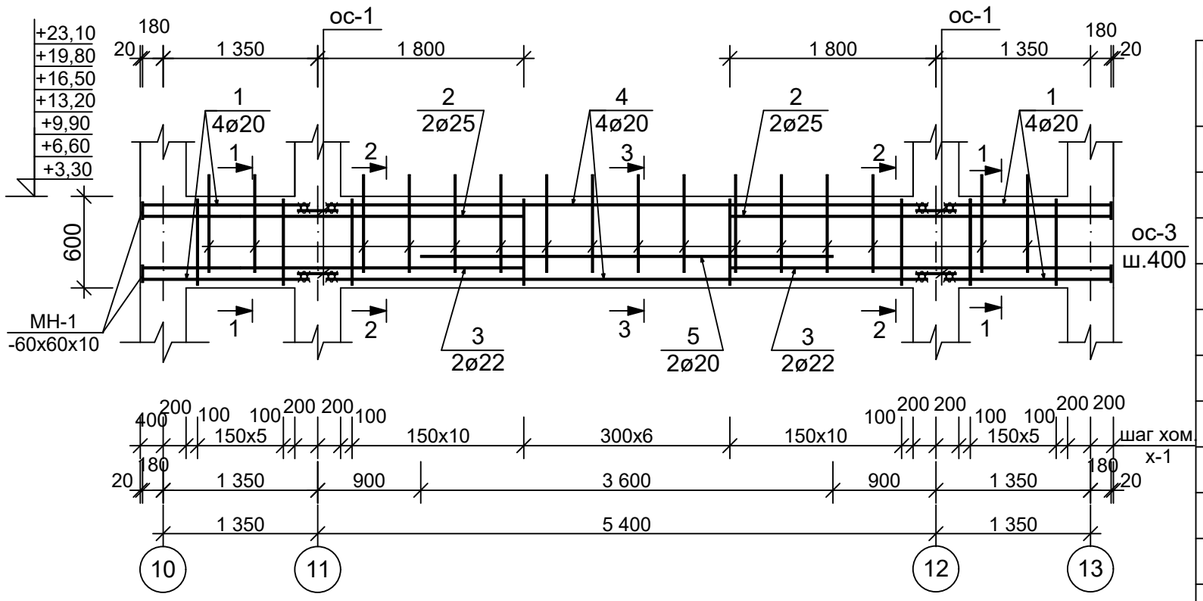

СПЕЦИФИКАЦИЯ ЭЛЕМЕНТОВ РИГЕЛЯ Р-11

Марка поз.	Обозначение	Наименование	Кол-во	Масса ед.кг	Приме-чание
Р-11		Ригель Р-11			на 1 шт
1	ГОСТ 5781-82	ø 20 AIII l=1510	8	3,717	29,736кг
2	- " -	ø 25 AIII l=3330	4	12,81	51,24кг
3	- " -	ø 22 AIII l=3330	4	9,92	39,68кг
4	- " -	ø 20 AIII l=5360	4	13,195	52,78кг
5	- " -	ø 20 AIII l=3600	2	8,86	17,72кг
х-1	- " -	ø 8 AI l=1840	39	0,725	28,275кг
ос-1	- " -	ø 20 AIII l=480	8	1,182	9,456 кг
ос-3	- " -	ø 16 AIII l=600	19	0,945	17,955кг
МН-1	ГОСТ -19903-74	-60х60х10	16	0,28	4,48кг
		бетон кл.В20			1,656м3

1-1

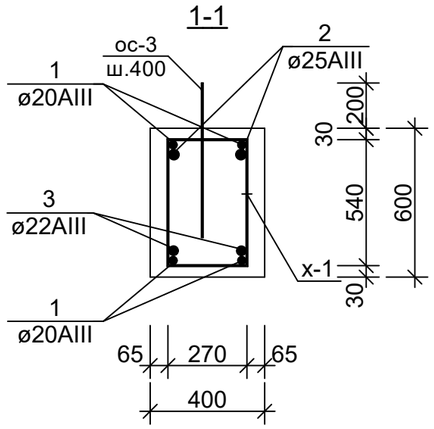

2-2

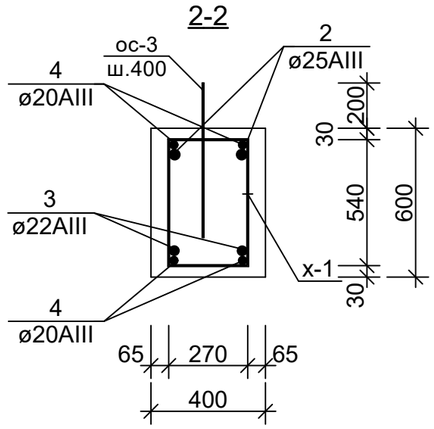

3-3

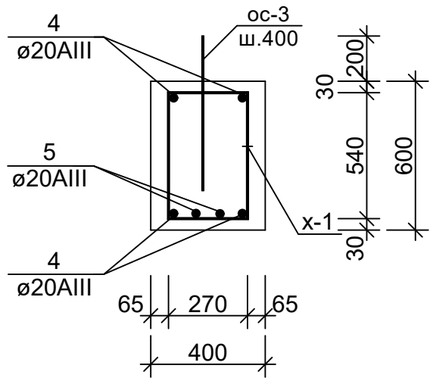

ПРИМЕЧАНИЕ:

1.Данный лист читать совместно с листами АС-16,17,31-65

Х-1

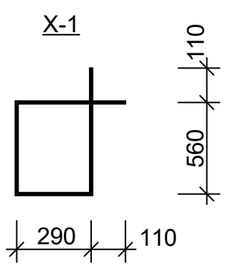

Изм.	Кол.уч.	Лист	№ докум.	Подпись	Дата
ГИП					
Инженер	Махмудов А				

Договор №____-2018__ АС

Строительство жилого дома с торгово-бытовым обслуживанием на 1-м этаже, автостоянкой и детской площадкой, со сносом существующих зданий и сооружений принадлежащих гр.Мухаммедову Х на пересечении улиц И.Муминова и Зульфия в городе Бухаре.

БЛОКИ А, Б, В (Проект усиления)

Стадия	Лист	Листов
РП	59	

Ригель Р-11, сечения, спецификация элементов

ООО "ЛОЙИХАСУВКУРИЛИШ" г.Бухара

РИГЕЛЬ Р-12

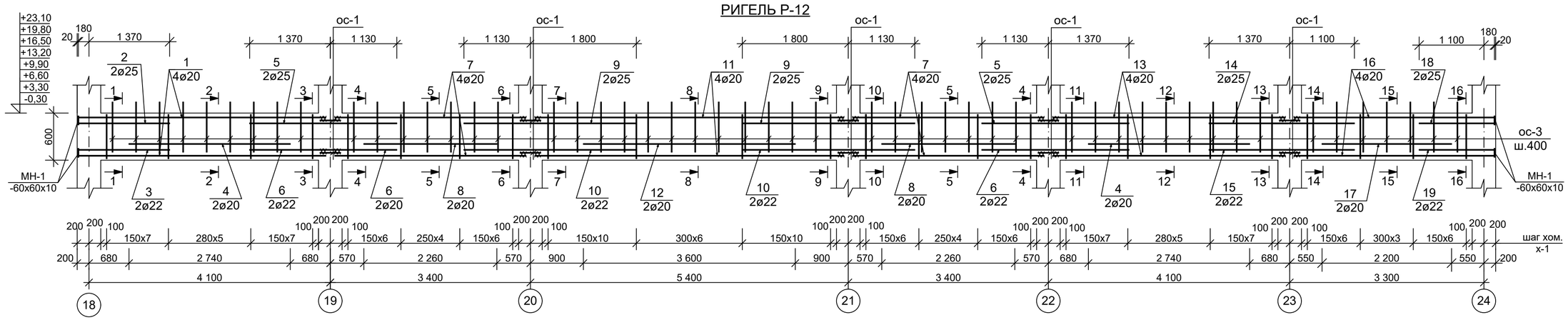

1-1

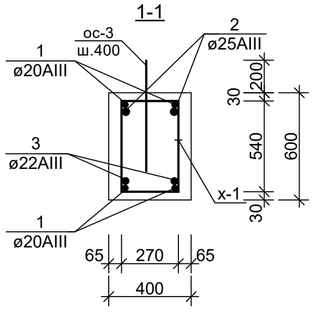

2-2

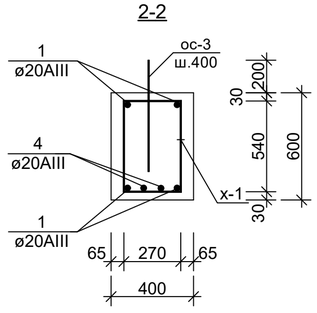

3-3

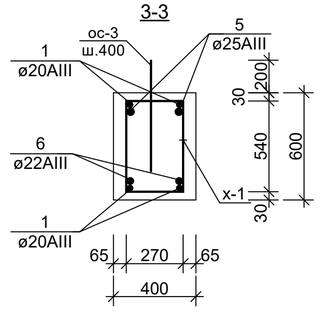

4-4

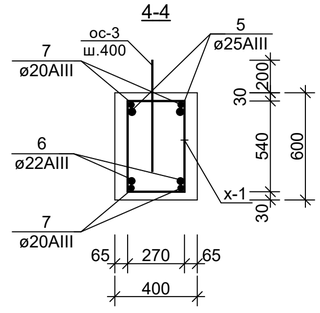

5-5

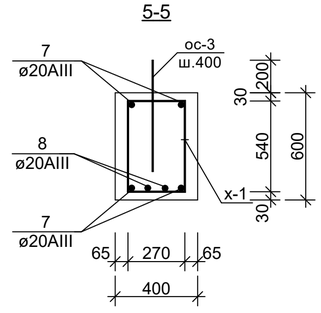

6-6

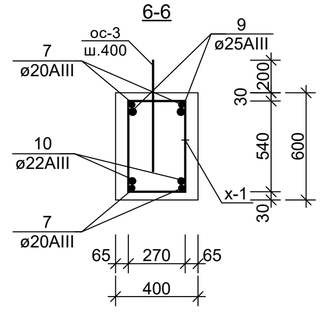

7-7

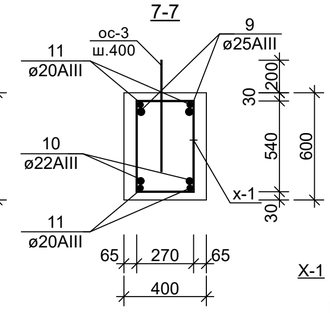

8-8

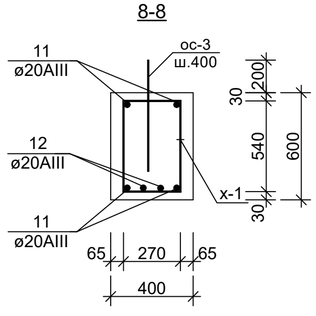

9-9

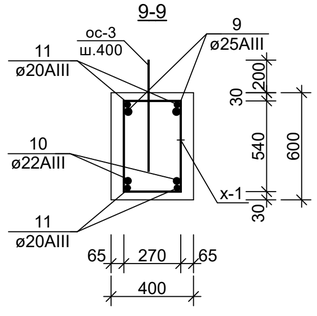

10-10

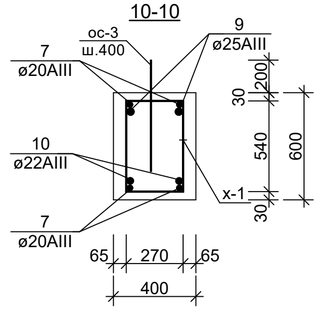

11-11

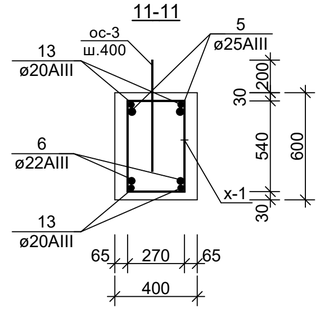

12-12

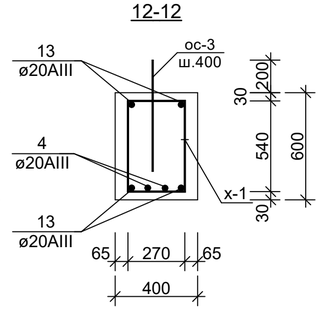

X-1

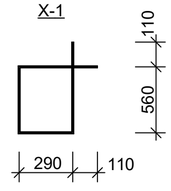

ПРИМЕЧАНИЕ:

1.Данный лист читать совместно с листами АС-16,17,31-65

						Договор №____-2018__			АС
						Строительство жилого дома с торгово-бытовым обслуживанием на 1-м этаже, автостоянкой и детской площадкой, со сносом существующих зданий и сооружений принадлежащих гр.Мухаммедову Х на пересечении улиц И.Муминова и Зульфия в городе Бухаре.			
Изм.	Кол.уч.	Лист	№ докум.	Подпись	Дата				
ГИП						БЛОКИ А, Б, В (Проект усиления)	Стадия	Лист	Листов
Инженер	Махмудов А						РП	60	
						Ригель Р-12, сечения	ООО "ЛОЙИХАСУВКУРИЛИШ" г.Бухара		

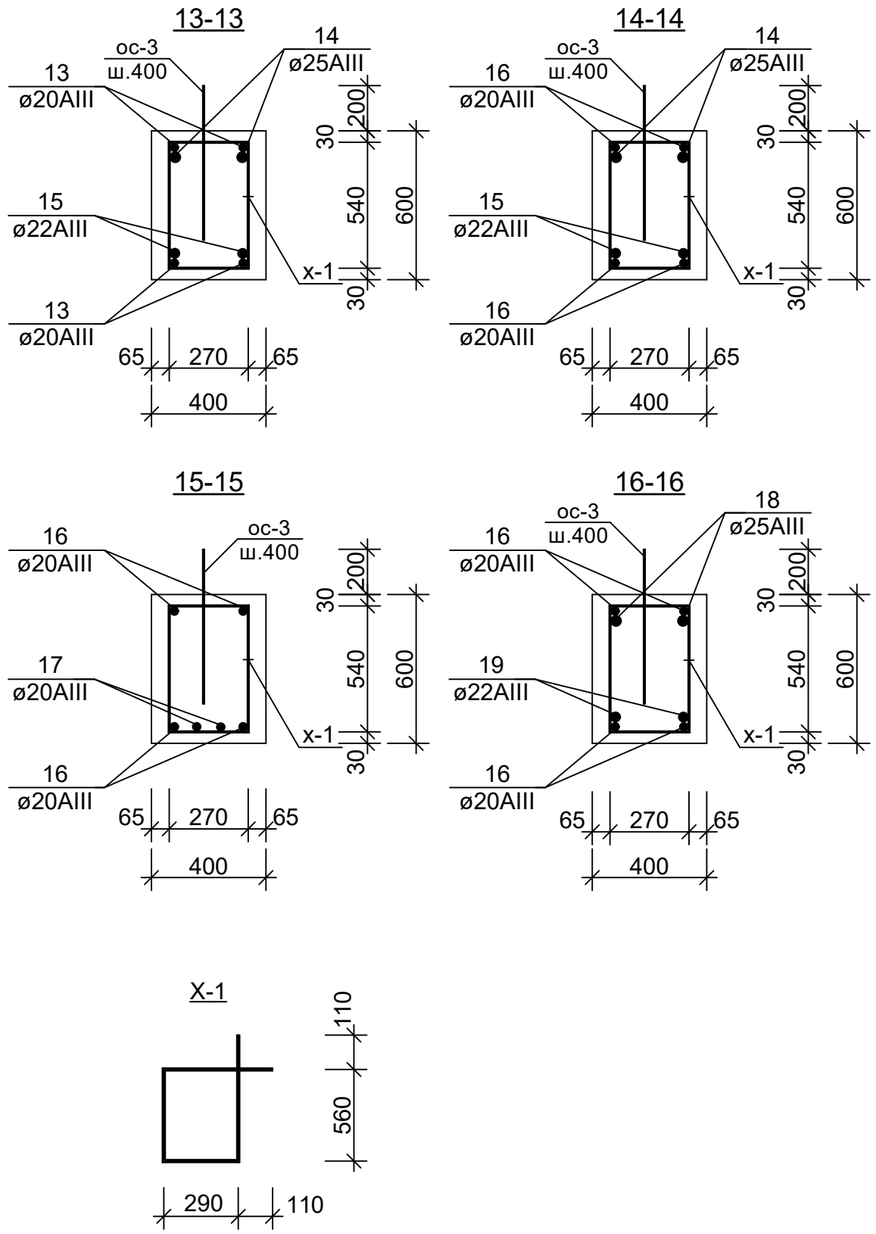

СПЕЦИФИКАЦИЯ ЭЛЕМЕНТОВ РИГЕЛЯ Р-12

Марка поз.	Обозначение	Наименование	Кол-во	Масса ед.кг	Приме-чание
Р-12		Ригель Р-12			на 1 шт
1	ГОСТ 5781-82	ø 20 AIII l=4260	4	10,487	41,95 кг
2	- " -	ø 25 AIII l=1550	2	5,962	11,924 кг
3	- " -	ø 22 AIII l=1550	2	4,617	9,234 кг
4	- " -	ø 20 AIII l=2740	4	6,745	26,98 кг
5	- " -	ø 25 AIII l=2500	4	9,616	38,464 кг
6	- " -	ø 22 AIII l=2500	4	7,447	29,788 кг
7	- " -	ø 20 AIII l=3360	8	8,272	66,176 кг
8	- " -	ø 20 AIII l=2260	4	5,564	22,256 кг
9	- " -	ø 25 AIII l=2930	4	11,27	45,08 кг
10	- " -	ø 22 AIII l=2930	4	8,728	34,912 кг
11	- " -	ø 20 AIII l=5360	4	13,195	52,78 кг
12	- " -	ø 20 AIII l=3600	2	8,862	17,724 кг
13	- " -	ø 20 AIII l=4060	4	9,995	39,98 кг
14	- " -	ø 25 AIII l=2470	2	9,501	19,0 кг
15	- " -	ø 22 AIII l=2470	2	7,357	14,714 кг
16	- " -	ø 20 AIII l=3460	4	8,518	34,07 кг
17	- " -	ø 20 AIII l=2200	2	5,416	10,832кг
18	- " -	ø 25 AIII l=1280	2	4,924	9,848 кг
19	- " -	ø 22 AIII l=1280	2	3,813	7,626 кг
x-1	- " -	ø 8 AI l=1840	117	0,725	84,825 кг
ос-1	- " -	ø 20 AIII l=480	20	1,182	23,64 кг
ос-3	- " -	ø 16 AIII l=600	57	0,945	53,865 кг
МН-1	ГОСТ -19903-74	-60x60x10	16	0,28	4,48 кг
		бетон кл.В20			5,112 м3

ПРИМЕЧАНИЕ:

1.Данный лист читать совместно с листами АС-16,17,31-65

Изм.	Кол.уч.	Лист	№ докум.	Подпись	Дата
ГИП					
Инженер		Махмудов А			

Договор №____-2018__ АС

Строительство жилого дома с торгово-бытовым обслуживанием на 1-м этаже, автостоянкой и детской площадкой, со сносом существующих зданий и сооружений принадлежащих гр.Мухаммедову Х на пересечении улиц И.Муминова и Зульфия в городе Бухаре.

БЛОКИ А, Б, В (Проект усиления)

Стадия	Лист	Листов
РП	61	

Спецификация элементов Р-12, сечения

ООО "ЛОЙИХАСУВКУРИЛИШ" г.Бухара

РИГЕЛЬ Р-13 (зеркально Р-2)

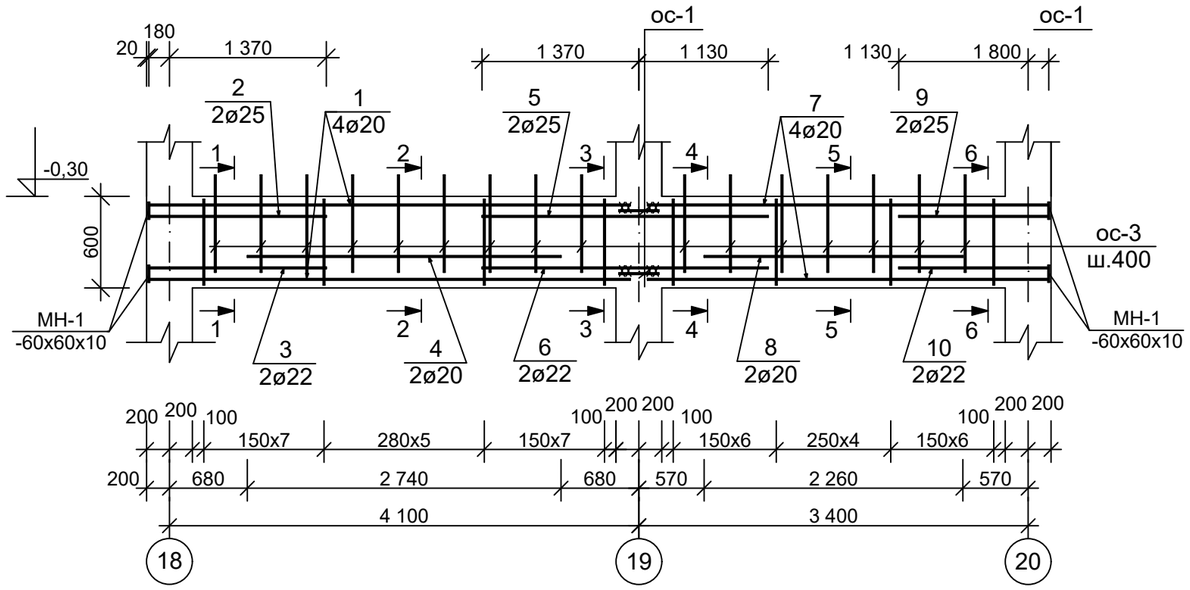

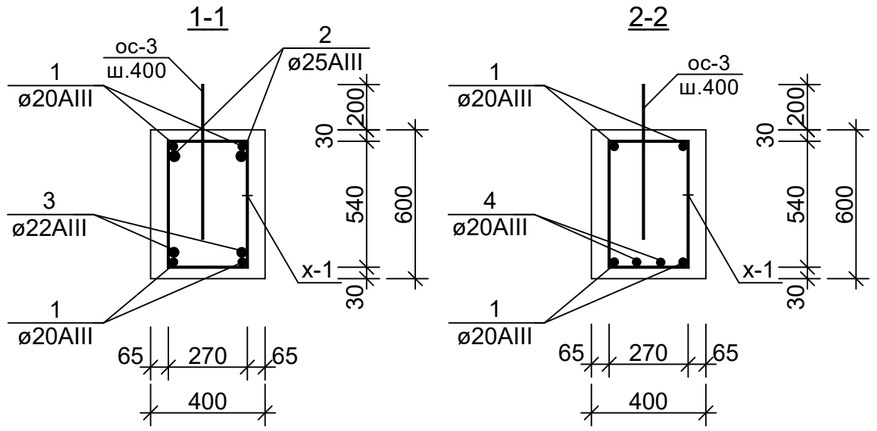

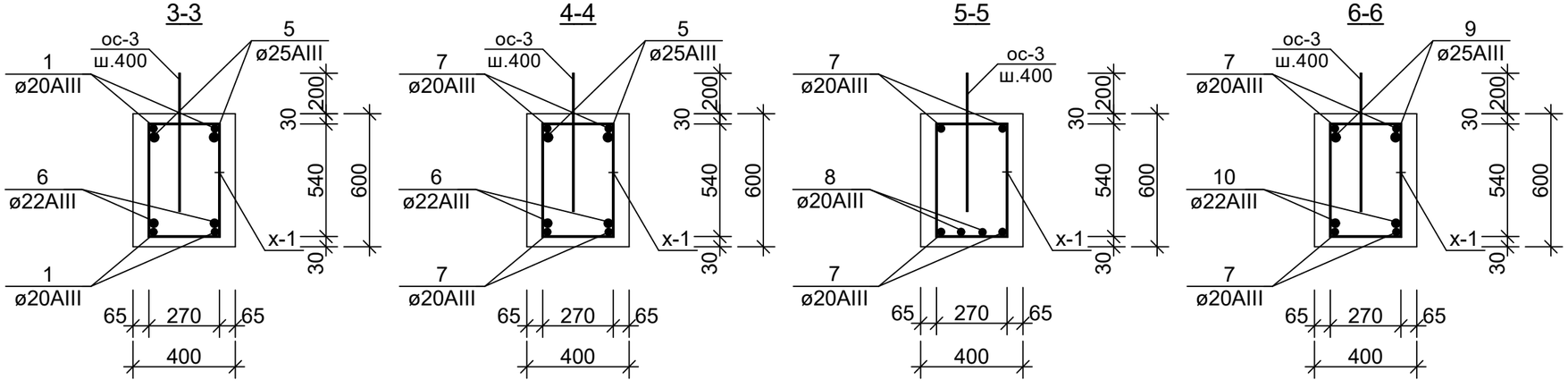

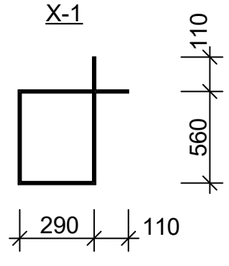

ПРИМЕЧАНИЕ:

1.Данный лист читать совместно с листами АС-16,17,31-65

Изм.	Кол.уч.	Лист	№ докум.	Подпись	Дата	Договор №____-2018__		АС
						Строительство жилого дома с торгово-бытовым обслуживанием на 1-м этаже, автостоянкой и детской площадкой, со сносом существующих зданий и сооружений принадлежащих гр.Мухаммедову Х на пересечении улиц И.Муминова и Зульфия в городе Бухаре.		
ГИП						БЛОКИ А, Б, В (Проект усиления)	Стадия: РП	Лист: 62 / Листов:
Инженер		Махмудов А				Ригель Р-13, сечения	ООО "ЛОЙИХАСУВКУРИЛИШ" г.Бухара	

СПЕЦИФИКАЦИЯ ЭЛЕМЕНТОВ РИГЕЛЯ Р-13

Марка поз.	Обозначение	Наименование	Кол-во	Масса ед.кг	Приме-чание
Р-13		Ригель Р-13			на 1 шт
1	ГОСТ 5781-82	ø 20 AIII l=4260	4	10,487	41,95 кг
2	- " -	ø 25 AIII l=1550	2	5,962	11,924 кг
3	- " -	ø 22 AIII l=1550	2	4,617	9,234 кг
4	- " -	ø 20 AIII l=2740	2	6,745	13,49 кг
5	- " -	ø 25 AIII l=2500	2	9,616	19,23 кг
6	- " -	ø 22 AIII l=2500	2	7,447	14,894 кг
7	- " -	ø 20 AIII l=3560	4	8,764	35,06 кг
8	- " -	ø 20 AIII l=2260	2	5,564	11,13кг
9	- " -	ø 25 AIII l=1310	2	5,039	10,08 кг
10	- " -	ø 22 AIII l=1310	2	3,902	7,804 кг
х-1	- " -	ø 8 AI l=1840	37	0,725	26,825 кг
ос-1	- " -	ø 20 AIII l=480	4	1,182	4,728 кг
ос-3	- " -	ø 16 AIII l=600	18	0,945	17,01кг
МН-1	ГОСТ -19903-74	-60х60х10	16	0,28	4,48 кг
		бетон кл.В20			1,608 м3

ПРИМЕЧАНИЕ:

1.Данный лист читать совместно с листами АС-16,17,31-65

Изм.	Кол.уч.	Лист	№ докум.	Подпись	Дата
ГИП					
Инженер		Махмудов А			

Договор №____-2018__ АС

Строительство жилого дома с торгово-бытовым обслуживанием на 1-м этаже, автостоянкой и детской площадкой, со сносом существующих зданий и сооружений принадлежащих гр.Мухаммедову Х на пересечении улиц И.Муминова и Зульфия в городе Бухаре.

БЛОКИ А, Б, В (Проект усиления)

Стадия	Лист	Листов
РП	63	

Спецификация элементов Р-13

ООО "ЛОЙИХАСУВКУРИЛИШ" г.Бухара

РИГЕЛЬ Р-14

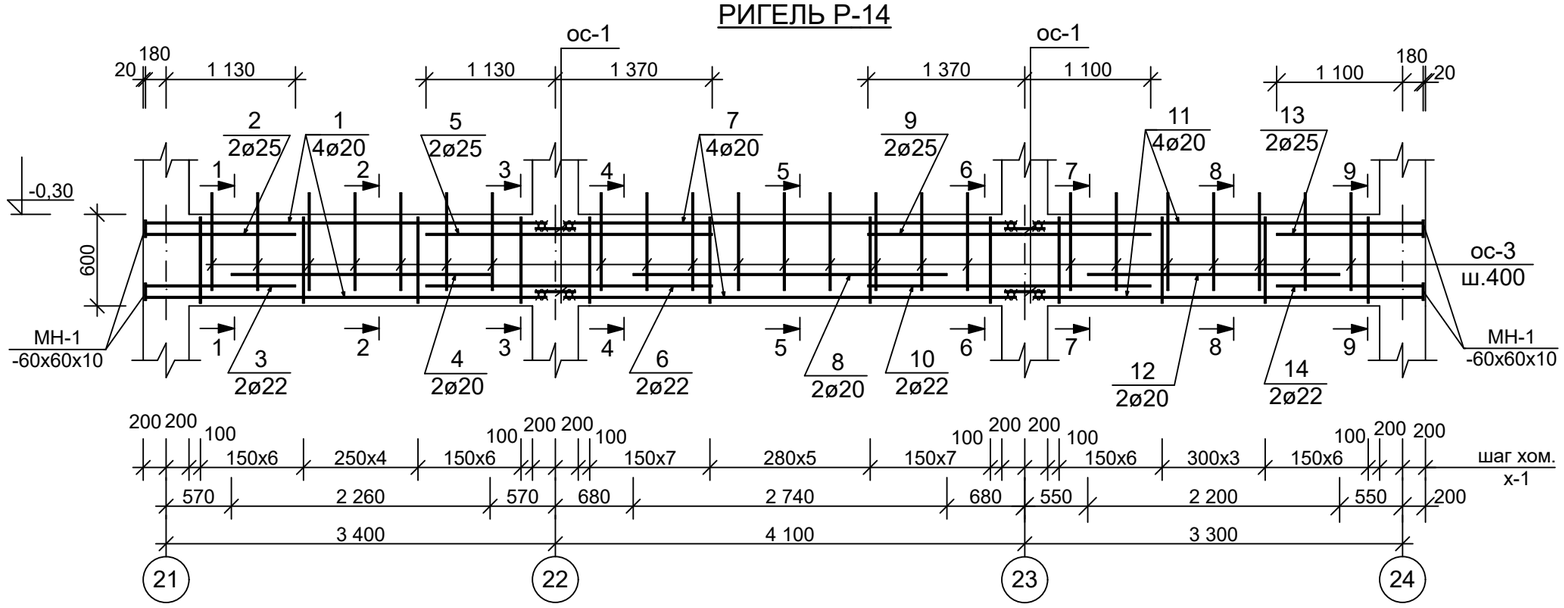

1-1

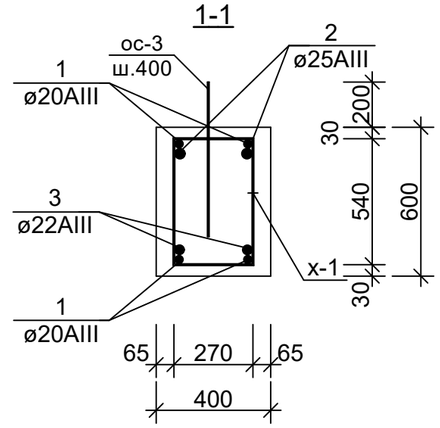

2-2

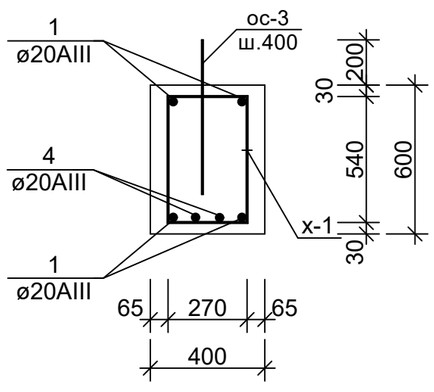

3-3

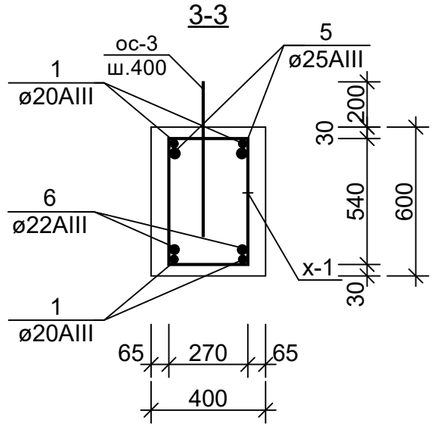

4-4

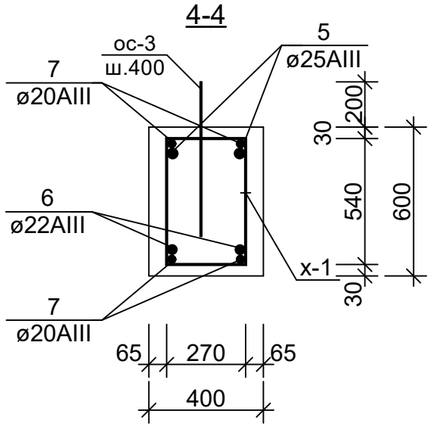

5-5

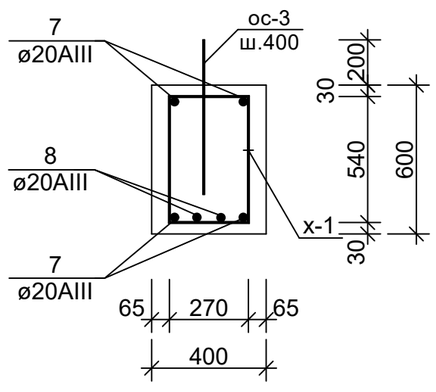

6-6

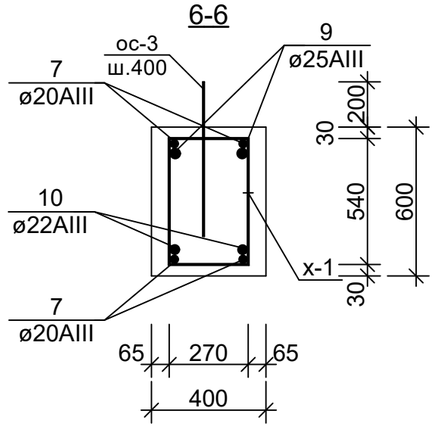

7-7

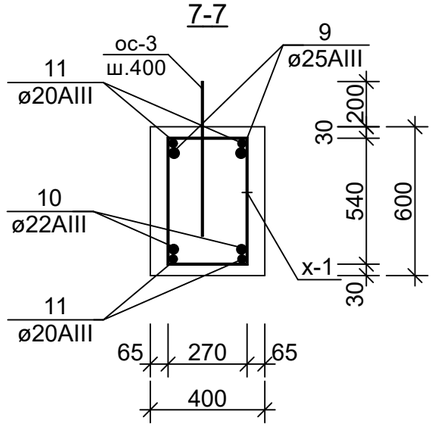

8-8

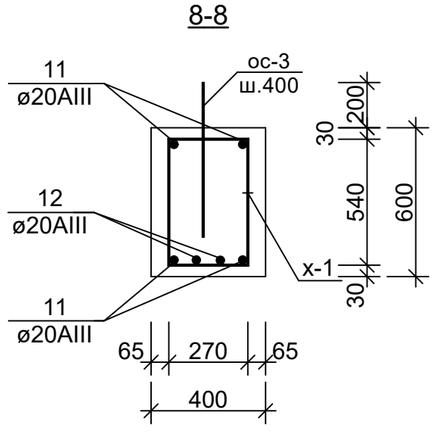

Х-1

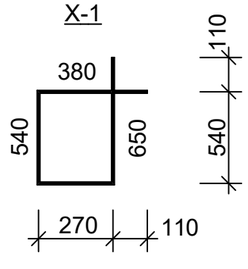

ПРИМЕЧАНИЕ:

1.Данный лист читать совместно с листами АС-16,17,31-65

Изм.	Кол.уч.	Лист	№ докум.	Подпись	Дата
ГИП					
Инженер		Махмудов А			

Договор №____-2018__ АС

Строительство жилого дома с торгово-бытовым обслуживанием на 1-м этаже, автостоянкой и детской площадкой, со сносом существующих зданий и сооружений принадлежащих гр.Мухаммедову Х на пересечении улиц И.Муминова и Зульфия в городе Бухаре.

БЛОКИ А, Б, В
(Проект усиления)

Стадия	Лист	Листов
РП	64	

Ригель Р-14, сечения

ООО "ЛОЙИХАСУВКУРИЛИШ" г.Бухара

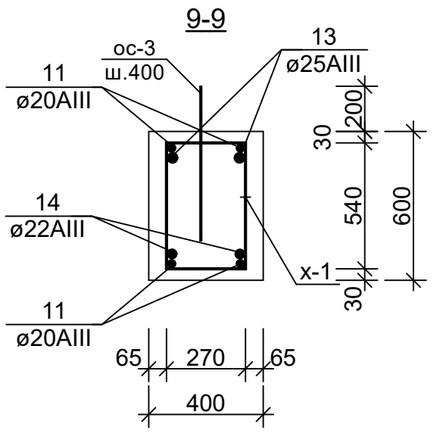

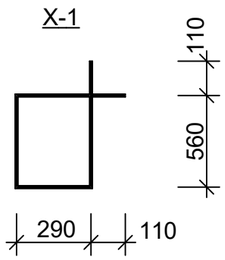

СПЕЦИФИКАЦИЯ ЭЛЕМЕНТОВ РИГЕЛЯ Р-14

Марка поз.	Обозначение	Наименование	Кол-во	Масса ед.кг	Приме-чание
Р-14		Ригель Р-14			на 1 шт
1	ГОСТ 5781-82	ø 20 AIII l=3560	4	8,764	35,06 кг
2	- " -	ø 25 AIII l=1310	2	5,039	10,08 кг
3	- " -	ø 22 AIII l=1310	2	3,902	7,804 кг
4	- " -	ø 20 AIII l=2260	2	5,564	11,13кг
5	- " -	ø 25 AIII l=2500	2	9,616	19,23 кг
6	- " -	ø 22 AIII l=2500	2	7,447	14,894 кг
7	- " -	ø 20 AIII l=4060	4	9,995	39,98 кг
8	- " -	ø 20 AIII l=2740	2	6,745	13,49 кг
9	- " -	ø 25 AIII l=2470	2	9,501	19,0 кг
10	- " -	ø 22 AIII l=2470	2	7,357	14,714 кг
11	- " -	ø 20 AIII l=3460	4	8,518	34,07 кг
12	- " -	ø 20 AIII l=2200	2	5,416	10,832кг
13	- " -	ø 25 AIII l=1280	2	4,924	9,848 кг
14	- " -	ø 22 AIII l=1280	2	3,813	7,626 кг
x-1	- " -	ø 8 AI l=1840	53	0,725	38,425 кг
ос-1	- " -	ø 20 AIII l=480	8	1,182	9,456 кг
ос-3	- " -	ø 16 AIII l=600	26	0,945	24,57 кг
МН-1	ГОСТ -19903-74	-60x60x10	16	0,28	4,48 кг
		бетон кл.В20			2,304 м3

ПРИМЕЧАНИЕ:

1.Данный лист читать совместно с листами АС-16,17,31-65

Изм.	Кол.уч.	Лист	№ докум.	Подпись	Дата
ГИП					
Инженер		Махмудов А			

Договор №____-2018__ АС

Строительство жилого дома с торгово-бытовым обслуживанием на 1-м этаже, автостоянкой и детской площадкой, со сносом существующих зданий и сооружений принадлежащих гр.Мухаммедову Х на пересечении улиц И.Муминова и Зульфия в городе Бухаре.

БЛОКИ А, Б, В (Проект усиления)

Стадия	Лист	Листов
РП	65	

Спецификация элементов Р-14, сечения

ООО "ЛОЙИХАСУВКУРИЛИШ" г.Бухара

ПЕРЕКРЫТИЯ НА ОТМ-0.08 (перекрытия подвала)

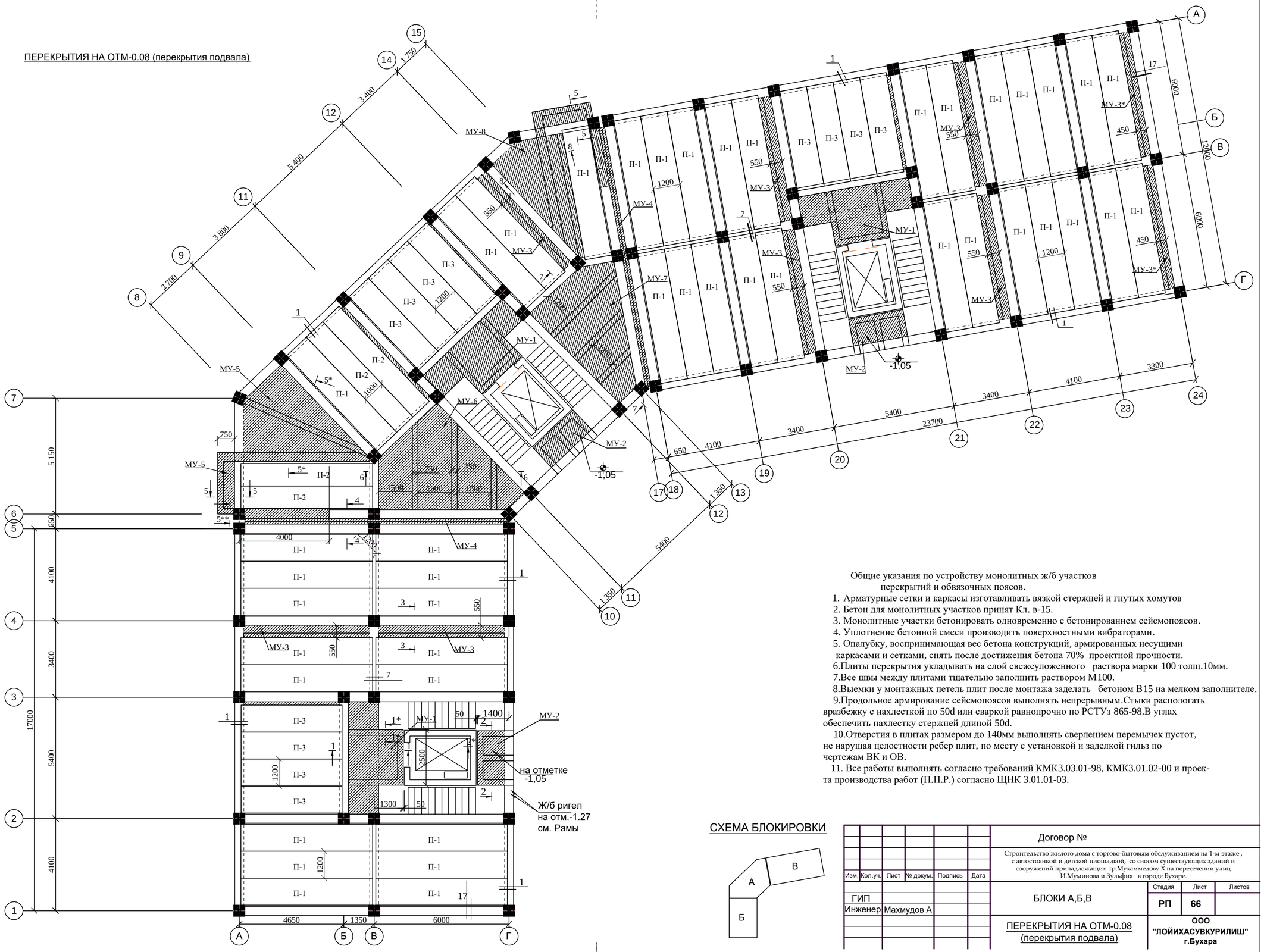

Общие указания по устройству монолитных ж/б участков перекрытий и обвязочных поясов.

1. Арматурные сетки и каркасы изготавливать вязкой стержней и гнутых хомутов
2. Бетон для монолитных участков принят Кл. в-15.
3. Монолитные участки бетонировать одновременно с бетонированием сейсмопоясов.
4. Уплотнение бетонной смеси производить поверхностными вибраторами.
5. Опалубку, воспринимающая вес бетона конструкций, армированных несущими каркасами и сетками, снять после достижения бетона 70% проектной прочности.
6. Плиты перекрытия укладывать на слой свежеуложенного раствора марки 100 толщ.10мм.
7. Все швы между плитами тщательно заполнить раствором М100.
8. Выемки у монтажных петель плит после монтажа заделать бетоном В15 на мелком заполнителе.
9. Продольное армирование сейсмопоясов выполнять непрерывным. Стыки распологать вразбежку с нахлесткой по 50d или сваркой равнопрочно по РСТУз 865-98. В углах обеспечить нахлестку стержней длиной 50d.
10. Отверстия в плитах размером до 140мм выполнять сверлением перемычек пустот, не нарушая целостности ребер плит, по месту с установкой и заделкой гильз по чертежам ВК и ОВ.
11. Все работы выполнять согласно требований СНиП 3.03.01-98, СНиП 3.01.02-00 и проекта производства работ (П.П.Р.) согласно ЩНК 3.01.01-03.

СХЕМА БЛОКИРОВКИ

Изм.	Кол.уч.	Лист	№ докум.	Подпись	Дата
ГИП					
Инженер	Махмудов А				

Договор №

Строительство жилого дома с торгово-бытовым обслуживанием на 1-м этаже, с автостоянкой и детской площадкой, со сносом существующих зданий и сооружений принадлежащих гр.Мухаммедову Х на пересечении улиц И.Муминова и Зульфия в городе Бухаре.

БЛОКИ А,Б,В

Стадия	Лист	Листов
РП	66	

ПЕРЕКРЫТИЯ НА ОТМ-0.08 (перекрытия подвала)

ООО "ЛОЙИХАСУВКУРИЛИШ" г.Бухара

МУ-1
1-1

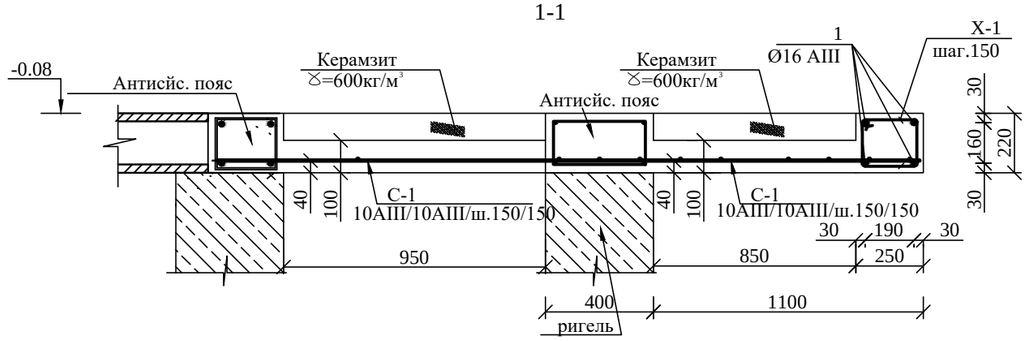

МУ-1
1*-1*

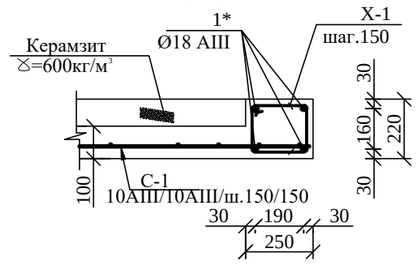

Х-1

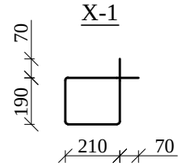

МУ-2
2-2

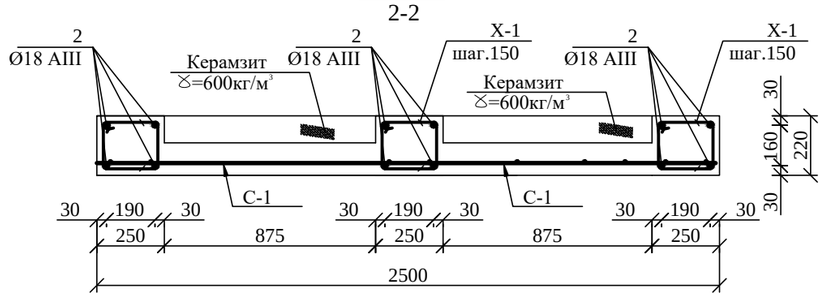

МУ-2
2*-2*

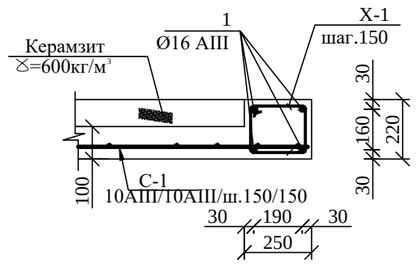

МУ-3 (МУ-3*)
3-3

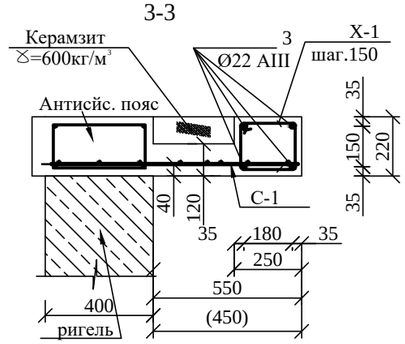

МУ-4
4-4

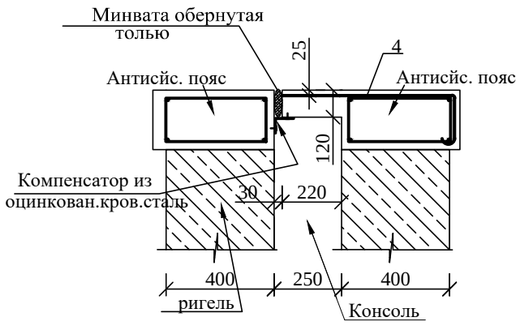

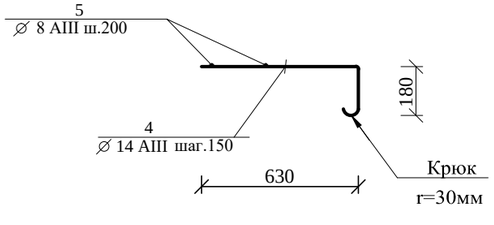

МУ-6(МУ-7)
6-6 (7-7)

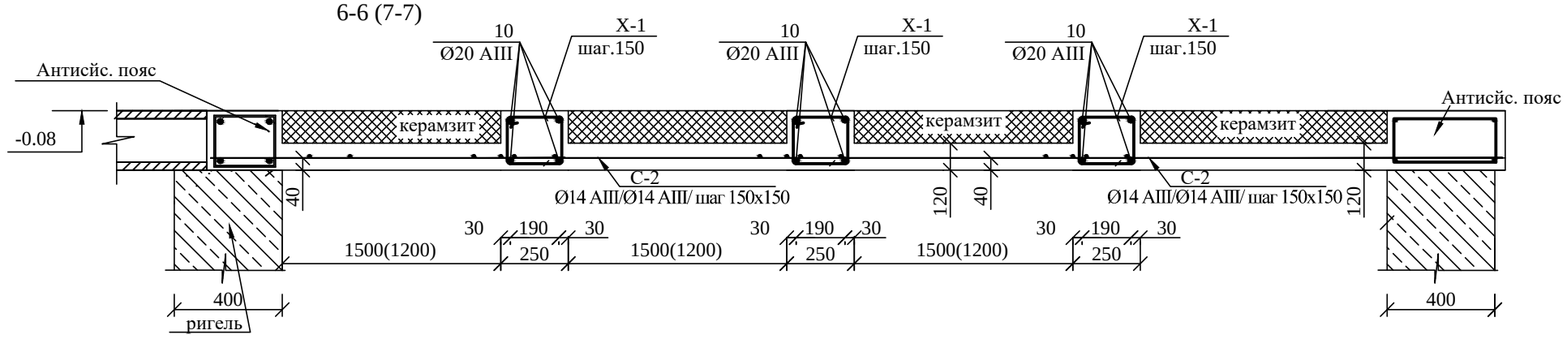

Изм.	Кол.уч.	Лист	№ докум.	Подпись	Дата
ГИП					
Инженер	Махмудов А				

Договор №

Строительство жилого дома с торгово-бытовым обслуживанием на 1-м этаже , с автостоянкой и детской площадкой, со сносом существующих зданий и сооружений принадлежащих гр.Мухаммедову Х на пересечении улиц И.Муминова и Зульфия в городе Бухаре.

БЛОК "А"/ "Б"/ "В"

Стадия	Лист	Листов
РП	67	

Монолитые. участки МУ-1,МУ-2,МУ-3, МУ-4,МУ-6,МУ-7 (на отм -0,08)

ООО "ЛОЙИХАСУВКУРИЛИШ" г.Бухара

СПЕЦИФИКАЦИЯ ЭЛЕМЕНТОВ ПЕРЕКРЫТИЯ (на отм -0,08 продолжения)

Марка поз.	Обозначение	Наименование	Кол-во	Масса ед.кг	Приме-чание
МУ-5	БЛОК "А"	МУ-5 (шт)	1		на 1 шт
6	ГОСТ 5781-91	ø 16 AIII L=2700 мм	4		17.06кг
7	ГОСТ 5781-91	ø 20 AIII L=7000 мм	6		103.74кг
8	ГОСТ 5781-91	ø 18 AIII L=5000 мм	4		40.0кг
9	ГОСТ 5781-91	ø 22 AIII L=6500	4		77.48кг
х-1	- " -	ø 6 A I L=940	95	0.208	19.76кг
х-1	- " -	ø 6 A I L=1240	47	0.275	12.92кг
Сетка С-1	ГОСТ 5781-91	Арм. д10/10AIII/ш.150/150/м2	2,1	8,68	18.228кг
Сетка С-2	ГОСТ 5781-91	Арм. д14/14AIII/ш.150/150/м2	17.9	16.15	289.08кг
		Керамзит Y=600кг/м3			1.35м3
		Бетон кл.В 15			2.61м3
МУ-6	БЛОК "А"	МУ-6 (шт)	1		на 1 шт
10	ГОСТ 5781-91	ø 20 AIII $L_{общ}$=11600	4		114.60кг
х-1	- " -	ø 6 A I L=940	78	0.208	16.22кг
Сетка С-2	ГОСТ 5781-91	Арм. д14/14AIII/ш.150/150/м2	23.4	16.15	377.9кг
		Керамзит Y=600кг/м3			1.82м3
		Бетон кл.В 15			2.61м3
МУ-7	БЛОК "А"	МУ-7 (шт)	1		на 1 шт
10	ГОСТ 5781-91	ø 20 AIII $L_{общ}$=10750	4		106.21кг
х-1	- " -	ø 6 A I L=940	72	0.208	14.97кг
Сетка С-3	ГОСТ 5781-91	Арм. д14/14AIII/ш.150/150/м2	19.50	16.15	314.92кг
		Керамзит Y=600кг/м3			1.31м3
		Бетон кл.В 15			2.01м3
МУ-8	БЛОК "А"	МУ-8 (шт)	1		на 1 шт
6	ГОСТ 5781-91	ø 16 AIII L=2700 мм	4		17.06кг
7	ГОСТ 5781-91	ø 20 AIII L=7000 мм	6		103.74кг
8	ГОСТ 5781-91	ø 18 AIII L=5000 мм	4		40.0кг
9	ГОСТ 5781-91	ø 22 AIII L=6500	4		77.48кг
х-1	- " -	ø 6 A I L=940	95	0.208	19.76кг
х-1	- " -	ø 6 A I L=1240	47	0.275	12.92кг
Сетка С-1		Арм. д10/10AIII/ш.150/150/м2	3.2	8,68	27.77кг
Сетка С-2	ГОСТ 5781-91	Арм. д14/14AIII/ш.150/150/м2	12.5	16.15	201.87кг
		Керамзит Y=600кг/м3			0.98м3
		Бетон кл.В 15			1.92м3

МУ-5
5*-5*

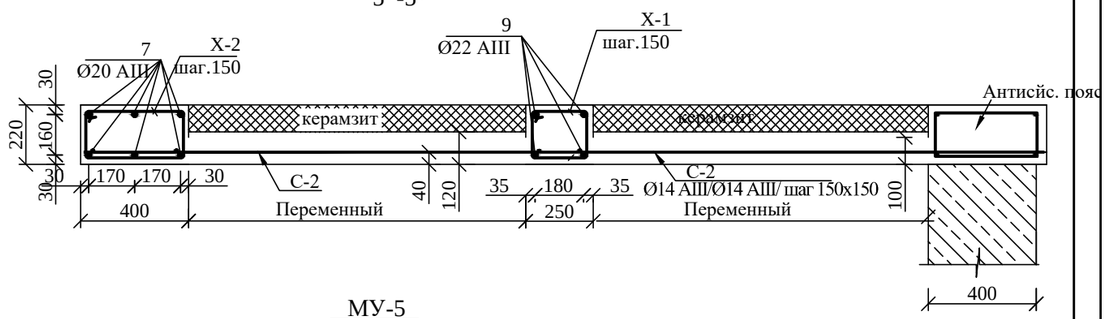

МУ-5
5-5

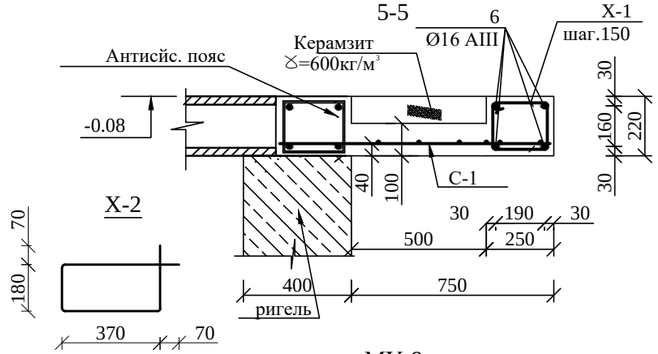

МУ-5
5**-5**

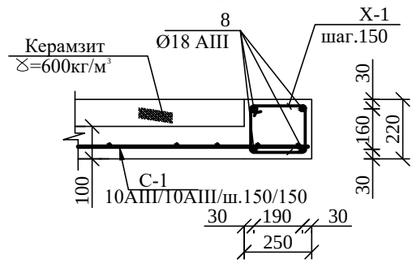

МУ-8
8-8

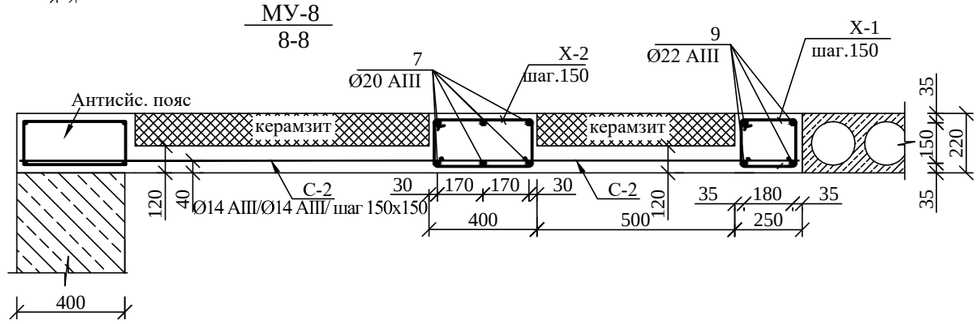

Изм.	Кол.уч.	Лист	№ докум.	Подпись	Дата
ГИП					
Инженер	Махмудов А				

Договор №

Строительство жилого дома с торгово-бытовым обслуживанием на 1-м этаже , с автостоянкой и детской площадкой, со сносом существующих зданий и сооружений принадлежащих гр.Мухаммедову Х на пересечении улиц И.Муминова и Зульфия в городе Бухаре.

БЛОК "А"/ "Б"/ "В"

Стадия	Лист	Листов
РП	68	

Монолитые. участки МУ-5, МУ-8 спецификация элементов (на отм -0,08)

ООО "ЛОЙИХАСУВКУРИЛИШ" г.Бухара

СПЕЦИФИКАЦИЯ ЭЛЕМЕНТОВ ПЕРЕКРЫТИЯ (на отм -0,08 начало)

Марка поз.	Обозначение	Наименование	Кол-во	Масса ед.кг	Приме-чание
		Монолитные участки			
	БЛОК "А"/ "Б"/ "В"	МУ-1 (шт)	1/1/1		на 1 шт
1	ГОСТ 5781-91	ø 16 AIII L=2450	4		15.48кг
1*	ГОСТ 5781-91	ø 18 AIII L=2750	8		44.0кг
х-1	- " -	ø 6 A I L=940	56	0.208	11.64кг
Сетка С-1	ГОСТ 5781-91	Арм. д10/10AIII/ш.150/150/м2	10.7	8,68	92.87кг
		Керамзит Y=600кг/м3			0.624м3
		Бетон кл.В 15			0.96м3
МУ-2	БЛОК "А"/ "Б"/ "В"	МУ-2 (шт)	1/1/1		на 1 шт
1	ГОСТ 5781-91	ø 16 AIII L=2450	4		15.48кг
2	ГОСТ 5781-91	ø 18 AIII L=1550	12		37.20кг
х-1	- " -	ø 6 A I L=940	47	0.208	9.77кг
Сетка С-1	ГОСТ 5781-91	Арм. д10/10AIII/ш.150/150/м2	3.5	8,68	30.38кг
		Керамзит Y=600кг/м3			0.192м3
		Бетон кл.В 15			0.495м3
МУ-3	БЛОК "А"/ "Б"/ "В"	МУ-3 (шт)	1/2/4		на 1 шт
3	ГОСТ 5781-91	ø 22 AIII L=6200	4		73.90кг
х-1	- " -	ø 6 A I L=940	42	0.208	8.73кг
Сетка С-1	ГОСТ 5781-91	Арм. д10/10AIII/ш.150/150/м2	4.5	8,68	39.06кг
		Керамзит Y=600кг/м3			0.168м3
		Бетон кл.В 15			0.509м3
МУ-3*	БЛОК "В"	МУ-3* (шт)	2		на 1 шт
3	ГОСТ 5781-91	ø 22 AIII L=6200	4		73.90кг
х-1	- " -	ø 6 A I L=940	42	0.208	8.73кг
Сетка С-1	ГОСТ 5781-91	Арм. д10/10AIII/ш.150/150/м2	3.9	8,68	33.85кг
		Керамзит Y=600кг/м3			0.112м3
		Бетон кл.В 15			0.443м3
МУ-4	БЛОК "Б"/ "В"	МУ-4 (шт)	1/1		на 1 шт
4	ГОСТ 5781-91	ø 14 AIII L=850	81		83.30кг
5	- " -	ø 8 A III L=12000	2		9.48кг
		Бетон кл.В 15			0.317м3

СПЕЦИФИКАЦИЯ ЭЛЕМЕНТОВ ПЕРЕКРЫТИЯ НА ОТМ-0.08(перекрытия подвала)

Марка поз.	Обозначение	Наименование	Кол-во	Масса ед.кг	Приме-чание
		Сборные плиты перекрытия	Блок "А"		
П-1	УТР 46.1-95	1 ПК 59.12-8AIII-C8	4		
П-2	- " -	1 ПК 59.10-8AIII-C8	4		
П-3	- " -	1 ПК 59.12-8AIII-C8*	4		
		Сборные плиты перекрытия	Блок "Б"		
П-1	УТР 46.1-95	1 ПК 59.12-8AIII-C8	16		
П-3	- " -	1 ПК 59.12-8AIII-C8*	4		
		Сборные плиты перекрытия	Блок "В"		
П-1	УТР 46.1-95	1 ПК 59.12-8AIII-C8	24		
П-3	- " -	1 ПК 59.12-8AIII-C8*	4		

2 .Плиты П3 изготовить на оснастке плиты марки 1 ПК 59.12-8AIII-C8 длиной L=4490мм
3.Сетки и каркасы вязать стальной проволокой Ø2 мм.
4.Опирание плит перекрытий на ригеля не мене 70 мм.

Общие указания по устройству монолитных ж/б участков перекрытий и обвязочных поясов.

1. Арматурные сетки и каркасы изготавливать вязкой стержней и гнутых хомутов
2. Бетон для монолитных участков принят Кл. в-15.
3. Монолитные участки бетонировать одновременно с бетонированием сейсмопоясов.
4. Уплотнение бетонной смеси производить поверхностными вибраторами.
5. Опалубку, воспринимающая вес бетона конструкций, армированных несущими каркасами и сетками, снять после достижения бетона 70% проектной прочности.
6. Плиты перекрытия укладывать на слой свежеуложенного раствора марки 100 толщ.10мм.
7. Все швы между плитами тщательно заполнить раствором М100.
8. Выемки у монтажных петель плит после монтажа заделать бетоном В15 на мелком заполнителе.
9. Продольное армирование сейсмопоясов выполнять непрерывным.Стыки распологать вразбежку с нахлесткой по 50d или сваркой равнопрочно по РСТУз 865-98.В углах обеспечить нахлестку стержней длиной 50d.
10. Отверстия в плитах размером до 140мм выполнять сверлением перемычек пустот, не нарушая целостности ребер плит, по месту с установкой и заделкой гильз по чертежам ВК и ОВ.
11. Все работы выполнять согласно требований КМК3.03.01-98, КМК3.01.02-00 и проекта производства работ (П.П.Р.) согласно ЩНК 3.01.01-03.

Изм.	Кол.уч.	Лист	№ докум.	Подпись	Дата
ГИП					
Инженер		Махмудов А			

Договор №

Строительство жилого дома с торгово-бытовым обслуживанием на 1-м этаже , с автостоянкой и детской площадкой, со сносом существующих зданий и сооружений принадлежащих гр.Мухаммедову Х на пересечении улиц И.Муминова и Зульфия в городе Бухаре.

БЛОК "А"/ "Б"/ "В"

Стадия	Лист	Листов
РП	69	

спецификация элементов перекрытия (на отм -0,08)

ООО "ЛОЙИХАСУВКУРИЛИШ" г.Бухара

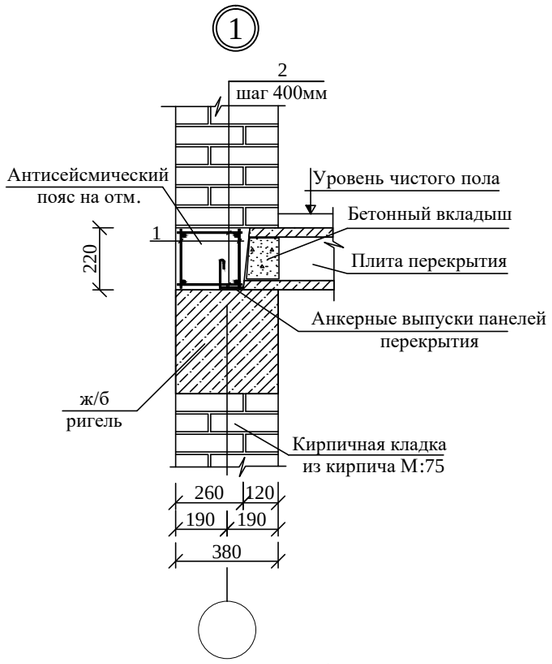

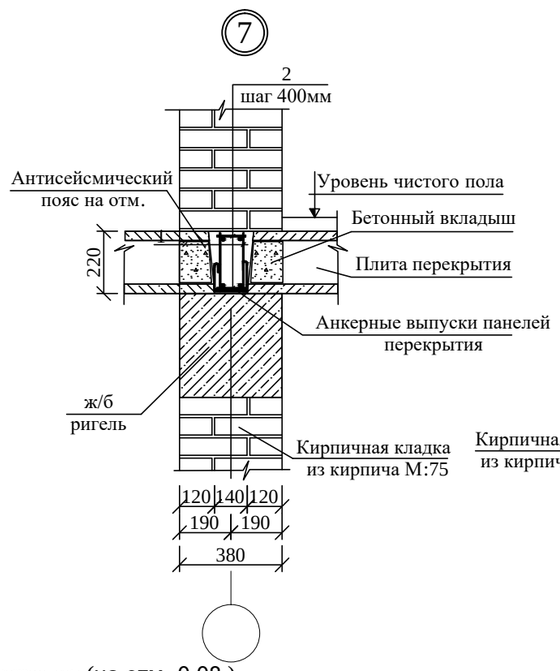

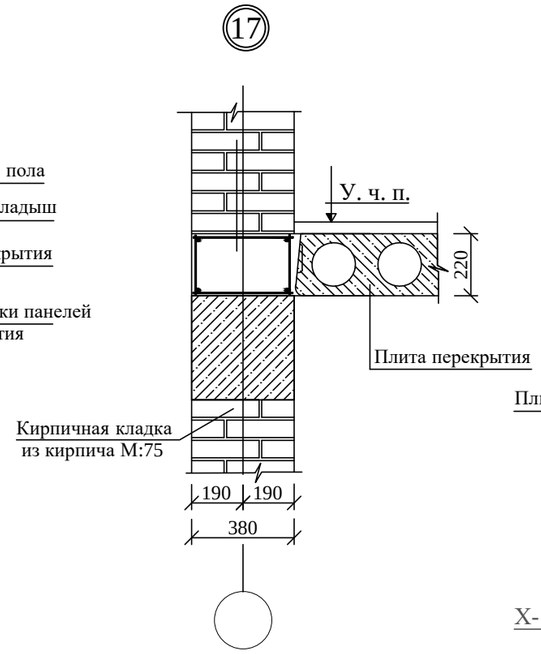

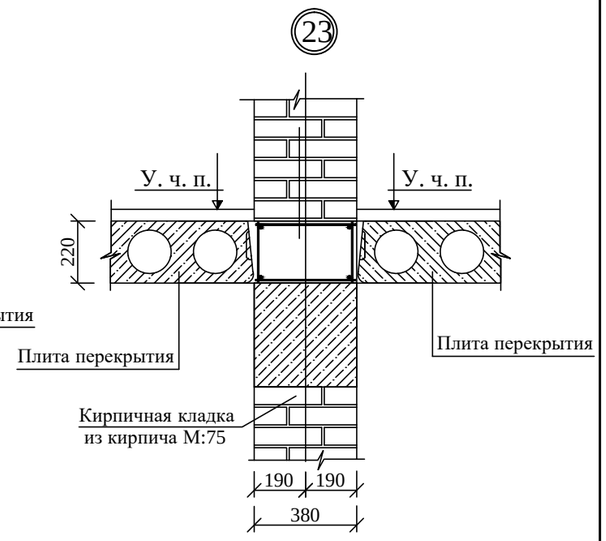

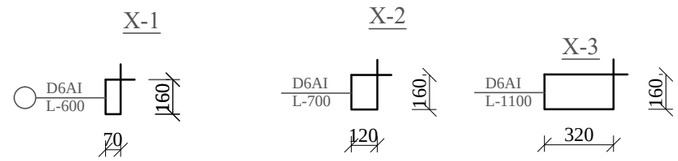

Спецификация элементов перекрытия (на отм -0,08)

Марка поз.	Обозначение	Наименование	кол. шт	Масса кг.	Всего.
1	БЛОК "А"/ "Б"/ "В"	Узел-1 пм	30/32/48		рас. 1/пм
	Гост5781-91	Ø 10 AIII L=1000 мм.	4	0.617	2.46 кг
	Гост5781-91	Ø 6 AI L=870 мм.	3	0.193	0.58 кг
		Бетон кл. В12.5			0.057 м³
7	БЛОК "Б"/ "В"	Узел-7 пм	12/24		рас. 1/пм
	Гост5781-91	Ø 10 AIII L=1000 мм.	4	0.617	2.46 кг
	Гост5781-91	Ø 6 AI L=620 мм.	3	0.14	0.42 кг
		Бетон кл. В12.5			0.034 м³
17	БЛОК "А"/ "Б"/ "В"	Узел-17 пм	26/30/52		рас. 1/пм
Серия 2.140-5с	Гост5781-91	Ø 10 AIII L=1000 мм.	4	0.617	2.46 кг
	Гост5781-91	Ø 6 AI L=1150 мм.	3	0.255	0.76 кг
		Бетон кл. В12.5			0.083м³
23	БЛОК "А"/ "Б"/ "В"	Узел-23 пм	26/28/42		рас. 1/пм
	Гост5781-91	Ø 10 AIII L=1000 мм.	4	0.617	2.46 кг
	Гост5781-91	Ø 6 AI L=1150 мм.	3	0.255	0.76 кг
		Бетон кл. В12.5			0.091м³

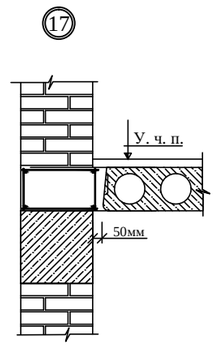

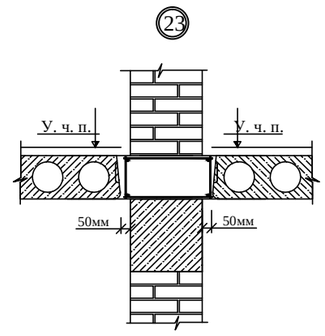

Узлы 17 и 23 местами выполняется на 50 мм больше 450 или 500мм
только для перекрытия подвала и 1 го этажа

Изм.	Кол.уч.	Лист	№ докум.	Подпись	Дата
ГИП					
Инженер	Махмудов А				

Договор №

Строительство жилого дома с торгово-бытовым обслуживанием на 1-м этаже , с автостоянкой и детской площадкой, со сносом существующих зданий и сооружений принадлежащих гр.Мухаммедову Х на пересечении улиц И.Муминова и Зульфия в городе Бухаре.

БЛОК "А"/ "Б"/ "В"

Стадия	Лист	Листов
РП	70	

Узлы перекрытия
на отм -0,08

ООО "ЛОЙИХАСУВКУРИЛИШ" г.Бухара

ПЛАН ПЕРЕКРЫТИЯ 1, 2, 3, 4, 5, 6, 7 х ЭТАЖЕЙ

на отметках ++3,52; +6,82; +10,12; +13,42;+16,72; +20,02; +23,32;

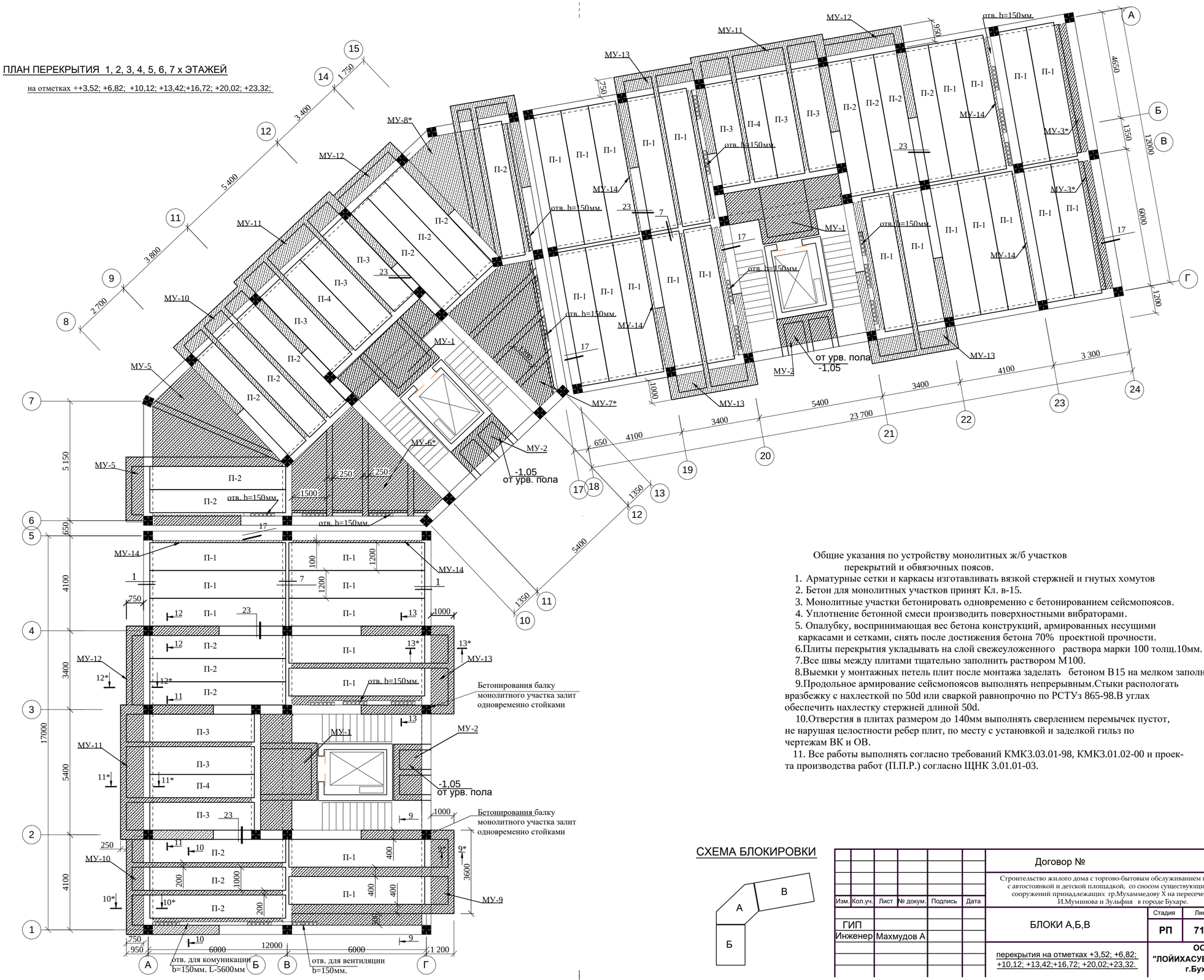

Общие указания по устройству монолитных ж/б участков перекрытий и обвязочных поясов.

1. Арматурные сетки и каркасы изготавливать вязкой стержней и гнутых хомутов
2. Бетон для монолитных участков принят Кл. в-15.
3. Монолитные участки бетонировать одновременно с бетонированием сейсмопоясов.
4. Уплотнение бетонной смеси производить поверхностными вибраторами.
5. Опалубку, воспринимающая вес бетона конструкций, армированных несущими каркасами и сетками, снять после достижения бетона 70% проектной прочности.
6. Плиты перекрытия укладывать на слой свежеуложенного раствора марки 100 толщ.10мм.
7. Все швы между плитами тщательно заполнить раствором М100.
8. Выемки у монтажных петель плит после монтажа заделать бетоном В15 на мелком заполнителе.
9. Продольное армирование сейсмопоясов выполнять непрерывным. Стыки располагать вразбежку с нахлесткой по 50d или сваркой равнопрочно по РСТУз 865-98. В углах обеспечить нахлестку стержней длиной 50d.
10. Отверстия в плитах размером до 140мм выполнять сверлением перемычек пустот, не нарушая целостности ребер плит, по месту с установкой и заделкой гильз по чертежам ВК и ОВ.
11. Все работы выполнять согласно требований КМК3.03.01-98, КМК3.01.02-00 и проекта производства работ (П.П.Р.) согласно ЩНК 3.01.01-03.

СХЕМА БЛОКИРОВКИ

Изм.	Кол.уч.	Лист	№ докум.	Подпись	Дата
ГИП					
Инженер	Махмудов А				

Договор №

Строительство жилого дома с торгово-бытовым обслуживанием на 1-м этаже, с автостоянкой и детской площадкой, со сносом существующих зданий и сооружений принадлежащих гр.Мухаммедову Х на пересечении улиц И.Муминова и Зульфия в городе Бухаре.

БЛОКИ А,Б,В

Стадия	Лист	Листов
РП	71	

перекрытия на отметках +3,52; +6,82; +10,12; +13,42;+16,72; +20,02;+23,32.

ООО "ЛОЙИХАСУВКУРИЛИШ" г.Бухара

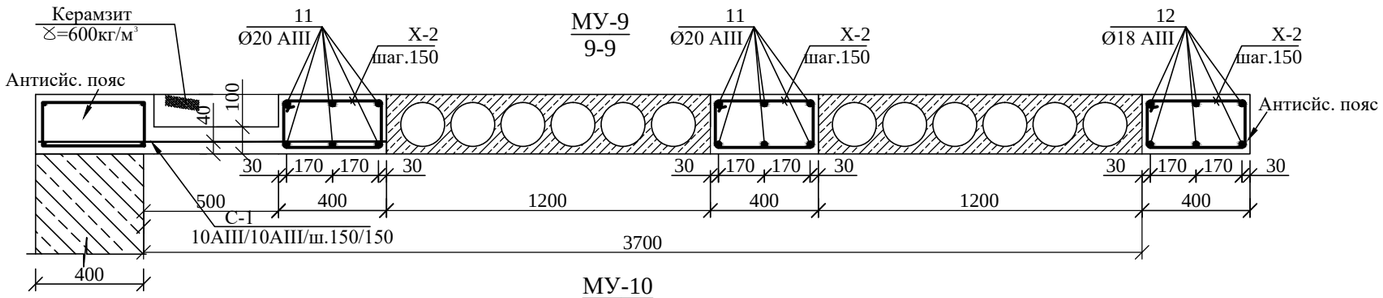

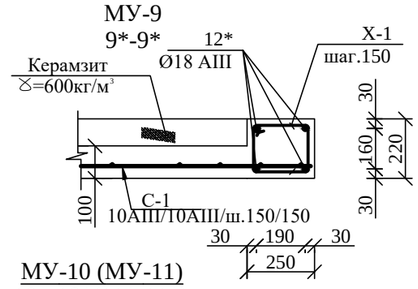

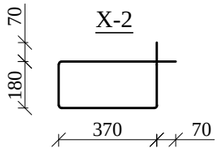

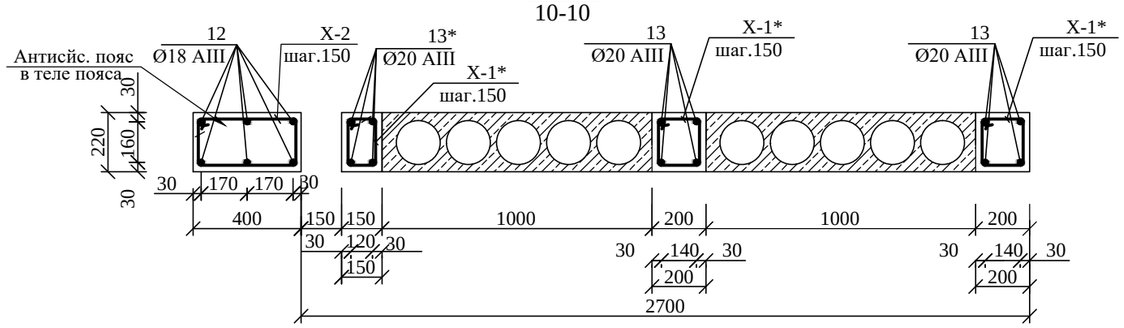

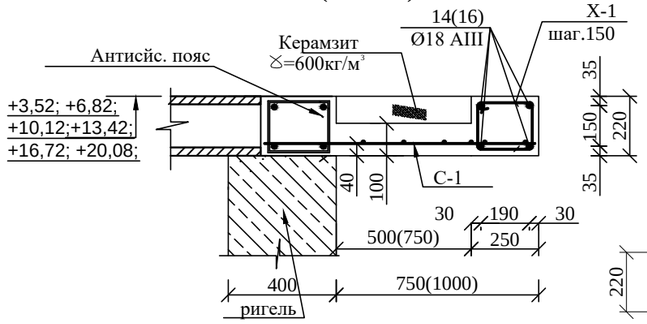

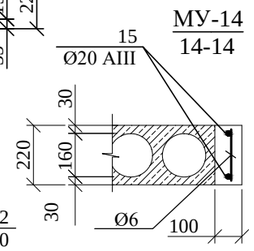

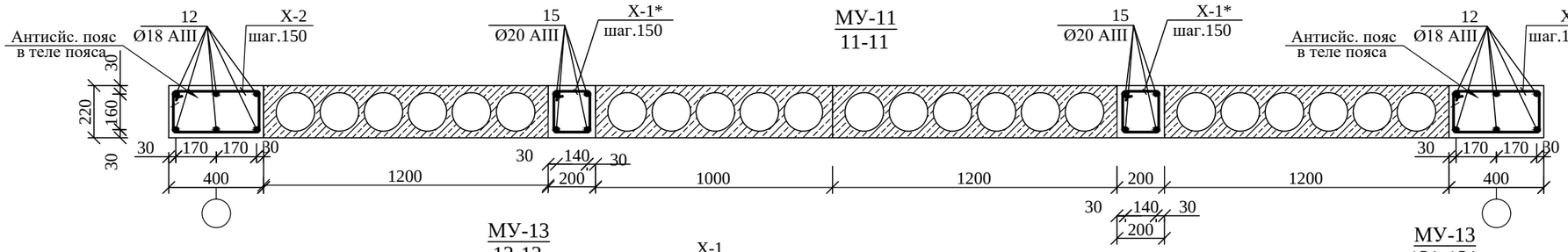

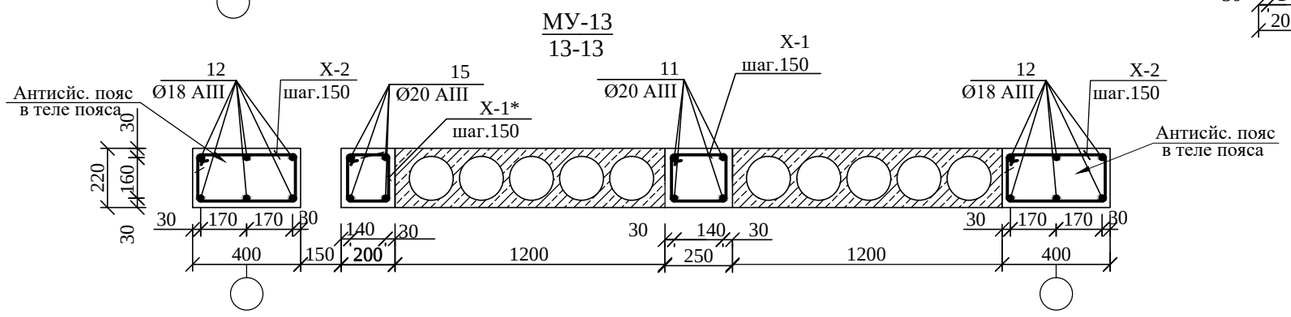

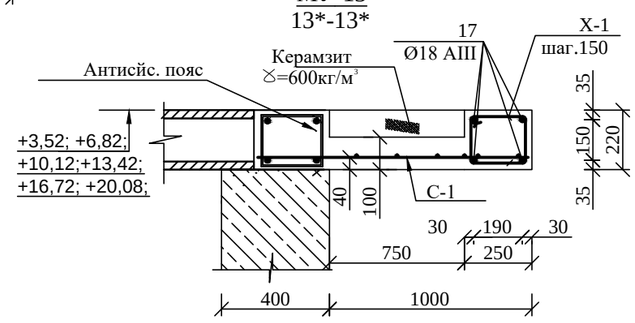

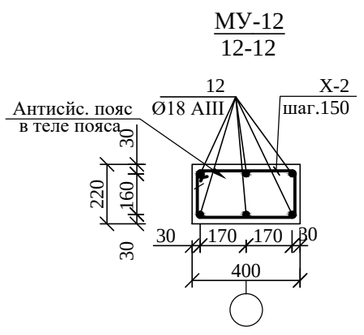

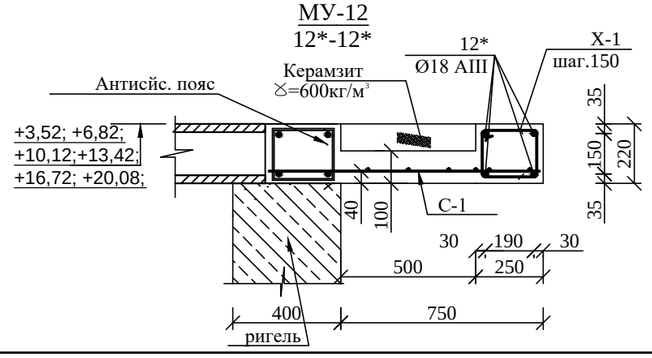

Изм.	Кол.уч.	Лист	№ докум.	Подпись	Дата
ГИП					
Инженер	Махмудов А				

Договор №

Строительство жилого дома с торгово-бытовым обслуживанием на 1-м этаже , с автостоянкой и детской площадкой, со сносом существующих зданий и сооружений принадлежащих гр.Мухаммедову Х на пересечении улиц И.Муминова и Зульфия в городе Бухаре.

БЛОК "Б"

Стадия	Лист	Листов
РП	72	

Монолитные участки
МУ-9,МУ-10,МУ-11, МУ-12,

ООО "ЛОЙИХАСУВКУРИЛИШ" г.Бухара

СПЕЦИФИКАЦИЯ ЭЛЕМЕНТОВ ПЕРЕКРЫТИЯ (на отм +3,52; +6,82;+10,12;+13,42;+16,72; +20,02; +23,32;)

БЛОК "Б"

Марка поз.	Обозначение	Наименование	Кол-во	Масса ед.кг	Приме-чание
МУ-1	см.листы подвала	МУ-1 (шт)	7		
МУ-2	см.листы подвала	МУ-2 (шт)	7		
МУ-9		МУ-9 (шт)	7		на 1 шт
11	ГОСТ 5781-91	ø 20 AIII L=7200 мм	12		213.41кг
12	ГОСТ 5781-91	ø 18 AIII L=4000	6		48.0кг
12*	ГОСТ 5781-91	ø 18 AIII L=3550	4		28.4кг
Сетка С-1	ГОСТ 5781-91	Арм. д10/10AIII/ш.150/150/м2	10	8,68	86.8кг
х-1	- " -	ø 6 A I L=940	23	0.208	4.78кг
х-2	- " -	ø 6 A I L=1240	124	0.275	34.10кг
		Керамзит Y=600кг/м3			0.54м3
		Бетон кл.В 15			1.60м3
МУ-10		МУ-10 (шт)	7		на 1 шт
12	ГОСТ 5781-91	ø 18 AIII L=4000 мм	6		48.0кг
13	ГОСТ 5781-91	ø 20 AIII L=6950 мм	8		137.33кг
13*	ГОСТ 5781-91	ø 20 AIII L=6300 мм	4		62.24кг
14	ГОСТ 5781-91	ø 18 AIII L=4300 мм	4		34.4кг
Сетка С-1	ГОСТ 5781-91	Арм. д10/10AIII/ш.150/150/м2	3.8	8,68	32.98кг
х-1	- " -	ø 6 A I L=940	23	0.208	4.78кг
х-1*	- " -	ø 6 A I L=940	135	0.191	25.78кг
х-2	- " -	ø 6 A I L=1240	27	0.275	7.42кг
		Керамзит Y=600кг/м3			0.193м3
		Бетон кл.В 15			1.41м3
МУ-11		МУ-11 (шт)	7		на 1 шт
12	ГОСТ 5781-91	ø 18 AIII L=4000 мм	12		96.0кг
15	ГОСТ 5781-91	ø 20 AIII L=6000 мм	8		118.56кг
16	ГОСТ 5781-91	ø 18 AIII L=5750 мм	4		46.0кг
Сетка С-1	ГОСТ 5781-91	Арм. д10/10AIII/ш.150/150/м2	6.3	8,68	54.68кг
х-1	- " -	ø 6 A I L=940	38	0.208	7.9кг
х-1*	- " -	ø 6 A I L=940	80	0.191	15.28кг
х-2	- " -	ø 6 A I L=1240	54	0.275	14.84кг
		Керамзит Y=600кг/м3			0.408м3
		Бетон кл.В 15			1.72м3

СПЕЦИФИКАЦИЯ ЭЛЕМЕНТОВ ПЕРЕКРЫТИЯ (на отм +3,52; +6,82;+10,12;+13,42;+16,72; +20,02; +23,32;)

БЛОК "Б"

Марка поз.	Обозначение	Наименование	Кол-во	Масса ед.кг	Приме-чание
МУ-12		МУ-12 (шт)	7		на 1 шт
12	ГОСТ 5781-91	ø 18 AIII L=4000 мм	6		48.0кг
12*	ГОСТ 5781-91	ø 18 AIII L=3550	4		28.4кг
Сетка С-1	ГОСТ 5781-91	Арм. д10/10AIII/ш.150/150/м2	3.2	8,68	27.77кг
х-1	- " -	ø 6 A I L=940	23	0.208	4.78кг
х-2	- " -	ø 6 A I L=1240	26	0.275	7.15кг
		Керамзит Y=600кг/м3			0.176м3
		Бетон кл.В 15			0.378м3
МУ-13		МУ-13 (шт)	7		на 1 шт
11	ГОСТ 5781-91	ø 20 AIII L=7200 мм	4		71.13кг
12	ГОСТ 5781-91	ø 18 AIII L=4000	12		96.0кг
15	ГОСТ 5781-91	ø 20 AIII L=6000 мм	4		59.28кг
17	ГОСТ 5781-91	ø 18 AIII L=3780	4		30.24кг
Сетка С-1	ГОСТ 5781-91	Арм. д10/10AIII/ш.150/150/м2	4.5	8,68	39.06кг
х-1	- " -	ø 6 A I L=940	116	0.208	24.128кг
х-2	- " -	ø 6 A I L=1240	54	0.275	14.85кг
		Керамзит Y=600кг/м3			0.248м3
		Бетон кл.В 15			1.45м3
МУ-14		МУ-14 (шт)	14		на 1 шт
15	ГОСТ 5781-91	ø 20 AIII L=6000 мм	2		29.64кг
	- " -	ø 6 A I L=210	40	0.046	1.84кг
		Бетон кл.В 15			0.123м3

Арматурные сетки и каркасы изготавливать вязкой стержней и гнутых хомутов
Сетки и каркасы вязать стальной проволокой Ø2 мм.
Бетон для монолитных участков принят Кл. в-15.
Монолитные участки бетонировать одновременно с бетонированием сейсмопоясов.
Уплотнение бетонной смеси производить поверхностными вибраторами.

Изм.	Кол.уч.	Лист	№ докум.	Подпись	Дата
ГИП					
Инженер	Махмудов А				

Договор №

Строительство жилого дома с торгово-бытовым обслуживанием на 1-м этаже , с автостоянкой и детской площадкой, со сносом существующих зданий и сооружений принадлежащих гр.Мухаммедову Х на пересечении улиц И.Муминова и Зульфия в городе Бухаре.

БЛОК "Б"

Стадия	Лист	Листов
РП	73	

Спецификация Мон. участков МУ-9,МУ-10,МУ-11, МУ-12,

ООО "ЛОЙИХАСУВКУРИЛИШ" г.Бухара

СПЕЦИФИКАЦИЯ ЭЛЕМЕНТОВ ПЕРЕКРЫТИЯ (на отм +3,52; +6,82;+10,12;+13,42;+16,72; +20,02; +23,32;)

БЛОК "А"

Марка поз.	Обозначение	Наименование	Кол-во	Масса ед.кг	Приме-чание
МУ-1	см.лист АС-	МУ-1 (шт)	7		
МУ-2	см.лист АС-	МУ-2 (шт)	7		
МУ-5	см.лист АС-	МУ-5 (шт)	7		
МУ-6		МУ-6* (шт)	7		на 1 шт
10	ГОСТ 5781-91	ø 20 AIII $L_{общ}$=11600	4		114.60кг
10*	ГОСТ 5781-91	ø 16 AIII L=6100 мм	2		19.27кг
х-1	- " -	ø 6 A I L=940	78	0.208	16.22кг
Сетка С-2	ГОСТ 5781-91	Арм. д14/14AIII/ш.150/150/м2	23.4	16.15	377.9кг
		Керамзит Y=600кг/м3			1.82м3
		Бетон кл.В 15			2.61м3
МУ-7*	БЛОК "А"	МУ-7* (шт)	7		на 1 шт
10	ГОСТ 5781-91	ø 20 AIII $L_{общ}$=10750	4		106.21кг
10*	ГОСТ 5781-91	ø 16 AIII L=6100 мм	2		19.27кг
х-1	- " -	ø 6 A I L=940	72	0.208	14.97кг
Сетка С-3	ГОСТ 5781-91	Арм. д14/14AIII/ш.150/150/м2	19.50	16.15	314.92кг
		Керамзит Y=600кг/м3			1.31м3
		Бетон кл.В 15			2.01м3
МУ-8*	БЛОК "А"	МУ-8* (шт)	7		на 1 шт
6	ГОСТ 5781-91	ø 16 AIII L=2700 мм	4		17.06кг
7	ГОСТ 5781-91	ø 20 AIII L=7000 мм	6		103.74кг
8	ГОСТ 5781-91	ø 18 AIII L=5000 мм	4		40.0кг
9	ГОСТ 5781-91	ø 22 AIII L=6500	4		77.48кг
х-1	- " -	ø 6 A I L=940	95	0.208	19.76кг
х-1	- " -	ø 6 A I L=1240	47	0.275	12.92кг
Сетка С-1		Арм. д10/10AIII/ш.150/150/м2	3.2	8,68	27.77кг
Сетка С-2	ГОСТ 5781-91	Арм. д14/14AIII/ш.150/150/м2	12.5	16.15	201.87кг
		Керамзит Y=600кг/м3			0.98м3
		Бетон кл.В 15			1.92м3
МУ-10	см.лист АС-	МУ-10 (шт)	7		
МУ-11	см.лист АС-	МУ-11 (шт)	7		
МУ-12	см.лист АС-	МУ-12 (шт)	7		

СПЕЦИФИКАЦИЯ ЭЛЕМЕНТОВ ПЕРЕКРЫТИЯ (на отм +3,52; +6,82;+10,12;+13,42;+16,72; +20,02; +23,32;)

БЛОК "В"

Марка поз.	Обозначение	Наименование	Кол-во	Масса ед.кг	Приме-чание
	БЛОК "В"	БЛОК "В"			
МУ-1	см.лист АС-	МУ-1 (шт)	7		
МУ-2	см.лист АС-	МУ-2 (шт)	7		
МУ-3*	см.лист АС-	МУ-3* (шт)	14		
МУ-11	см.лист АС-	МУ-11 (шт)	7		
МУ-12	см.лист АС-	МУ-12 (шт)	7		
МУ-13	см.лист АС-	МУ-13 (шт)	21		
МУ-14	см.лист АС-	МУ-14 (шт)	14		

Арматурные сетки и каркасы изготавливать вязкой стержней и гнутых хомутов
Сетки и каркасы вязать стальной проволокой Ø2 мм.
Бетон для монолитных участков принят Кл. в-15.
Монолитные участки бетонировать одновременно с бетонированием сейсмопоясов.
Уплотнение бетонной смеси производить поверхностными вибраторами.
5. Опалубку, воспринимающая вес бетона конструкций, армированных несущими каркасами и сетками, снять после достижения бетона 70% проектной прочности

Изм.	Кол.уч.	Лист	№ докум.	Подпись	Дата
ГИП					
Инженер		Махмудов А			

Договор №

Строительство жилого дома с торгово-бытовым обслуживанием на 1-м этаже , с автостоянкой и детской площадкой, со сносом существующих зданий и сооружений принадлежащих гр.Мухаммедову Х на пересечении улиц И.Муминова и Зульфия в городе Бухаре.

БЛОК "А","В"

Стадия	Лист	Листов
РП	74	

Спецификация Мон. участков

ООО "ЛОЙИХАСУВКУРИЛИШ" г.Бухара

СПЕЦИФИКАЦИЯ ЭЛЕМЕНТОВ ПЕРЕКРЫТИЯ на отметках +3,52; +6,82;+10,12;+13,42;+16,72; +20,02; +23,32;

Марка поз.	Обозначение	Наименование	Кол-во	Масса ед.кг	Приме-чание
		Сборные плиты перекрытия	Блок "А"		
П-2	УТР 46.1-95	1 ПК 59.10-8AIII-C8	63		
П-3	- " -	1 ПК 59.12-8AIII-C8*	21		
П-4	- " -	1 ПК 59.10-8AIII-C8*	7		
		Сборные плиты перекрытия	Блок "Б"		
П-1	УТР 46.1-95	1 ПК 59.12-8AIII-C8	70		
П-2	УТР 46.1-95	1 ПК 59.10-8AIII-C8	42		
П-3	- " -	1 ПК 59.12-8AIII-C8*	21		
П-4	- " -	1 ПК 59.10-8AIII-C8*	7		
		Сборные плиты перекрытия	Блок "В"		
П-1	УТР 46.1-95	1 ПК 59.12-8AIII-C8	147		
П-2	УТР 46.1-95	1 ПК 59.10-8AIII-C8	28		
П-3	- " -	1 ПК 59.12-8AIII-C8*	21		
П-4	- " -	1 ПК 59.10-8AIII-C8*	7		

Плиты П3 изготовить на оснастке плиты марки 1 ПК 59.12-8AIII-C8 длиной L=4490мм
Плиты П4 изготовить на оснастке плиты марки 1 ПК 59.10-8AIII-C8 длиной L=4490мм

СПЕЦИФИКАЦИЯ ЭЛЕМЕНТОВ ПЕРЕКРЫТИЯ на отметках +3,52; +6,82;+10,12;+13,42;+16,72; +20,02; +23,32;

Марка поз.	Обозначение	Наименование	Кол-во	Масса ед.кг	Приме-чание
		Антисейсмические поеса	Блок "А"		
1	см.лист АС- (Серия 2.140-5с)	Узел-1 пм	168		рас. 1/пм
7	см.лист АС- (Серия 2.140-5с)	Узел-7 пм	-		рас. 1/пм
17	см.лист АС- (Серия 2.140-5с)	Узел-17 пм	347,2		рас. 1/пм
23	см.лист АС- (Серия 2.140-5с)	Узел-23 пм	184,8		рас. 1/пм
		Антисейсмические поеса	Блок "Б"		
1	см.лист АС- (Серия 2.140-5с)	Узел-1 пм	196		рас. 1/пм
7	см.лист АС- (Серия 2.140-5с)	Узел-7 пм	81,2		рас. 1/пм
17	см.лист АС- (Серия 2.140-5с)	Узел-17 пм	294		рас. 1/пм
23	см.лист АС- (Серия 2.140-5с)	Узел-23 пм	168		рас. 1/пм
		Антисейсмические поеса	Блок "В"		
1	см.лист АС- (Серия 2.140-5с)	Узел-1 пм	330,4		рас. 1/пм
7	см.лист АС- (Серия 2.140-5с)	Узел-7 пм	126		рас. 1/пм
17	см.лист АС- (Серия 2.140-5с)	Узел-17 пм	252		рас. 1/пм
23	см.лист АС- (Серия 2.140-5с)	Узел-23 пм	336		рас. 1/пм

Изм.	Кол.уч.	Лист	№ докум.	Подпись	Дата
ГИП					
Инженер		Махмудов А			

Договор №

Строительство жилого дома с торгово-бытовым обслуживанием на 1-м этаже , с автостоянкой и детской площадкой, со сносом существующих зданий и сооружений принадлежащих гр.Мухаммедову Х на пересечении улиц И.Муминова и Зульфия в городе Бухаре.

БЛОКИ А,Б,В

Стадия	Лист	Листов
РП	75	

спецификация элементов перекрытия на отметках +3,52; +6,82;+10,12;+13,42;+16,72; +20,08;

ООО "ЛОЙИХАСУВКУРИЛИШ" г.Бухара

ПЛАН ПЕРЕКРЫТИЯ 8 ЭТАЖА на отметке +26,62

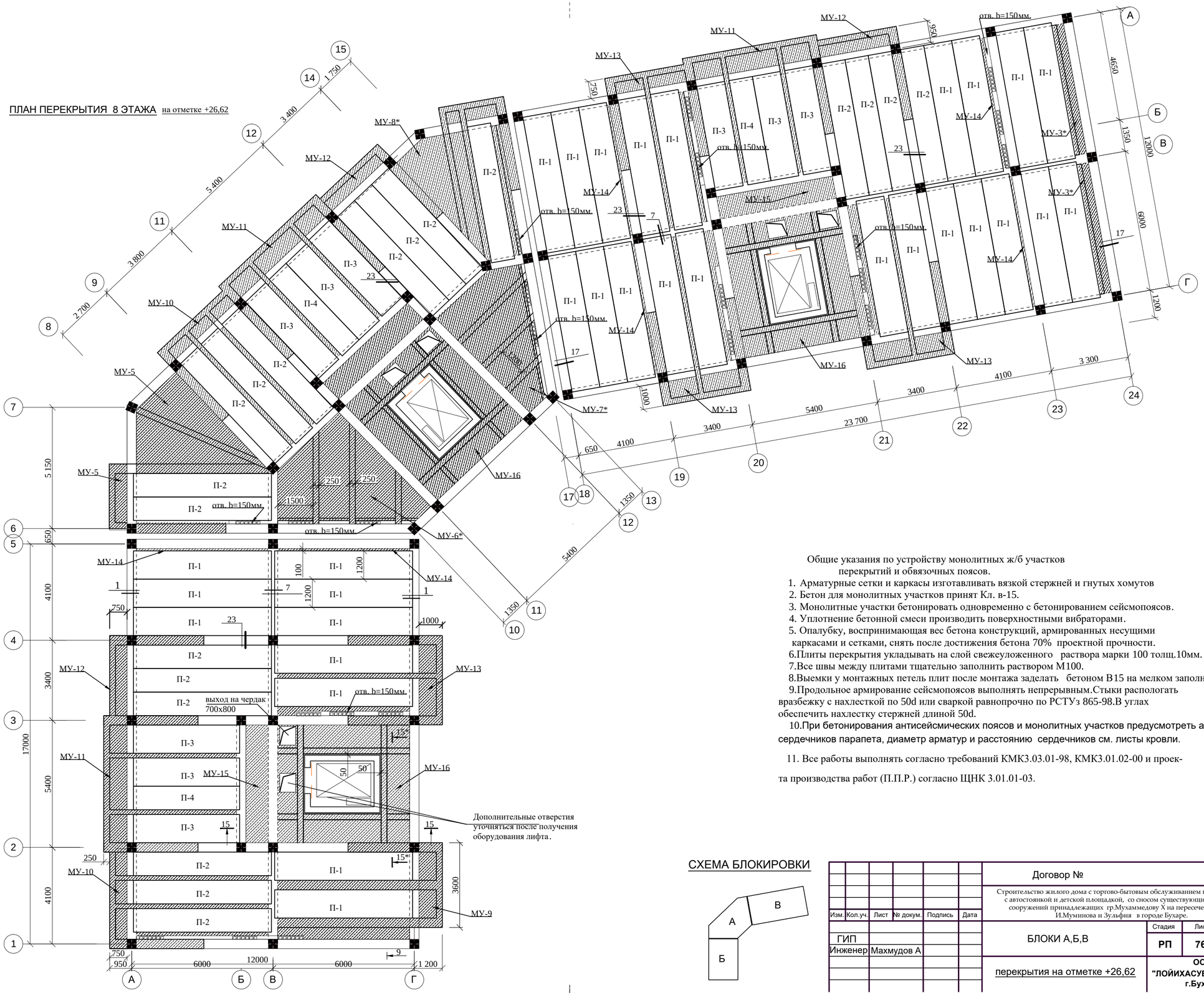

Общие указания по устройству монолитных ж/б участков перекрытий и обвязочных поясов.

1. Арматурные сетки и каркасы изготавливать вязкой стержней и гнутых хомутов
2. Бетон для монолитных участков принят Кл. в-15.
3. Монолитные участки бетонировать одновременно с бетонированием сейсмопоясов.
4. Уплотнение бетонной смеси производить поверхностными вибраторами.
5. Опалубку, воспринимающая вес бетона конструкций, армированных несущими каркасами и сетками, снять после достижения бетона 70% проектной прочности.
6. Плиты перекрытия укладывать на слой свежеуложенного раствора марки 100 толщ.10мм.
7. Все швы между плитами тщательно заполнить раствором М100.
8. Выемки у монтажных петель плит после монтажа заделать бетоном В15 на мелком заполнителе.
9. Продольное армирование сейсмопоясов выполнять непрерывным. Стыки распологать вразбежку с нахлесткой по 50d или сваркой равнопрочно по РСТУз 865-98. В углах обеспечить нахлестку стержней длиной 50d.
10. При бетонирования антисейсмических поясов и монолитных участков предусмотреть арматуру сердечников парапета, диаметр арматур и расстоянию сердечников см. листы кровли.
11. Все работы выполнять согласно требований КМК3.03.01-98, КМК3.01.02-00 и проекта производства работ (П.П.Р.) согласно ЩНК 3.01.01-03.

СХЕМА БЛОКИРОВКИ

Изм.	Кол.уч.	Лист	№ докум.	Подпись	Дата	Договор №		
						Строительство жилого дома с торгово-бытовым обслуживанием на 1-м этаже, с автостоянкой и детской площадкой, со сносом существующих зданий и сооружений принадлежащих тр.Мухаммедову Х на пересечении улиц И.Муминова и Зульфия в городе Бухаре.		
ГИП						БЛОКИ А,Б,В	Стадия	Лист	Листов
Инженер		Махмудов А					РП	76	
						перекрытия на отметке +26,62	ООО "ЛОЙИХАСУВКУРИЛИШ" г.Бухара		

МУ-16
16-16

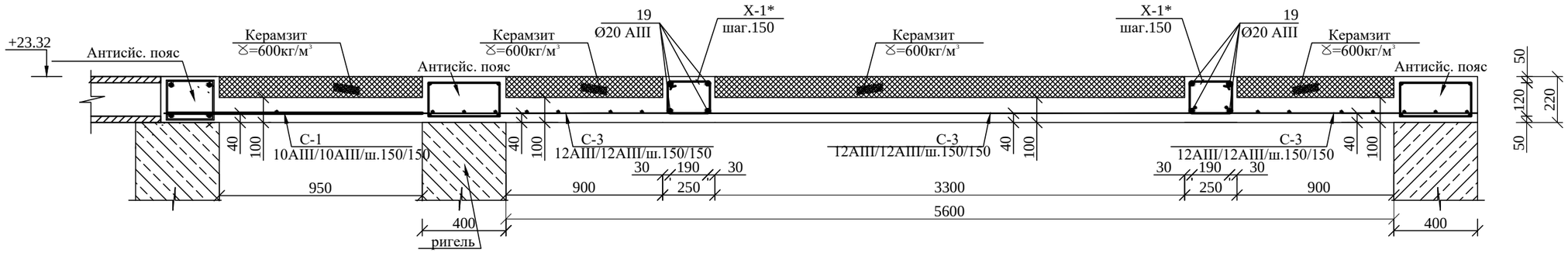

МУ-16
16*-16*

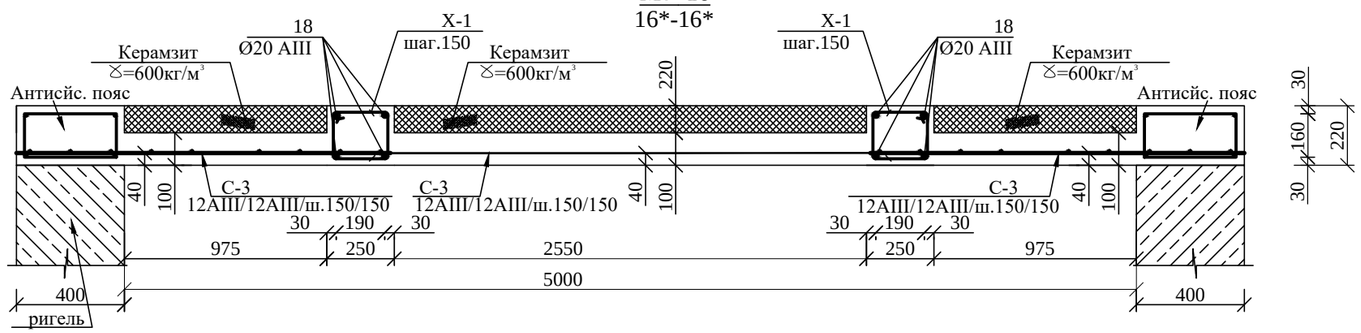

						Договор №		
						Строительство жилого дома с торгово-бытовым обслуживанием на 1-м этаже , с автостоянкой и детской площадкой, со сносом существующих зданий и сооружений принадлежащих гр.Мухаммедову Х на пересечении улиц И.Муминова и Зульфия в городе Бухаре.		
Изм.	Кол.уч.	Лист	№ докум.	Подпись	Дата			
							Стадия	Лист	Листов
ГИП							РП	77	
Инженер		Махмудов А							
						Монолитный участок МУ-16	ООО "ЛОЙИХАСУВКУРИЛИШ" г.Бухара	

СПЕЦИФИКАЦИЯ ЭЛЕМЕНТОВ ПЕРЕКРЫТИЯ (на отм +26.62;)

БЛОК "Б"

Марка поз.	Обозначение	Наименование	Кол-во	Масса ед.кг	Приме-чание
МУ-9	см.лист АС-	МУ-9 (шт)	1		на 1 шт
МУ-10	см.лист АС-	МУ-10 (шт)	1		на 1 шт
МУ-11	см.лист АС-	МУ-11 (шт)	1		на 1 шт
МУ-12	см.лист АС-	МУ-12 (шт)	1		на 1 шт
МУ-13	см.лист АС-	МУ-13 (шт)	1		на 1 шт
МУ-14	см.лист АС-	МУ-14 (шт)	2		на 1 шт
МУ-16		МУ-16 (шт)	1		на 1 шт
18	ГОСТ 5781-91	ø 20 AIII L=5700 мм	8		112.63кг
19	ГОСТ 5781-91	ø 20 AIII L=6100	8		120.53кг
Сетка С-1	ГОСТ 5781-91	Арм. д10/10AIII/ш.150/150/м2	7.3	8,68	63.36кг
Сетка С-3	ГОСТ 5781-91	Арм. д12/12AIII/ш.150/150/м2	22.5	11.88	267.3кг
х-1	- " -	ø 6 A I L=940	78	0.208	16.22кг
х-1*	- " -	ø 6 A I L=840	82	0.186	15.29кг
		Керамзит Y=600кг/м3			2.21м3
		Бетон кл.В 15			3.02м3

СПЕЦИФИКАЦИЯ ЭЛЕМЕНТОВ ПЕРЕКРЫТИЯ (на отм +26.62;)

БЛОК "А"

Марка поз.	Обозначение	Наименование	Кол-во	Масса ед.кг	Приме-чание
МУ-5	см.лист АС-	МУ-5 (шт)	1		
МУ-6	см.лист АС-	МУ-6* (шт)	1		
МУ-7*	см.лист АС-	МУ-7* (шт)	1		
МУ-8*	см.лист АС-	МУ-8* (шт)	1		
МУ-10	см.лист АС-	МУ-10 (шт)	1		
МУ-11	см.лист АС-	МУ-11 (шт)	1		
МУ-12	см.лист АС-	МУ-12 (шт)	1		
МУ-15	см.лист АС-	МУ-15 (шт)	1		

СПЕЦИФИКАЦИЯ ЭЛЕМЕНТОВ ПЕРЕКРЫТИЯ (на отм +26.62;)

БЛОК "В"

Марка поз.	Обозначение	Наименование	Кол-во	Масса ед.кг	Приме-чание
МУ-3*	см.лист АС-	МУ-3* (шт)	2		
МУ-11	см.лист АС-	МУ-11 (шт)	1		
МУ-12	см.лист АС-	МУ-12 (шт)	1		
МУ-13	см.лист АС-	МУ-13 (шт)	3		
МУ-14	см.лист АС-	МУ-14 (шт)	2		
МУ-15	см.лист АС-	МУ-15 (шт)	1		

Арматурные сетки и каркасы изготавливать вязкой стержней и гнутых хомутов
Сетки и каркасы вязать стальной проволокой Ø2 мм.
Бетон для монолитных участков принят Кл. в-15.
Монолитные участки бетонировать одновременно с бетонированием сейсмопоясов .
Уплотнение бетонной смеси производить поверхностными вибраторами.
При бетонирования антисейсмических поясов и монолитных участков предусмотреть арматуру сердечников парапета, диаметр арматур и расстоянию сердечников см. листы кровли.

Изм.	Кол.уч.	Лист	№ докум.	Подпись	Дата			
						Договор №		
						Строительство жилого дома с торгово-бытовым обслуживанием на 1-м этаже , с автостоянкой и детской площадкой, со сносом существующих зданий и сооружений принадлежащих гр.Мухаммедову Х на пересечении улиц И.Муминова и Зульфия в городе Бухаре.		
ГИП						БЛОКИ А,Б,В	Стадия	Лист	Листов
Инженер		Махмудов А					РП	78	
						Спецификация Мон. участков (на отм +26,62;)	ООО "ЛОЙИХАСУВКУРИЛИШ" г.Бухара		

СПЕЦИФИКАЦИЯ ЭЛЕМЕНТОВ ПЕРЕКРЫТИЯ (на отм +26.62;)

Марка поз.	Обозначение	Наименование	Кол-во	Масса ед.кг	Приме-чание
		Сборные плиты перекрытия	Блок "А"		
П-2	УТР 46.1-95	1 ПК 59.10-8AIII-C8	9		
П-3	- " -	1 ПК 59.12-8AIII-C8*	3		
П-4	- " -	1 ПК 59.10-8AIII-C8*	1		
		Сборные плиты перекрытия	Блок "Б"		
П-1	УТР 46.1-95	1 ПК 59.12-8AIII-C8	10		
П-2	УТР 46.1-95	1 ПК 59.10-8AIII-C8	6		
П-3	- " -	1 ПК 59.12-8AIII-C8*	3		
П-4	- " -	1 ПК 59.10-8AIII-C8*	1		
		Сборные плиты перекрытия	Блок "В"		
П-1	УТР 46.1-95	1 ПК 59.12-8AIII-C8	21		
П-2	УТР 46.1-95	1 ПК 59.10-8AIII-C8	4		
П-3	- " -	1 ПК 59.12-8AIII-C8*	3		
П-4	- " -	1 ПК 59.10-8AIII-C8*	1		

Плиты П3 изготовить на оснастке плиты марки 1 ПК 59.12-8AIII-C8 длиной L=4490мм
Плиты П4 изготовить на оснастке плиты марки 1 ПК 59.10-8AIII-C8 длиной L=4490мм

СПЕЦИФИКАЦИЯ ЭЛЕМЕНТОВ ПЕРЕКРЫТИЯ (на отм +26.62;)

Марка поз.	Обозначение	Наименование	Кол-во	Масса ед.кг	Приме-чание
		Антисейсмические поеса	Блок "А"		
1	см.лист АС- (Серия 2.140-5с)	Узел-1 пм	24		рас. 1/пм
7	см.лист АС- (Серия 2.140-5с)	Узел-7 пм	-		рас. 1/пм
17	см.лист АС- (Серия 2.140-5с)	Узел-17 пм	46.6		рас. 1/пм
23	см.лист АС- (Серия 2.140-5с)	Узел-23 пм	26.4		рас. 1/пм
		Антисейсмические поеса	Блок "Б"		
1	см.лист АС- (Серия 2.140-5с)	Узел-1 пм	28		рас. 1/пм
7	см.лист АС- (Серия 2.140-5с)	Узел-7 пм	11.6		рас. 1/пм
17	см.лист АС- (Серия 2.140-5с)	Узел-17 пм	42		рас. 1/пм
23	см.лист АС- (Серия 2.140-5с)	Узел-23 пм	24		рас. 1/пм
		Антисейсмические поеса	Блок "В"		
1	см.лист АС- (Серия 2.140-5с)	Узел-1 пм	47.2		рас. 1/пм
7	см.лист АС- (Серия 2.140-5с)	Узел-7 пм	18		рас. 1/пм
17	см.лист АС- (Серия 2.140-5с)	Узел-17 пм	36		рас. 1/пм
23	см.лист АС- (Серия 2.140-5с)	Узел-23 пм	48		рас. 1/пм

Изм.	Кол.уч.	Лист	№ докум.	Подпись	Дата
ГИП					
Инженер		Махмудов А			

Договор №

Строительство жилого дома с торгово-бытовым обслуживанием на 1-м этаже , с автостоянкой и детской площадкой, со сносом существующих зданий и сооружений принадлежащих гр.Мухаммедову Х на пересечении улиц И.Муминова и Зульфия в городе Бухаре.

БЛОКИ А,Б,В

Стадия	Лист	Листов
РП	79	

спецификация элементов перекрытие на отметке +26.62

ООО "ЛОЙИХАСУВКУРИЛИШ" г.Бухара

ПЛАН ЛК-1 НА ОТМ.-3,30

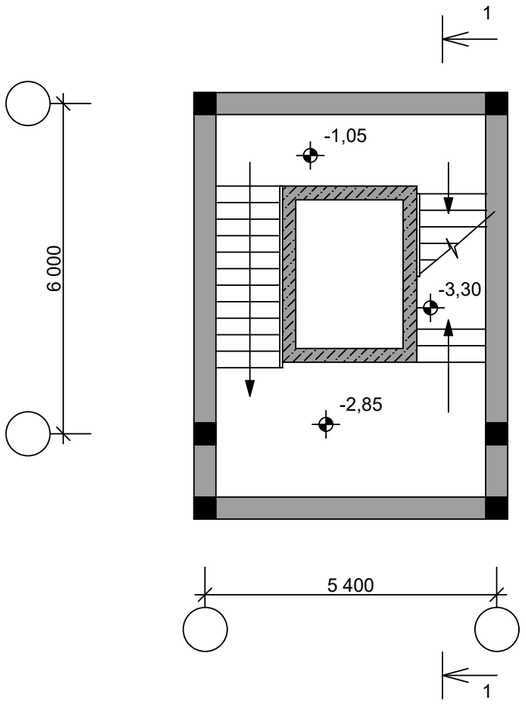

ПЛАН ЛК-1 НА ОТМ.+0,00

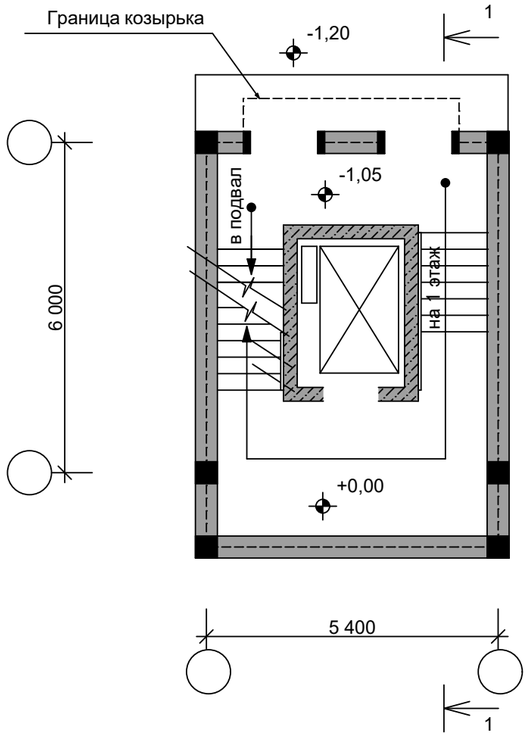

ПЛАН ЛК-1 НА ОТМ.+3,60, +6,90, +10,20, +13,50,+16,80,+20,10

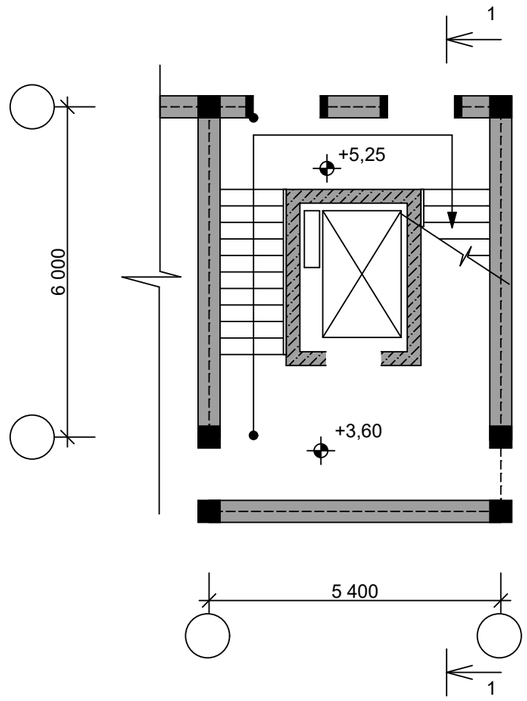

ПЛАН ЛК-1 НА ОТМ.+23,40

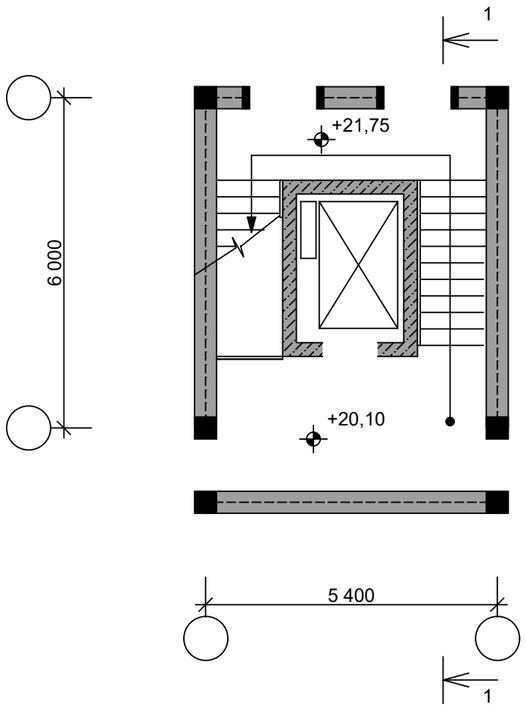

СХЕМА БЛОКИРОВКИ

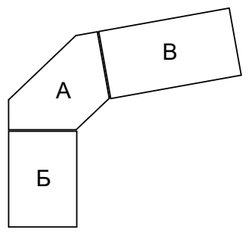

ПРИМЕЧАНИЕ:

1. Данный лист читать совместно с листом АС:81,82,83
2. Соединения элементов лестничных клеток производить ручной электродуговой сваркой электродами Э-42.
3.Металлические косоуры окрасить огнезащитной пастой

						Договор №____-2025__		АС
						Строительство жилого дома с торгово-бытовым обслуживанием на 1-м этаже, автостоянкой и детской площадкой, со сносом существующих зданий и сооружений принадлежащих гр.Мухаммедову Х на пересечении улиц И.Муминова и Зульфия в городе Бухаре.		
Изм.	Кол.уч.	Лист	№ докум.	Подпись	Дата			
ГИП						БЛОКИ А,Б,В (Проект усиления)	Стадия	Лист	Листов
Инженер		Махмудов А					РП	80	
						ПЛАН ЛЕСТНИЧНОЙ КЛЕТКИ	ООО "ЛОЙИХАСУВКУРИЛИШ" г.Бухара	

РАЗРЕЗ 1-1

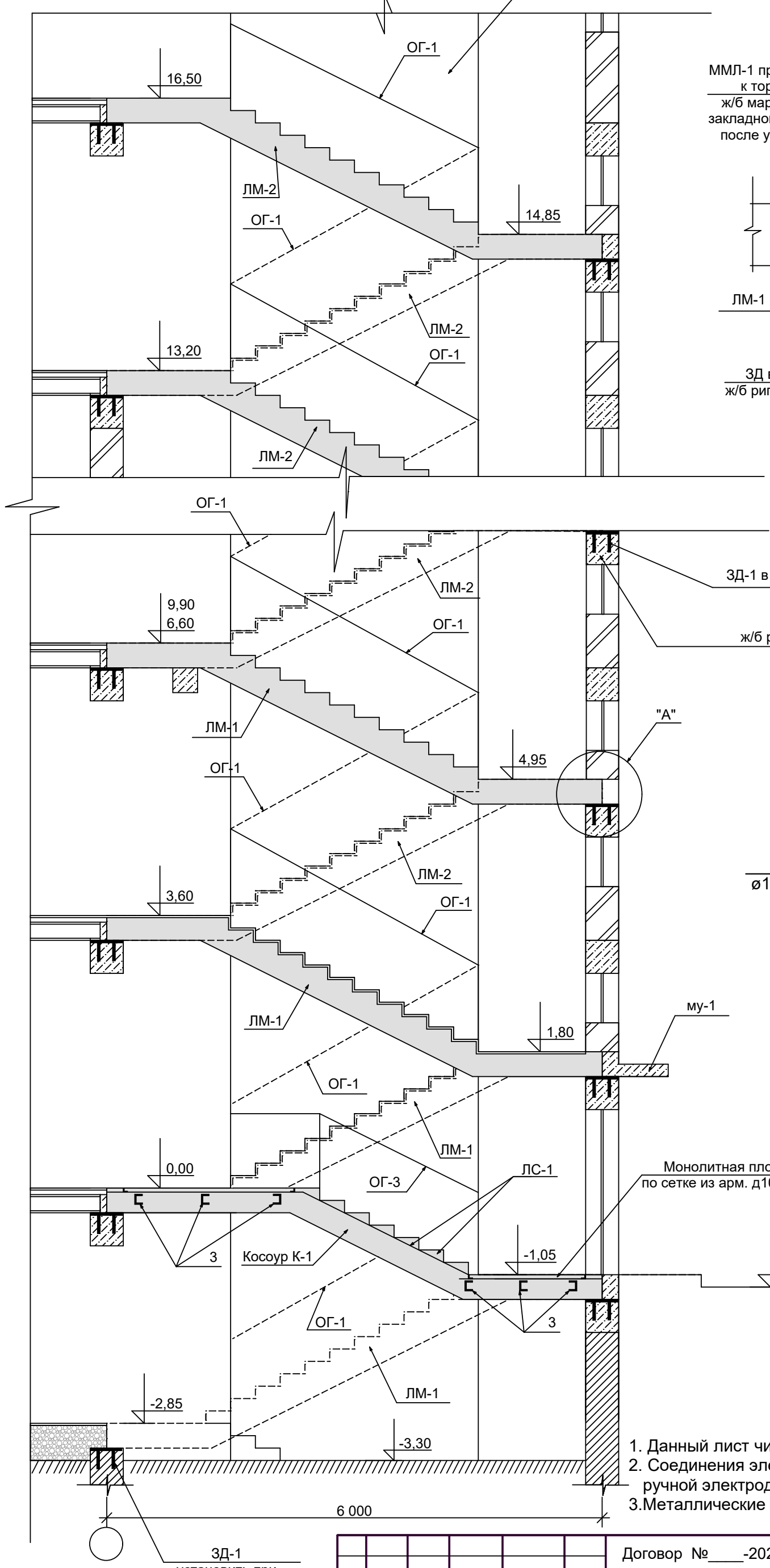

УЗЕЛ А

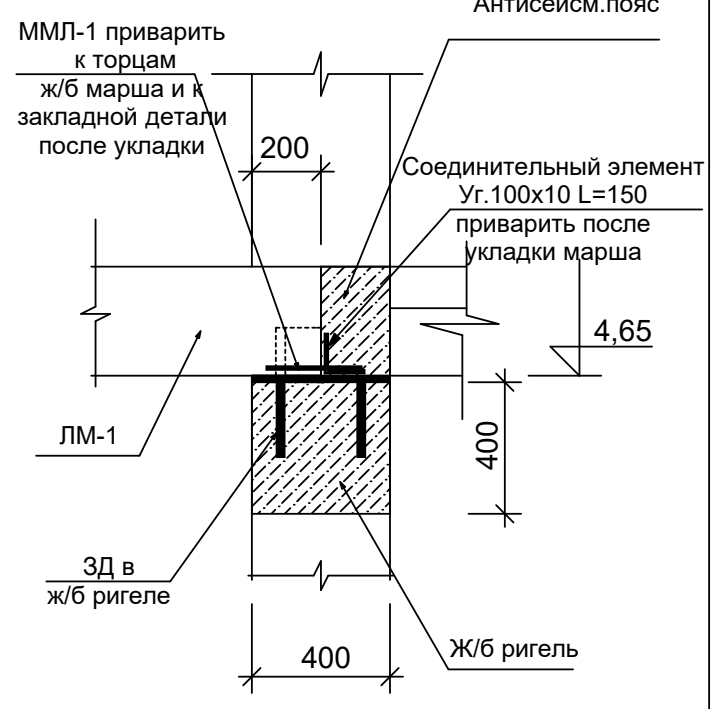

ЗД-1

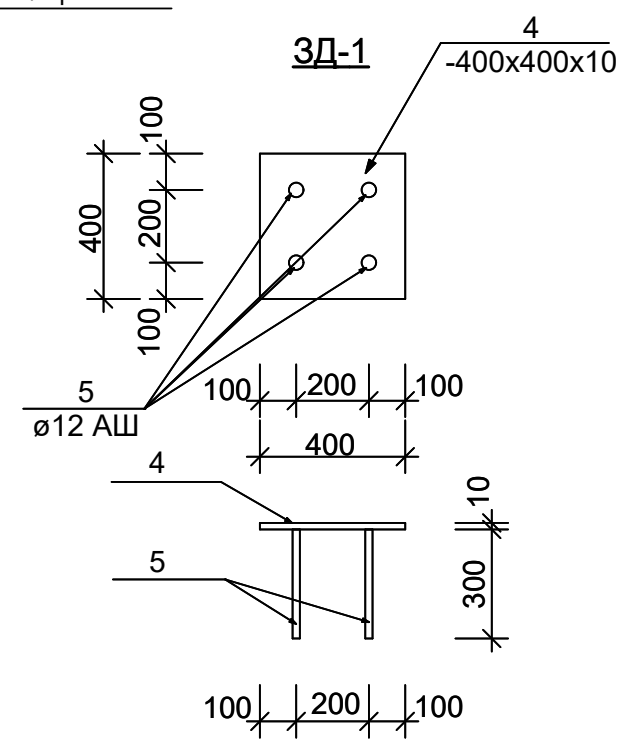

СХЕМА БЛОКИРОВКИ

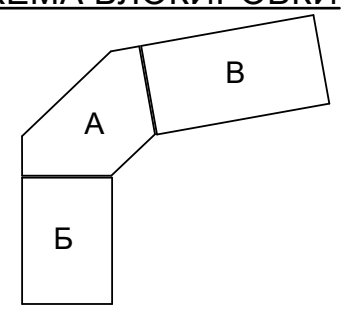

ПРИМЕЧАНИЕ:

1. Данный лист читать совместно с листом АС:80,82,83
2. Соединения элементов лестничных клеток производить ручной электродуговой сваркой электродами Э-42.
3. Металлические косоуры окрасить огнезащитной пастой

Изм.	Кол.уч.	Лист	№ докум.	Подпись	Дата
ГИП					
Инженер		Махмудов А			

Договор №____-2025__ — АС

Строительство жилого дома с торгово-бытовым обслуживанием на 1-м этаже, автостоянкой и детской площадкой, со сносом существующих зданий и сооружений принадлежащих гр.Мухаммедову Х на пересечении улиц И.Муминова и Зульфия в городе Бухаре.

БЛОКИ А,Б,В (Проект усиления)	Стадия	Лист	Листов
	РП	81	

РАЗРЕЗ 1-1, УЗЕЛ А, ЗД-1

ООО "ЛОЙИХАСУВКУРИЛИШ" г.Бухара

КОСОУР К-1

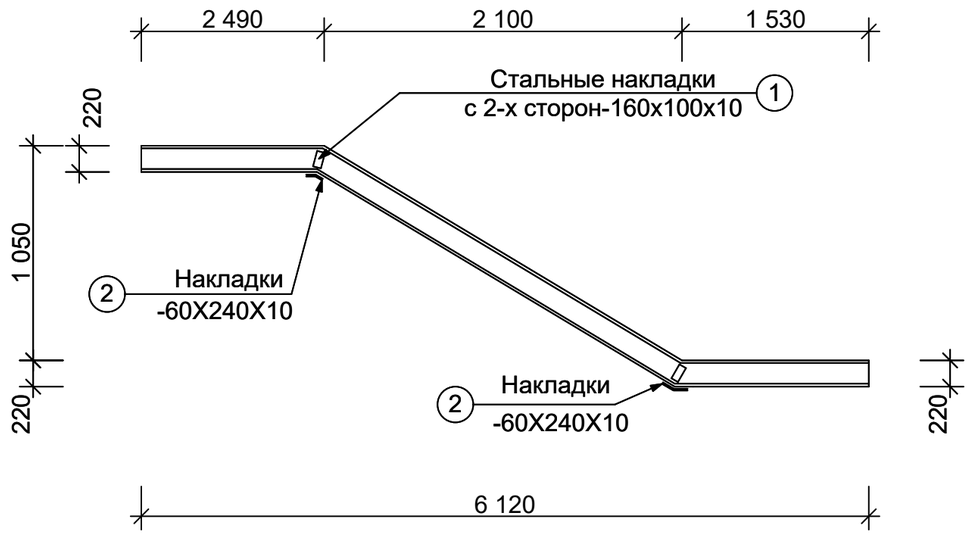

МУ-1
2-2

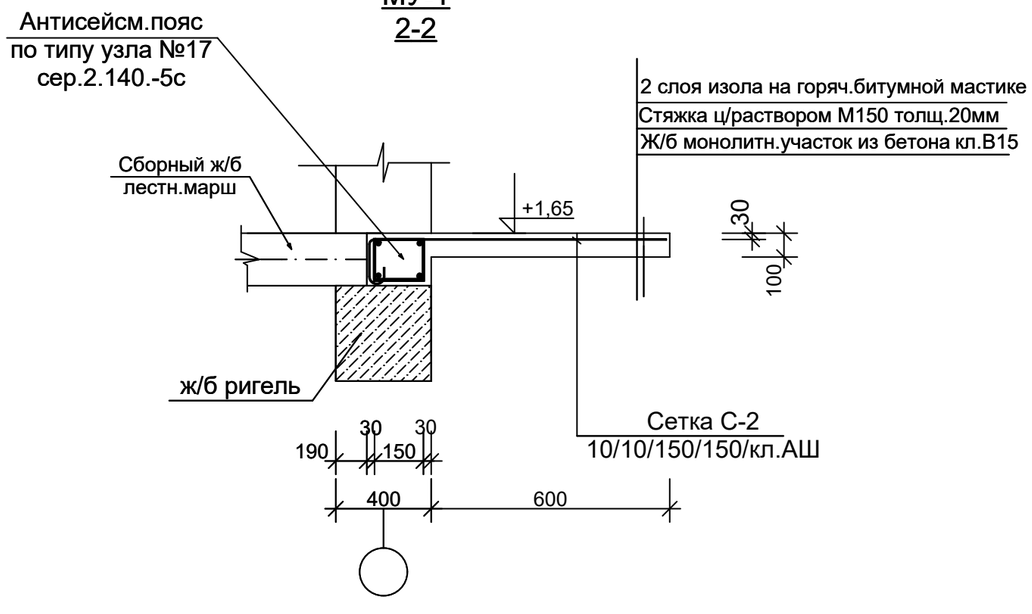

СХЕМА БЛОКИРОВКИ

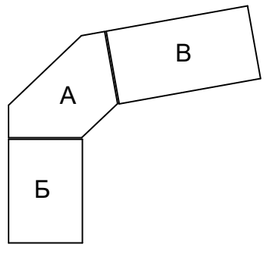

ПРИМЕЧАНИЕ:

1. Данный лист читать совместно с листом АС:81,83
2. Соединения элементов лестничных клеток производить ручной электродуговой сваркой электродами Э-42.
3. Металлические косоуры окрасить огнезащитной пастой

						Договор №____-2025__		АС
						Строительство жилого дома с торгово-бытовым обслуживанием на 1-м этаже, автостоянкой и детской площадкой, со сносом существующих зданий и сооружений принадлежащих гр.Мухаммедову Х на пересечении улиц И.Муминова и Зульфия в городе Бухаре.		
Изм.	Кол.уч.	Лист	№ докум.	Подпись	Дата			
ГИП						БЛОКИ А,Б,В (Проект усиления)	Стадия	Лист	Листов
Инженер		Махмудов А					РП	82	
						Косоур К-1, МУ-1	ООО "ЛОЙИХАСУВКУРИЛИШ" г.Бухара		

Спецификация элементов лестничной клетки на 1 блок

Марка поз.	Обозначение	Наименование	Кол-во	Масса ед.кг	Приме-чание
ФМ-1		**Лестничная клетка**	1		на 1 шт
		Сборные ж/б лестнич.марши			
ЛМ-1	Сер.1.050.1-2 в.1	ЛМП 60.11.18-5-С	3	2600	
ЛМ-2	Сер.1.050.1-2 в.1	ЛМП 60.11.17-5-С	12	2600	
		Ограждения			
ОГ-1	Сер.1.050.1-2 в.2	ОМ 17-3	15	39,4	шт
ОГ-2	- " -	ОМ 11-3	1	24,4	шт
ОГ-3	- " -	ОМД -2	5	2,70	шт
ОГ-4	- " -	ОП 12-2	1	18,9	шт
		Металлические косоуры			
К-1	ГОСТ 8240-89	[шв.№22 l=6370	2	133,5	267,0кг
1	ГОСТ 19903-74	-160х100х10	8	1,25	10,0кг
2	- " -	-60х240х10	4	1,13	4,52кг
3	ГОСТ 8240-89	[шв.№10 l=1200	6	10,26	61,56кг
		Монолитные лестн.площадки			
МПП-1		**МЛП-1**	1		шт
С-1		С-1	1		
	ГОСТ 5781-82	10/10/150/150/AIII/м²	4,8	8,68	41,6кг
		бетон кл. в15			0,40м3
		Сборные лестнич.ступени			
ЛС-1	ГОСТ 8717.1-84*	ЛС 12-Б-1	7	128	
МУ-1		**МУ-1**	1		шт
С-2		С-2			
	ГОСТ 5781-82	10/10/150/150/AIII/м²	2,7	8,68	23,4кг
		бетон кл. в15			0,156м3

Марка поз.	Обозначение	Наименование	Кол-во	Масса ед.кг	Приме-чание
		Соединител.элемент			
	ГОСТ 8509-86	∟уг.100х10 l=150	66	2,26	149,16кг
ММЛ-1		ММЛ-1			
	ГОСТ 5781-82	ø14 AIII l=350	66	0,42	27,72кг
ЗД-1		ЗД-1	2		на всё
4	ГОСТ 19903-74	-400х400х10	2	12,5	25,0 кг
5	ГОСТ 5781-82	ø 12 АШ l=300	8	0,266	2,12кг
		бетон кл. в12,5			0,24м3

ПРИМЕЧАНИЕ:

1.Данный лист читать совместно с листами АС-80,81,82

Изм.	Кол.уч.	Лист	№ докум.	Подпись	Дата
ГИП					
Инженер		Махмудов А			

Договор №____-2025__ АС

Строительство жилого дома с торгово-бытовым обслуживанием на 1-м этаже, автостоянкой и детской площадкой, со сносом существующих зданий и сооружений принадлежащих гр.Мухаммедову Х на пересечении улиц И.Муминова и Зульфия в городе Бухаре.

БЛОКИ А,Б,В (Проект усиления)

Стадия	Лист	Листов
РП	83	

Спецификация элементов ЛК-1 на 1 блок

ООО "ЛОЙИХАСУВКУРИЛИШ" г.Бухара

ФРАГМЕНТ ПЛАНА СТЕН ЛИФТОВОЙ ШАХТЫ

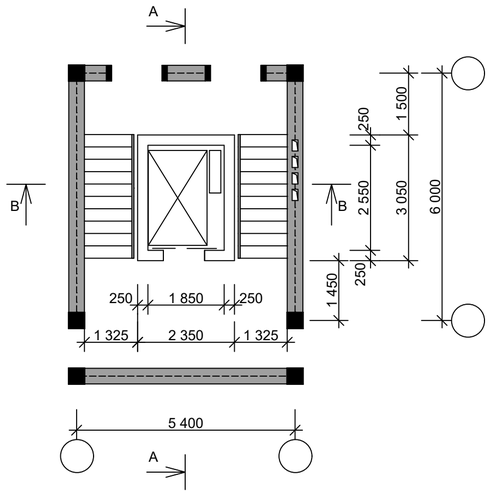

ПЛАН ЛИФТОВОЙ ШАХТЫ

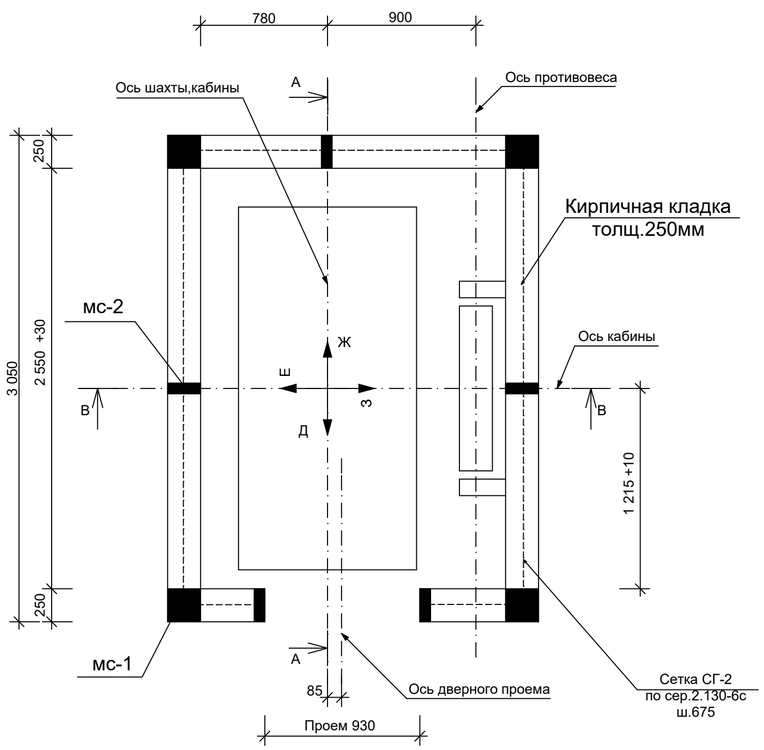

ПЛАН ПРИЯМКА ЛИФТОВОЙ ШАХТЫ (Б-Б)

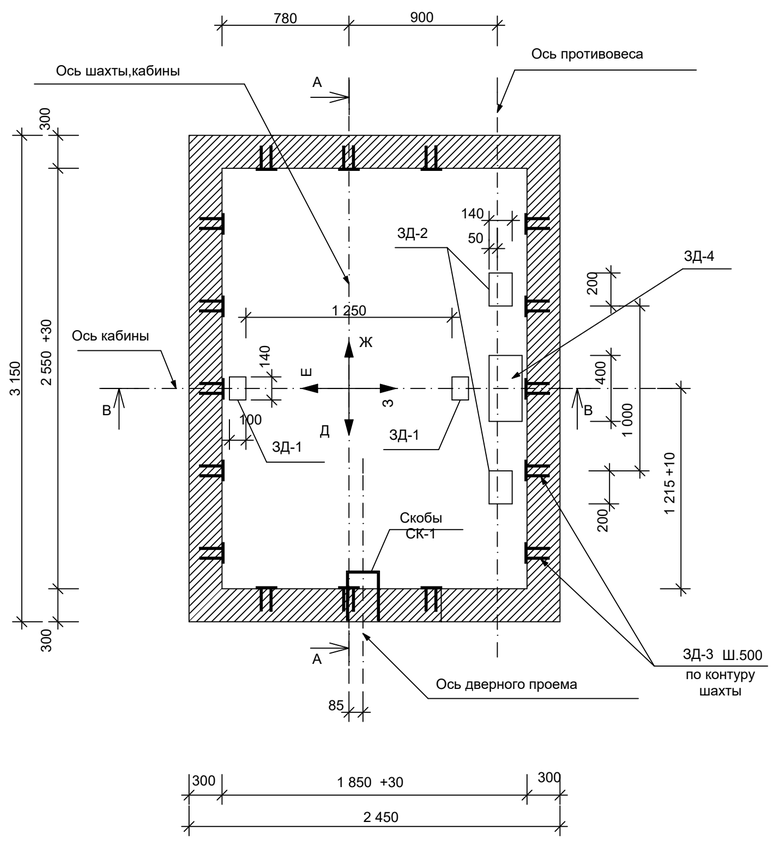

ДАННЫЕ ДЛЯ ЗАКАЗА ЛИФТА

1	Наименование, адрес и телефон заказчика	
2	Реквизиты грузополучателя (почтовые,телеграфные, отгрузочные)	
3	Назначение здания в котором устанавливается лифт и почтовый адрес	
4	Назначение лифта	пассажирский
5	Грузоподъемность лифта в кг,и его скорость в м/сек	630кг; 1 м/сек
6	Высота подъема кабины в метрах (высота от низа до верха остановки)	20,10
7	Размеры кабины (ширина х глубина х высота)в мм	1080х2160х2200
8	Требуется ли выход из кабины в две противоположные стороны	не требуется
9	Количество дверей шахты	Восемь
10	Число остановок кабины	семь остановок отм.0,00; 3,60; 6,90; 10,20; 13,50, 16,80,20,10
11	Отметки основных посадочных (этажей, связанных с входом и выходом из здания)	0,00
12	Напряжение в сети питающей лифт 220 или 380 вт	380
13	Система управления	с релейной станцией управления
14	Этаж с которого предусматривается управление грузовым лифтом (указать при наружном кнопочном управлении)	---------
15	Управление пассажирским лифтом (одиночное, парное, групповое)	одиночное
16	Число заказываемых лифтов одинаковой характеристики	один
17	Место расположения шахты лифта (вне здания, внутри здания, в лестничных клетках)	в лестничных клетках
18	Желательный срок поставки(год, квартал)	
19	Конструкция шахты	кирпичная
20	Сейсмичность установки лифта	8 баллов

СХЕМА БЛОКИРОВКИ

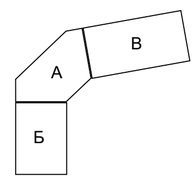

Примечание:
1.Данный лист читать совместно с л.АС-84-92

Изм.	Кол.уч.	Лист	№ докум.	Подпись	Дата			
						Договор №____-2025__		АС
						Строительство жилого дома с торгово-бытовым обслуживанием на 1-м этаже, автостоянкой и детской площадкой, со сносом существующих зданий и сооружений принадлежащих гр.Мухаммедову Х на пересечении улиц И.Муминова и Зульфия в городе Бухаре.		
ГИП						БЛОКИ А,Б,В (Проект усиления)	Стадия	Лист	Листов
Инженер		Махмудов А					РП	84	
						ФРАГМЕНТ ЛИФТОВОЙ ШАХТЫ	ООО "ЛОЙИХАСУВКУРИЛИШ" г.Бухара	

РАЗРЕЗ А-А

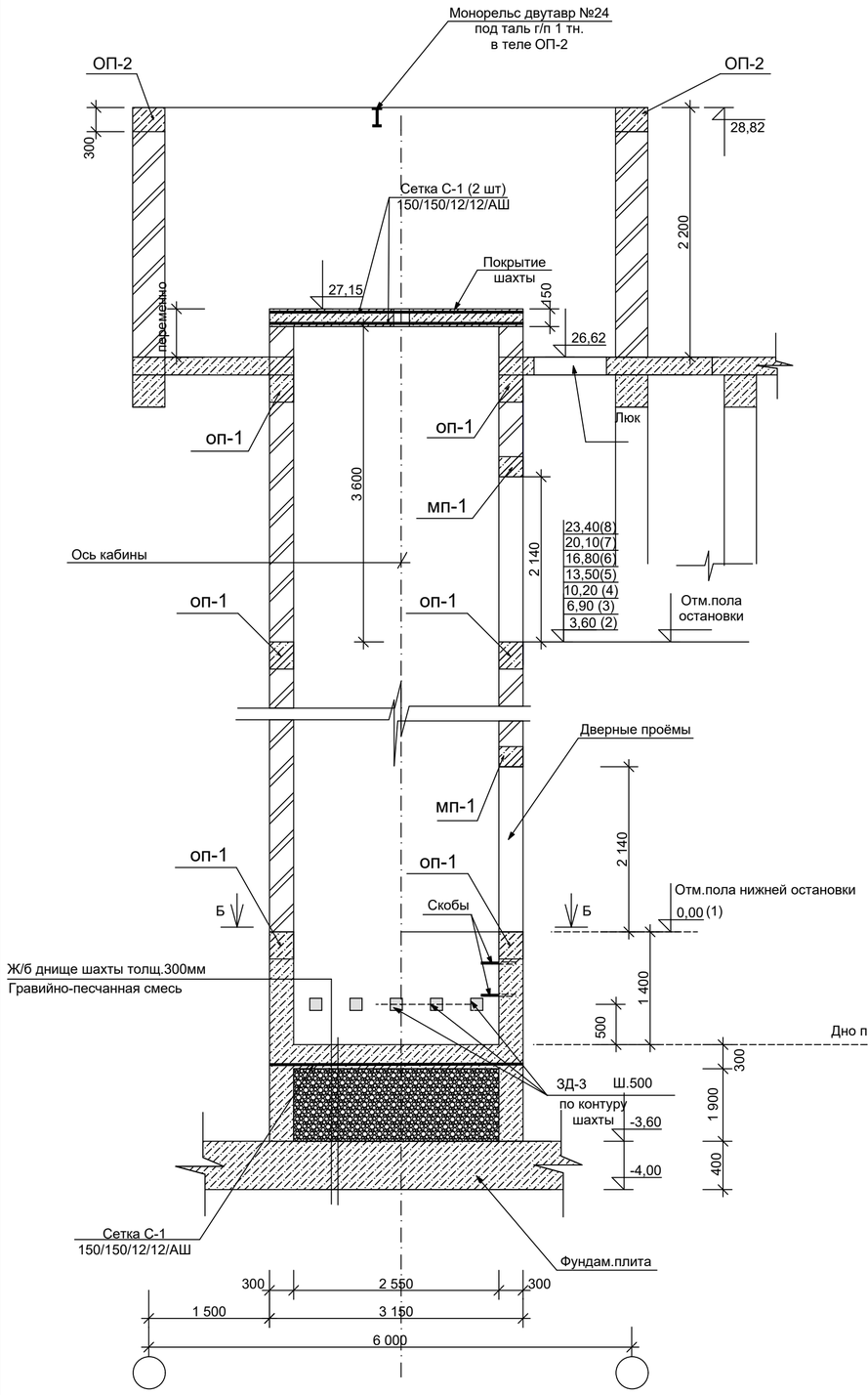

РАЗРЕЗ В-В

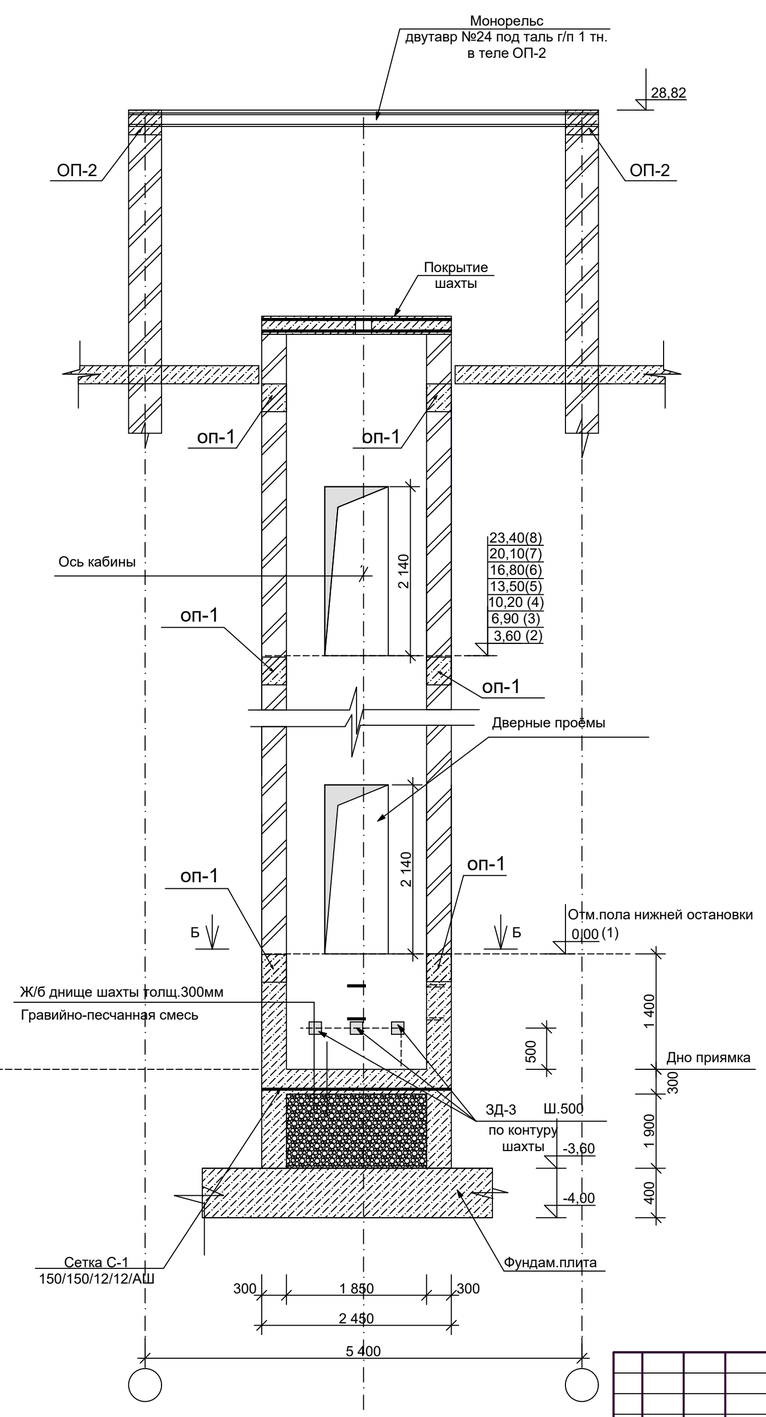

СХЕМА БЛОКИРОВКИ

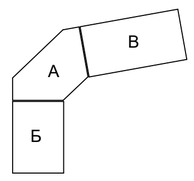

ПРИМЕЧАНИЕ:

1.ДАННЫЙ ЛИСТ ЧИТАТЬ СОВМЕСТНО С ЛИСТАМИ АС-84-92

Изм.	Кол.уч.	Лист	№ докум.	Подпись	Дата	Договор №____-2025__			АС
						Строительство жилого дома с торгово-бытовым обслуживанием на 1-м этаже, автостоянкой и детской площадкой, со сносом существующих зданий и сооружений принадлежащих гр.Мухаммедову Х на пересечении улиц И.Муминова и Зульфия в городе Бухаре.			
ГИП						БЛОКИ А,Б,В (Проект усиления)	Стадия	Лист	Листов
Инженер		Махмудов А					РП	85	
						РАЗРЕЗ ЛИФТОВОЙ ШАХТЫ А-А,В-В	ООО "ЛОЙИХАСУВКУРИЛИШ" г.Бухара		

МС-1

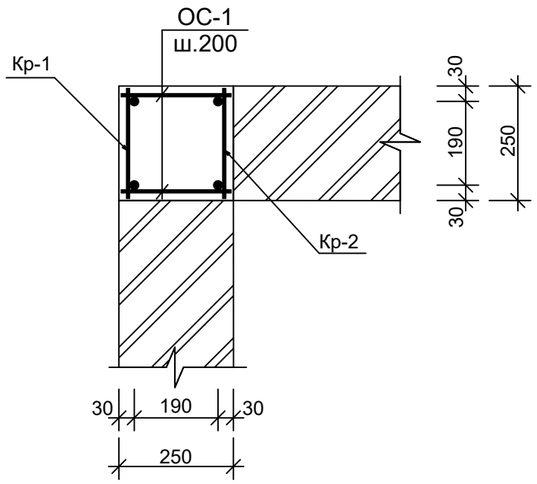

МС-2

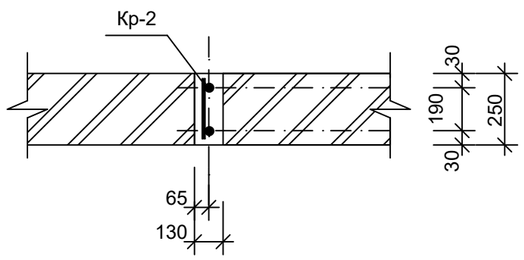

Кр-1 (Кр-2)

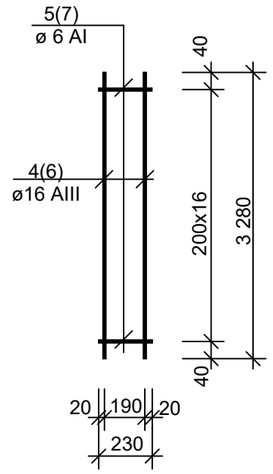

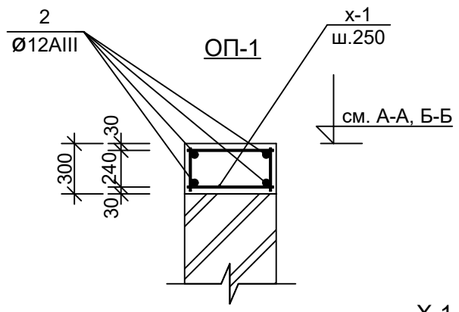

Х-1

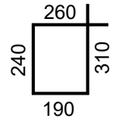

УЗЕЛ СОПРЯЖЕНИЯ СЕРДЕЧНИКОВ

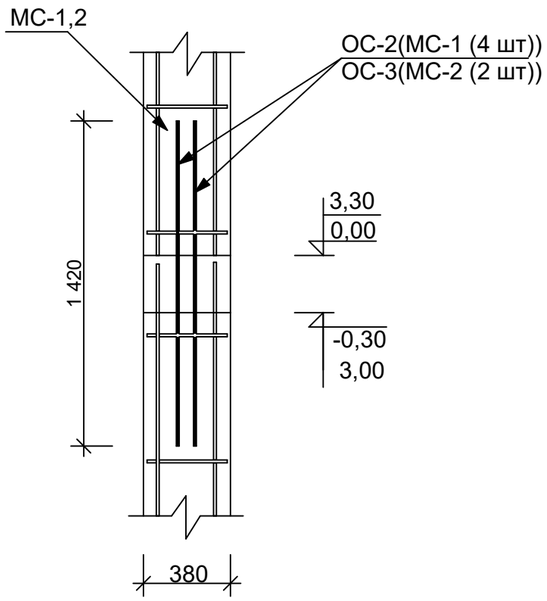

МП-1 L=1430(7 шт)

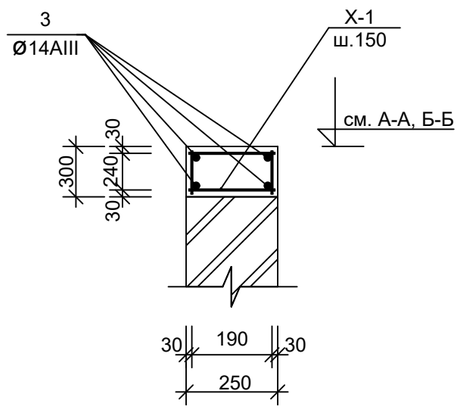

СХЕМА БЛОКИРОВКИ

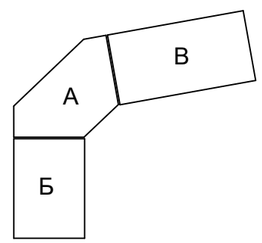

ПРИМЕЧАНИЕ:

1.Данный лист читать совместно с листами АС-84-85

						Договор №____-2025__			АС
						Строительство жилого дома с торгово-бытовым обслуживанием на 1-м этаже, автостоянкой и детской площадкой, со сносом существующих зданий и сооружений принадлежащих гр.Мухаммедову Х на пересечении улиц И.Муминова и Зульфия в городе Бухаре.			
Изм.	Кол.уч.	Лист	№ докум.	Подпись	Дата				
ГИП						БЛОКИ А,Б,В (Проект Усиления)	Стадия	Лист	Листов
Инженер		Махмудов А					РП	86	
						ОБВЯЗОЧНЫЕ ПОЯСА ОП-1,МП-1 МОНОЛИТНЫЕ СЕРДЕЧНИКИ МС-1,2 ЛИФТОВОЙ ШАХТЫ	ООО "ЛОЙИХАСУВКУРИЛИШ" г.Бухара		

РАЗВЁРТКА СТЕН ШАХТЫ ТИПОВОГО ЭТАЖА

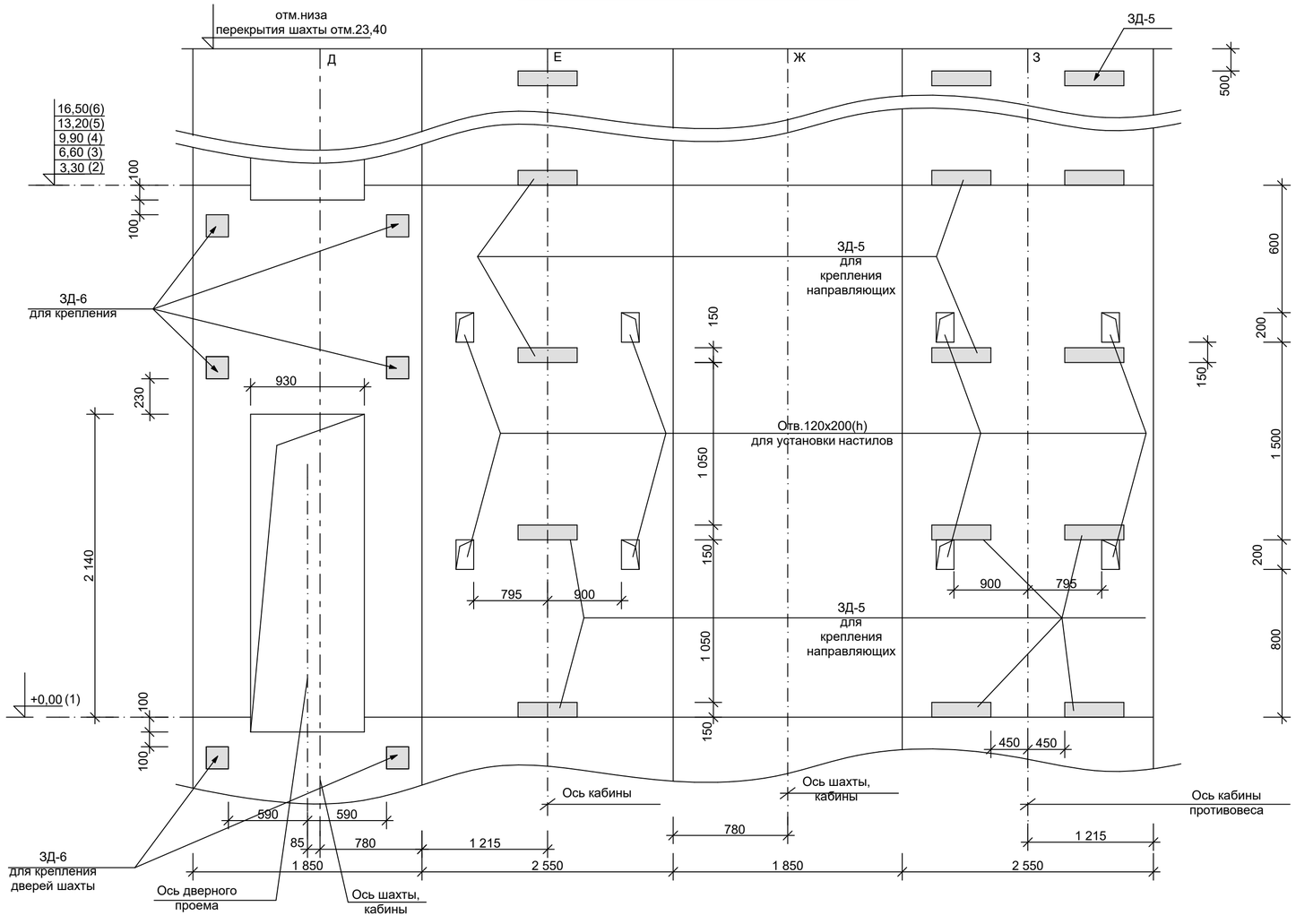

СХЕМА БЛОКИРОВКИ

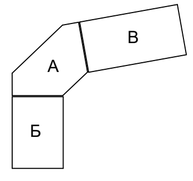

ПРИМЕЧАНИЕ:

1.ДАННЫЙ ЛИСТ ЧИТАТЬ СОВМЕСТНО С ЛИСТАМИ АС-84

						Договор №____-2025__		АС
						Строительство жилого дома с торгово-бытовым обслуживанием на 1-м этаже, автостоянкой и детской площадкой, со сносом существующих зданий и сооружений принадлежащих гр.Мухаммедову Х на пересечении улиц И.Муминова и Зульфия в городе Бухаре.		
Изм.	Кол.уч.	Лист	№ докум.	Подпись	Дата			
ГИП						БЛОКИ А,Б,В (Проект усиления)	Стадия	Лист	Листов
Инженер		Махмудов А					РП	87	
						РАЗВЕРТКА СТЕН ЛИФТОВОЙ ШАХТЫ	ООО "ЛОЙИХАСУВКУРИЛИШ" г.Бухара	

ЗД-1 (2 шт)

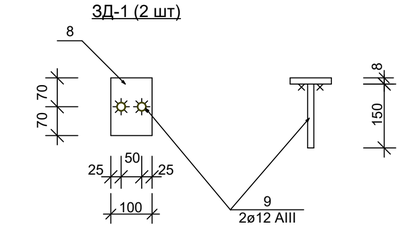

ЗД-5 (77 шт)

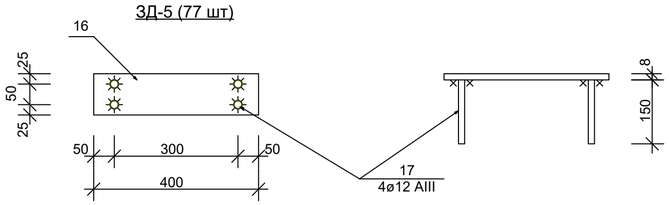

СКОБА СК-1 (2 шт)

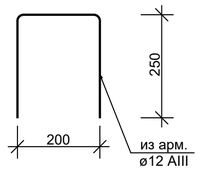

ЗД-2 (2 шт)

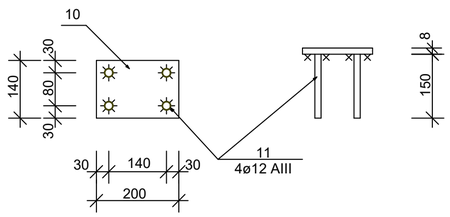

ЗД-6 (35 шт)

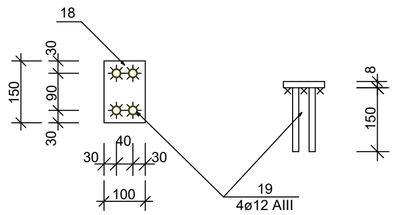

ЗД-8 (1 шт)

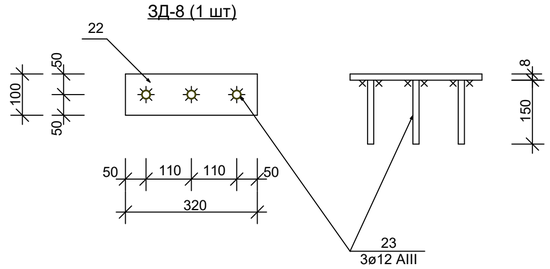

ЗД-3 (42 шт)

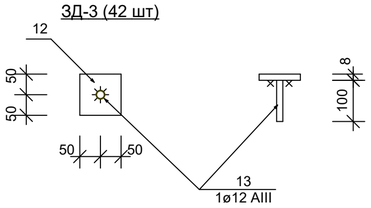

ЗД-7 (4 шт)

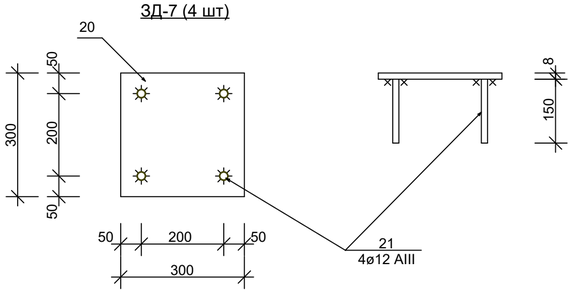

ЗД-4 (1 шт)

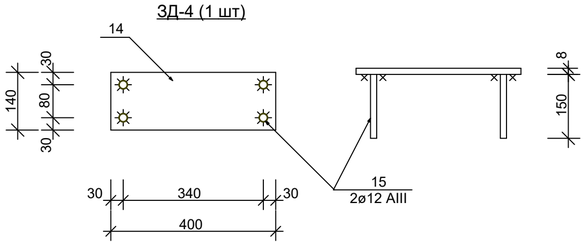

СХЕМА БЛОКИРОВКИ

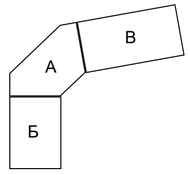

ПРИМЕЧАНИЕ:

1.ДАННЫЙ ЛИСТ ЧИТАТЬ СОВМЕСТНО С ЛИСТАМИ АС-84,91,92

Изм.	Кол.уч.	Лист	№ докум.	Подпись	Дата			
						Договор №____-2025__		АС
						Строительство жилого дома с торгово-бытовым обслуживанием на 1-м этаже, автостоянкой и детской площадкой, со сносом существующих зданий и сооружений принадлежащих гр.Мухаммедову Х на пересечении улиц И.Муминова и Зульфия в городе Бухаре.		
ГИП						БЛОКИ А,Б,В (Проект усиления)	Стадия: РП	Лист: 88 / Листов:
Инженер		Махмудов А				ЗАКЛАДНЫЕ ДЕТАЛИ ДЛЯ СТЕН ЛИФТОВОЙ ШАХТЫ	ООО "ЛОЙИХАСУВКУРИЛИШ" г.Бухара	

ПЛАН МАШИННОГО ОТДЕЛЕНИЯ НА ОТМ.26,62

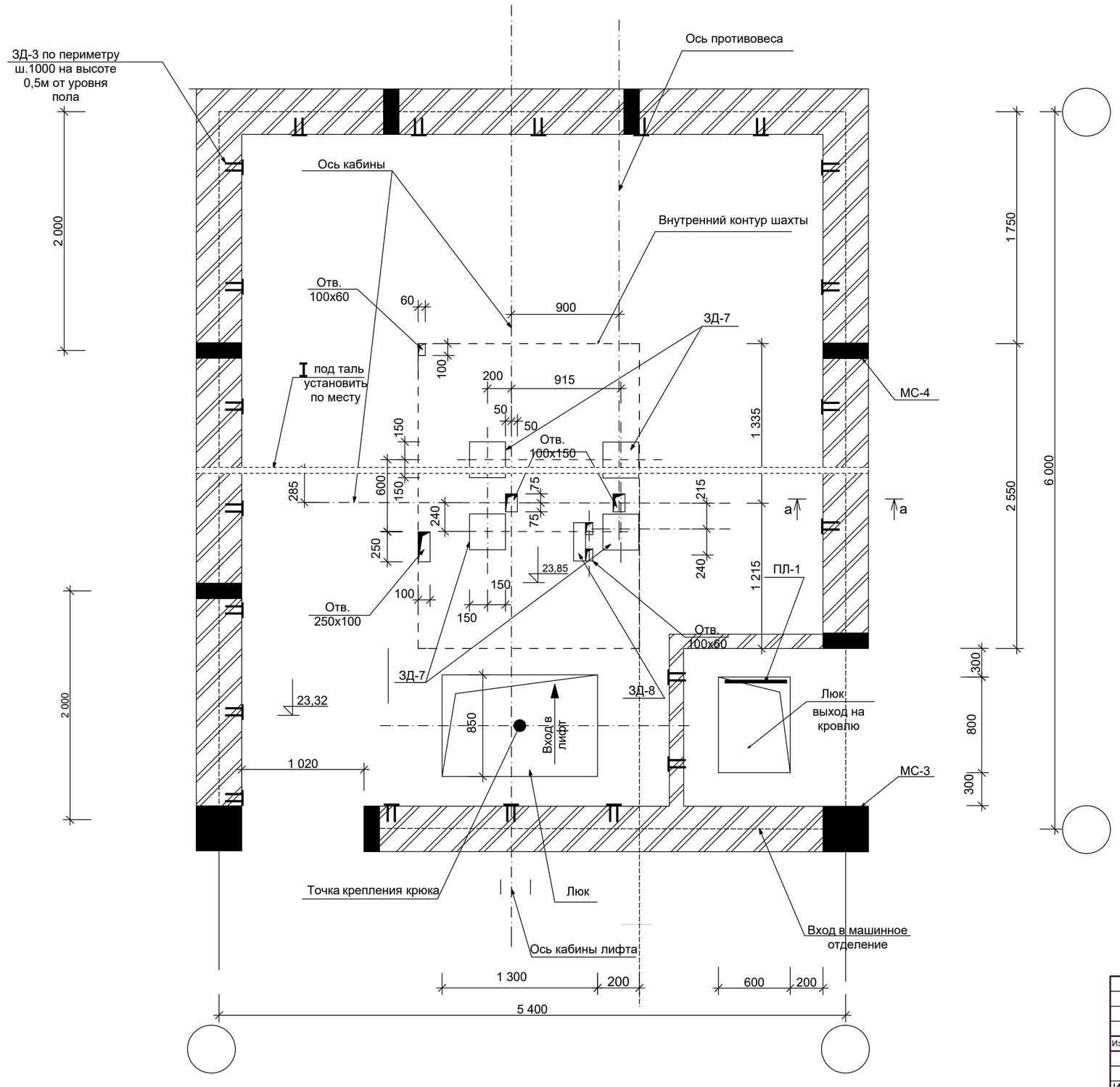

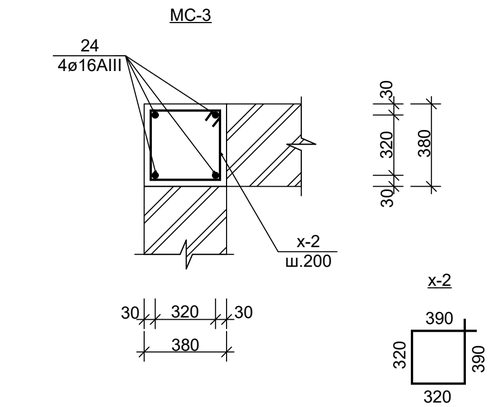

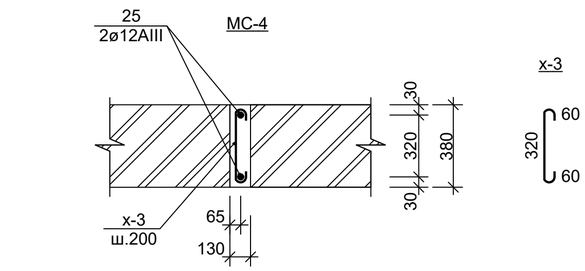

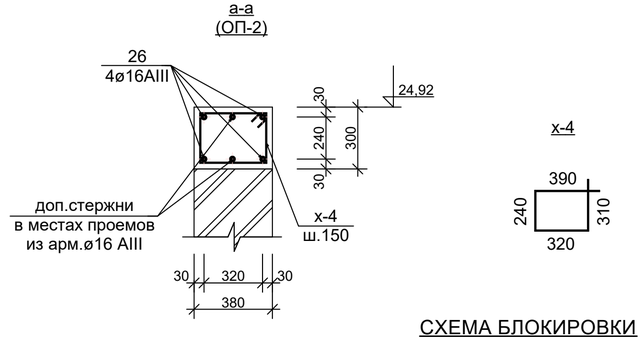

СХЕМА БЛОКИРОВКИ

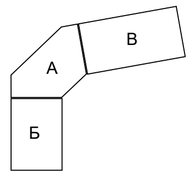

ПРИМЕЧАНИЕ:

1.ДАННЫЙ ЛИСТ ЧИТАТЬ СОВМЕСТНО С ЛИСТАМИ АС-84-92

						Договор №____-2025__		АС
						Строительство жилого дома с торгово-бытовым обслуживанием на 1-м этаже, автостоянкой и детской площадкой, со сносом существующих зданий и сооружений принадлежащих гр.Мухаммедову Х на пересечении улиц И.Муминова и Зульфия в городе Бухаре.		
Изм.	Кол.уч.	Лист	№ докум.	Подпись	Дата			
ГИП						БЛОКИ А,Б,В (Проект усиления)	Стадия	Лист	Листов
Инженер	Махмудов А						РП	89	
						ПЛАН МАШИННОГО ОТДЕЛЕНИЯ ЛИФТА	ООО "ЛОЙИХАСУВКУРИЛИШ" г.Бухара	

Монорельс

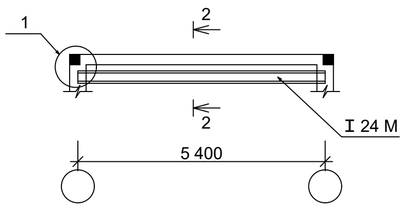

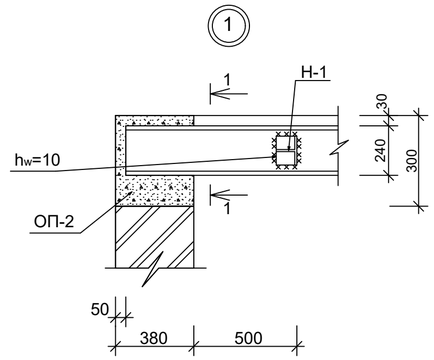

1-1

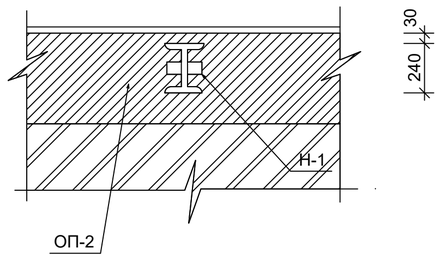

2-2

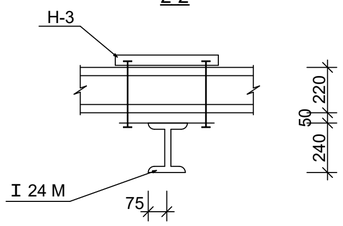

Н-3

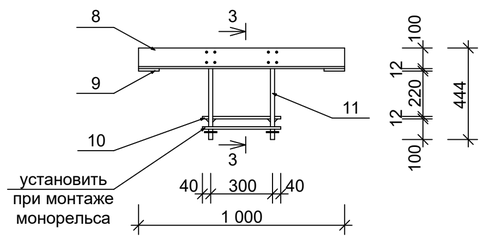

3-3

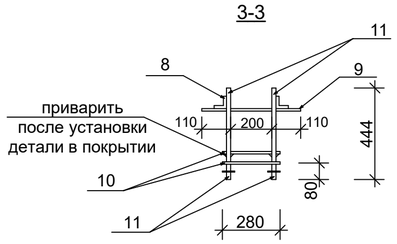

Н-1

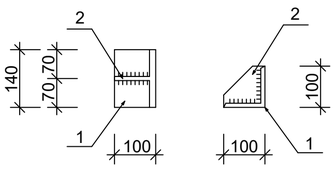

Упор

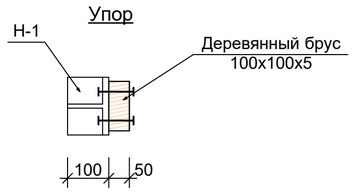

СПЕЦИФИКАЦИЯ ЭЛЕМЕНТОВ

Марка поз.	Обозначение	Наименование	Кол-во	Масса ед.кг	Приме-чание
		Монорельс №1			
I 24 M	ГОСТ 19425-74*	I 24 M l=5600	1	214,0	214,0кг
Н-1		Н-1	4		на всё
1	ГОСТ 8509-86	уг.100х10 l=140	4	2,20	8,8кг
2	ГОСТ 19903-74	-100х10 l=100	4	0,8	3,2кг
Н-3		Н-3	4		на всё
8	ГОСТ 8509-86	уг.100х10 l=1000	8	15,1	120,82кг
9	ГОСТ 19903-74	-60х12 l=520	8	2,93	23,44кг
10	- " -	-280х12 l=380	8	10,0	80 кг
11		Болт М16 с гайкой и	16		12,8кг
		шайбой l=444			

ПРИМЕЧАНИЕ:

1.ДАННЫЙ ЛИСТ ЧИТАТЬ СОВМЕСТНО С ЛИСТАМИ АС-84-92

Изм.	Кол.уч.	Лист	№ докум.	Подпись	Дата
ГИП					
Инженер	Махмудов А				

Договор №____-2025__ АС

Строительство жилого дома с торгово-бытовым обслуживанием на 1-м этаже, автостоянкой и детской площадкой, со сносом существующих зданий и сооружений принадлежащих гр.Мухаммедову Х на пересечении улиц И.Муминова и Зульфия в городе Бухаре.

БЛОКИ А,Б,В (Проект усиления)

Стадия	Лист	Листов
РП	90	

МОНОРЕЛЬС МАШИННОГО ОТДЕЛЕНИЯ ЛИФТА

ООО "ЛОЙИХАСУВКУРИЛИШ" г.Бухара

СПЕЦИФИКАЦИЯ ЭЛЕМЕНТОВ ЛИФТОВОЙ ШАХТЫ РАСХОД НА 1 БЛОК

Марка поз.	Обозначение	Наименование	Кол-во	Масса ед.кг	Приме-чание
		Днище приямка шахты			
С-1		Сетка С-1			
1	ГОСТ 5781-82	12/12/200/200/AIII	7,7	8,9	68,53 кг
		бетона кл.В 12,5			2,31м3
		Стены приямка шахты			
		из бетона кл.В 12,5			9,9м3
ОП-1		ОП-1 (п.м)	80,0		на всё
2	ГОСТ 5781-82	ø 12 AIII lобщ=320,0м		0,89	284,8 кг
х-1	- " -	ø 6 AI l=1000	320	0,22	70,4 кг
		бетон кл.В12,5			6,0 м3
МП-1		МП-1	8		на всё
3	ГОСТ 5781-82	ø 14 AIII l=1430	32	1,72	55,04кг
х-1	- " -	ø 6 AI l=1000	77	0,22	16,94кг
		бетон кл.В 15			0,857 м3
МС-1		МС-1	32		на всё
Кр-1		Кр-1	64		
4	ГОСТ 5781-82	ø 16 AIII l=3280	128	5,18	663,04 кг
5	- " -	ø 6 AI l=230	1088	0,05	54,4 кг
ОС-1	- " -	ø 6 AI l=230	1088	0,05	54,4 кг
		бетон кл.В 12,5			5,40м3
МС-2		МС-2	40		на всё
Кр-2		Кр-2	40		
6	ГОСТ 5781-82	ø 12 AIII lобщ=3280	80	2,91	232,8 кг
7	- " -	ø 6 AI l=230	680	0,05	34,0 кг
		бетон кл.В 12,5			3,9 м3
		Отдельные стержни			
ОС-2	ГОСТ 5781-82	ø 16 AIII l=1420	128	2,24	286,72кг
ОС-3	- " -	ø 12 AIII l=1420	80	1,26	100,8кг
		Кирпичная кладка толщ.250мм			58,74м3
СГ-2	сер.2.130-6с	Сетка СГ-2	320,0		п.м
		Скобы			
СК-1	ГОСТ 5781-82	ø 12 AIII l=700	2	0,62	1,24кг

Марка поз.	Обозначение	Наименование	Кол-во	Масса ед.кг	Приме-чание
ЗД-1		ЗД-1	2		на всё
8	ГОСТ 19903-74	-100х140х8	2	0,87	1,74кг
9	ГОСТ 5781-82	ø12AIII L=150	4	0,13	0,52кг
ЗД-2		ЗД-2	2		на всё
10	ГОСТ 19903-74	-200х140х8	2	1,75	3,5кг
11	ГОСТ 5781-82	ø12AIII L=150	8	0,13	1,04кг
ЗД-3		ЗД-3	42		на всё
12	ГОСТ 19903-74	-100х100х8	42	0,628	26,38кг
13	ГОСТ 5781-82	ø12AIII L=100	42	0,13	5,46кг
ЗД-4		ЗД-4	1		на всё
14	ГОСТ 19903-74	-400х140х8	1	3,51	3,51кг
15	ГОСТ 5781-82	ø12AIII L=150	4	0,13	0,52кг
ЗД-5		ЗД-5	77		на всё
16	ГОСТ 19903-74	-400х100х8	77	2,51	193,27кг
17	ГОСТ 5781-82	ø12AIII L=150	308	0,13	40,04кг
ЗД-6		ЗД-6	35		на всё
18	ГОСТ 19903-74	-100х150х8	35	0,94	32,90кг
19	ГОСТ 5781-82	ø12AIII L=150	140	0,13	18,20кг
ЗД-7		ЗД-7	4		на всё
20	ГОСТ 19903-74	-300х300х8	4	5,6	22,4кг
21	ГОСТ 5781-82	ø12AIII L=150	28	0,13	3,64кг
ЗД-8		ЗД-8	1		на всё
22	ГОСТ 19903-74	-320х100х8	1	2,0	2,0кг
23	ГОСТ 5781-82	ø12AIII L=150	3	0,13	0,39кг

Изм.	Кол.уч.	Лист	№ докум.	Подпись	Дата
ГИП					
Инженер		Махмудов А			

Договор №____-2025__ АС

Строительство жилого дома с торгово-бытовым обслуживанием на 1-м этаже, автостоянкой и детской площадкой, со сносом существующих зданий и сооружений принадлежащих гр.Мухаммедову Х на пересечении улиц И.Муминова и Зульфия в городе Бухаре.

БЛОКИ А,Б,В (Проект усиления)

Стадия	Лист	Листов
РП	91	

СПЕЦИФИКАЦИЯ ЭЛЕМЕНТОВ ЛИФТОВОЙ ШАХТЫ(НАЧАЛО) РАСХОД НА 1 БЛОК

ООО "ЛОЙИХАСУВКУРИЛИШ" г.Бухара

СПЕЦИФИКАЦИЯ ЭЛЕМЕНТОВ ЛИФТОВОЙ ШАХТЫ РАСХОД НА 1 БЛОК

Марка поз.	Обозначение	Наименование	Кол-во	Масса ед.кг	Приме-чание
		Перекрытие шахты			
С-1		Сетка С-1			
1	ГОСТ 5781-82	12/12/200/200/AIII	15,4	8,9	137,0 кг
		бетона кл.В 15			1,075м3
		Машинное отделение			
МС-3		МС-3	2		на всё
24	ГОСТ 5781-82	ø 16 AIII l=2200	8	3,47	27,76кг
х-2	- " -	ø 6 AI l=1420	22	0,31	6,82кг
		бетон кл.В 12,5			0,54 м3
МС-4		МС-4	7		на всё
25	ГОСТ 5781-82	ø 12 AIII l=2200	14	1,95	27,3кг
х-3	- " -	ø 6 AI l=440	77	0,096	1,056кг
		бетон кл.В 12,5			0,66 м3
ОП-2		ОП-2 (п.м)	22,8		на всё
26	ГОСТ 5781-82	ø 16 AIII l=91,2м		1,58	144,0кг
27	ГОСТ 5781-82	ø 16 AIII l=8,8м		1,58	13,9кг
х-4	- " -	ø 6 AI l=1260	152	0,27	41,04кг
		бетон кл.В 15			2,6 м3

Изм.	Кол.уч.	Лист	№ докум.	Подпись	Дата
ГИП					
Инженер		Махмудов А			

Договор №____-2025__ АС

Строительство жилого дома с торгово-бытовым обслуживанием на 1-м этаже, автостоянкой и детской площадкой, со сносом существующих зданий и сооружений принадлежащих гр.Мухаммедову Х на пересечении улиц И.Муминова и Зульфия в городе Бухаре.

БЛОКИ А,Б,В (Проект усиления)

Стадия	Лист	Листов
РП	92	

СПЕЦИФИКАЦИЯ ЭЛЕМЕНТОВ ЛИФТОВОЙ ШАХТЫ(ОКОНЧАНИЕ) (РАСХОД НА 1 БЛОК)

ООО "ЛОЙИХАСУВКУРИЛИШ" г.Бухара

СХЕМА БЛОКИРОВКИ

План основных стоек
План вертикальных связей

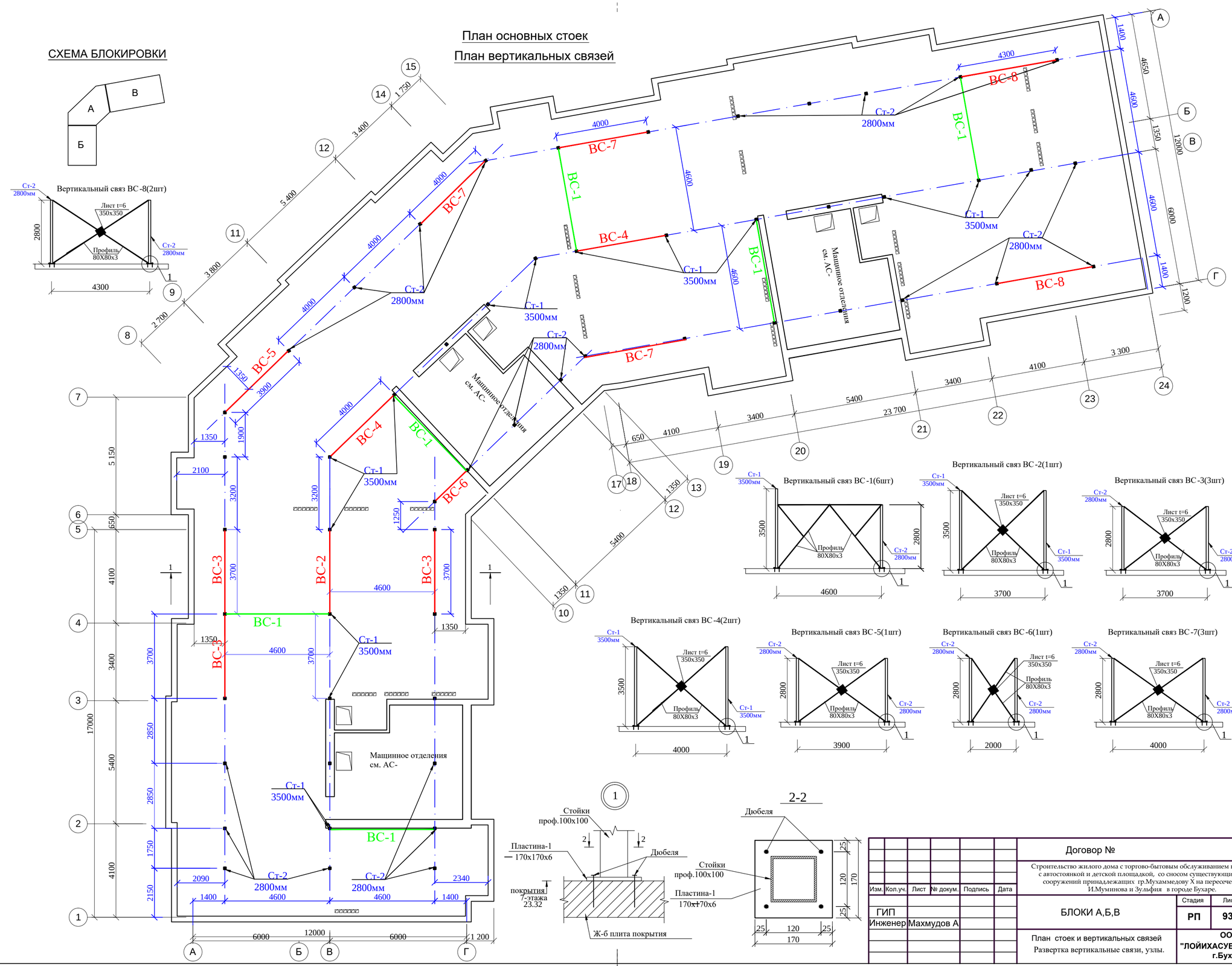

Изм.	Кол.уч.	Лист	№ докум.	Подпись	Дата	
ГИП						
Инженер	Махмудов А					

Договор №

Строительство жилого дома с торгово-бытовым обслуживанием на 1-м этаже , с автостоянкой и детской площадкой, со сносом существующих зданий и сооружений принадлежащих гр.Мухаммедову Х на пересечении улиц И.Муминова и Зульфия в городе Бухаре.

БЛОКИ А,Б,В

Стадия	Лист	Листов
РП	93	

План стоек и вертикальных связей
Развертка вертикальные связи, узлы.

ООО "ЛОЙИХАСУВКУРИЛИШ" г.Бухара

План балок и стропильных ног

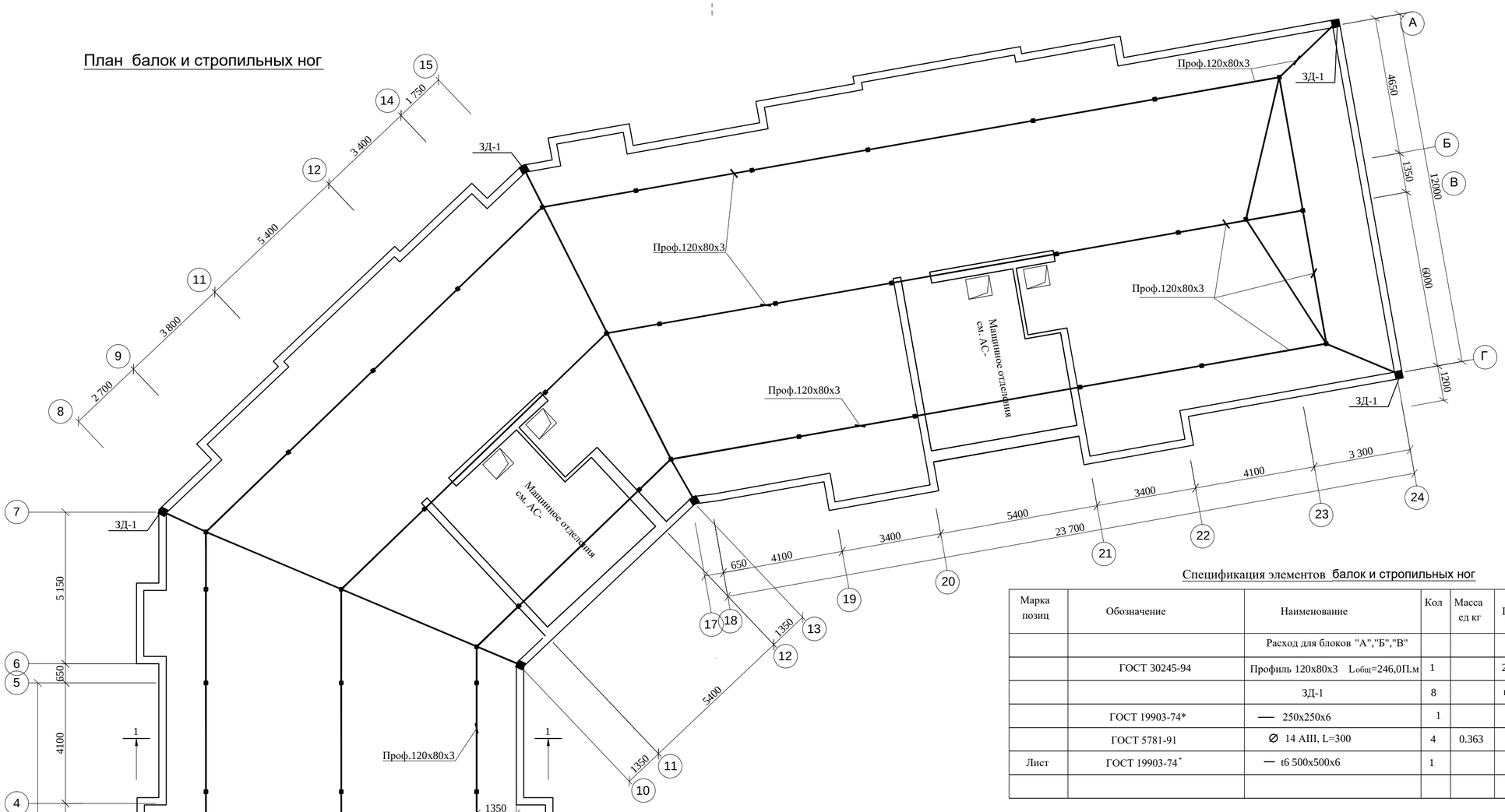

Спецификация элементов балок и стропильных ног

Марка позиц	Обозначение	Наименование	Кол	Масса ед кг	Примеч
		Расход для блоков "А","Б","В"			
	ГОСТ 30245-94	Профиль 120х80х3 Lобщ=246,0П.м	1		2238.6кг
		ЗД-1	8		на 1 шт
	ГОСТ 19903-74*	— 250х250х6	1		2.94кг
	ГОСТ 5781-91	∅ 14 AIII, L=300	4	0.363	1.45кг
Лист	ГОСТ 19903-74*	— t6 500х500х6	1		11.77кг

Антикоррозионная защита

1 Все несущие металлоконструкции грунтовать ГФ- 021 по ГОСТ 25129-82 и покрыт эмалью ПФ-1189 по ТУ-10-17 в два слоя с общей толщиной покрытия 55мкм, за исключением мест наложения монтажных швов, окраска указанных мест производится на строительной площадке по окончанию сварочных работ.

2 Подготовку поверхности конструкций производить по схемам технологических процессов по ГОСТ 9.402-80 должна соответствовать 3-ей степени.

3 Качество очистки поверхности конструкций от жировых загрязнений и маркировочных надписей должны соответствоать 1-ой степени обезжиривания

4 Степень очистки поверхности стальных конструкций от окислов перед нанесением защитных покрытий

5 Лакокрасочные покрытия по показателям внешнего вида должны быть не ниже 5-го класса по ГОСТ 9632-74

ЗД-1

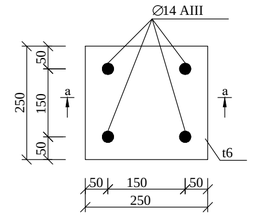

а-а

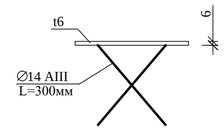

ПРИМЕЧАНИЕ

1.Длину сварных швов принять не менее L=70мм

2.Сварку производить электродами типа Э42А по ГОСТ 9467-75*

СХЕМА БЛОКИРОВКИ

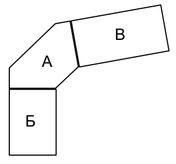

Изм.	Кол.уч.	Лист	№ докум.	Подпись	Дата
ГИП					
Инженер	Махмудов А				

Договор №

Строительство жилого дома с торгово-бытовым обслуживанием на 1-м этаже , с автостоянкой и детской площадкой, со сносом существующих зданий и сооружений принадлежащих гр.Мухаммедову Х на пересечении улиц И.Муминова и Зульфия в городе Бухаре.

БЛОКИ А,Б,В	Стадия	Лист	Листов
	РП	94	

План балок и стропильных ног
Спецификация элементов

ООО "ЛОЙИХАСУВКУРИЛИШ" г.Бухара

План стропил

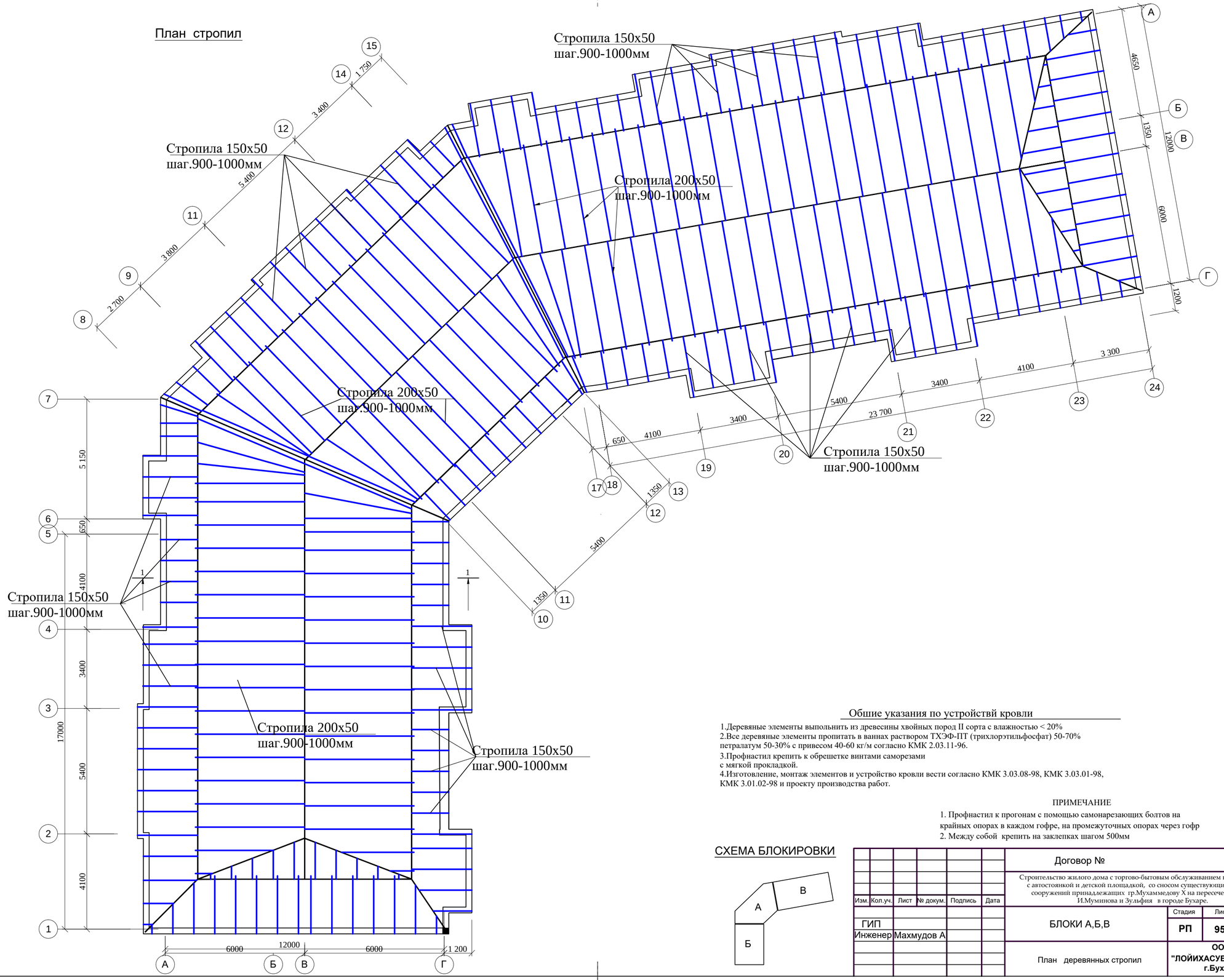

Общие указания по устройствй кровли

1.Деревяные элементы выпольнить из древесины хвойных пород II сорта с влажностью < 20%
2.Все деревяные элементы пропитать в ваннах раствором ТХЭФ-ПТ (трихлорэтильфосфат) 50-70% петралатум 50-30% с привесом 40-60 кг/м согласно КМК 2.03.11-96.
3.Профнастил крепить к обрешетке винтами саморезами с мягкой прокладкой.
4.Изготовление, монтаж элементов и устройство кровли вести согласно КМК 3.03.08-98, КМК 3.03.01-98, КМК 3.01.02-98 и проекту производства работ.

ПРИМЕЧАНИЕ

1. Профнастил к прогонам с помощью самонарезающих болтов на крайных опорах в каждом гофре, на промежуточных опорах через гофр
2. Между собой крепить на заклепках шагом 500мм

СХЕМА БЛОКИРОВКИ

Изм.	Кол.уч.	Лист	№ докум.	Подпись	Дата	Договор №		
						Строительство жилого дома с торгово-бытовым обслуживанием на 1-м этаже , с автостоянкой и детской площадкой, со сносом существующих зданий и сооружений принадлежащих гр.Мухаммедову Х на пересечении улиц И.Муминова и Зульфия в городе Бухаре.		
ГИП						БЛОКИ А,Б,В	Стадия	Лист	Листов
Инженер	Махмудов А						РП	95	
						План деревянных стропил	ООО "ЛОЙИХАСУВКУРИЛИШ" г.Бухара		

План парапета

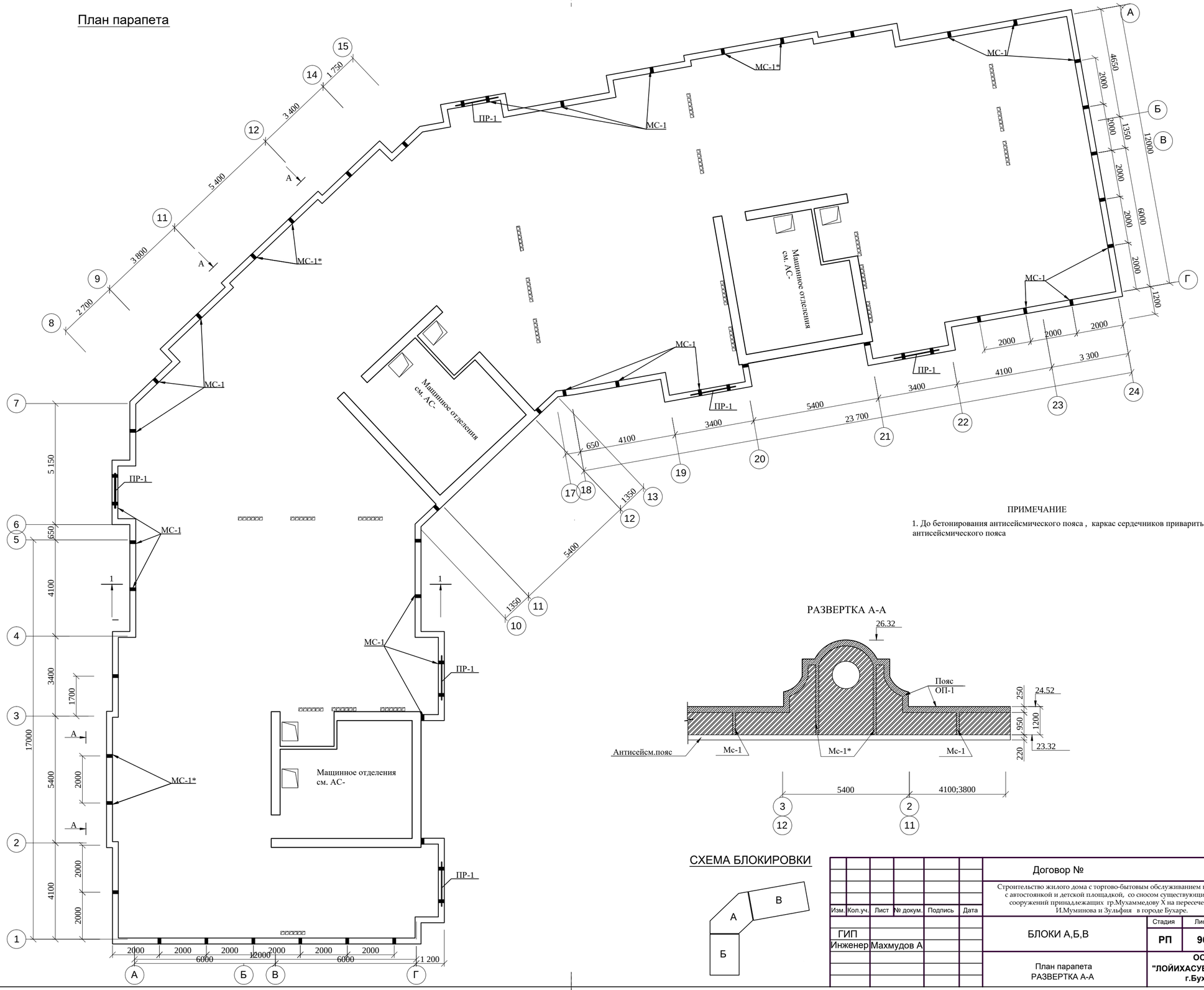

ПРИМЕЧАНИЕ

1. До бетонирования антисейсмического пояса , каркас сердечников приварить каркасу антисейсмического пояса

РАЗВЕРТКА А-А

СХЕМА БЛОКИРОВКИ

Изм.	Кол.уч.	Лист	№ докум.	Подпись	Дата	Договор №		
						Строительство жилого дома с торгово-бытовым обслуживанием на 1-м этаже , с автостоянкой и детской площадкой, со сносом существующих зданий и сооружений принадлежащих гр.Мухаммедову Х на пересечении улиц И.Муминова и Зульфия в городе Бухаре.		
ГИП						БЛОКИ А,Б,В	Стадия	Лист	Листов
Инженер		Махмудов А					РП	96	
						План парапета РАЗВЕРТКА А-А	ООО "ЛОЙИХАСУВКУРИЛИШ" г.Бухара		

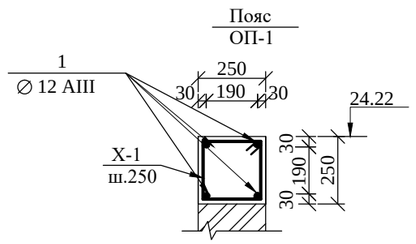

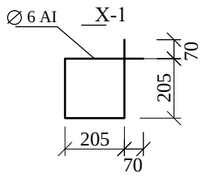

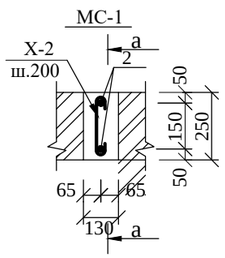

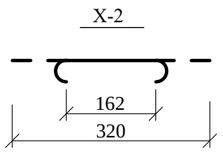

Сечение а-а

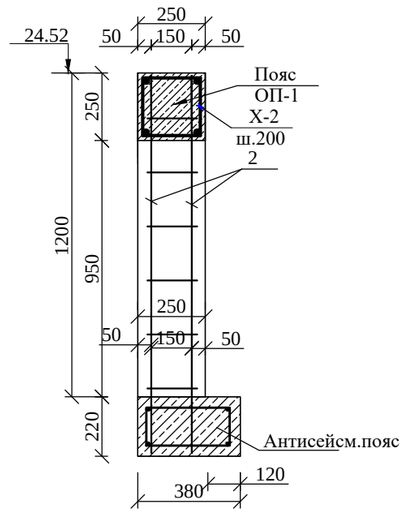

МП-1

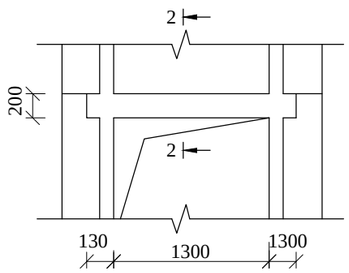

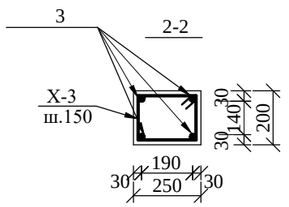

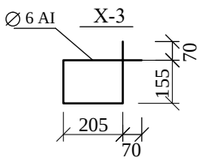

Спецификация элементов парапета

Марка позиц	Обозначение	Наименование	Кол	Масса ед кг	Примеч
		Расход для блока "А"			
		Обвязочный пояс			
ОП-1		ОП-1	54		на 1 П.м
1	ГОСТ 5781-91	∅ 10 AIII, L=1000	4	0.89	3.56 кг
Х-1	ГОСТ 5781-91	∅ 6 AI, L=960	4	0.213	0.852кг
		Бетон кл В12.5			0.0625 м³
		Монолитный сердечник			
		МС-1	12		на 1 шт
2	ГОСТ 5781-91	∅ 12 AIII, L=2400	2	2.136	4.272кг
Х-2	ГОСТ 5781-91	∅ 6 AI, L=320	11	0.071	0.781кг
		Бетон кл В12,5			0.063 м³
		Расход для блока "Б"			
ОП-1		Обвязочный пояс	58		на 1 П.м
МС-1		Монолитный сердечник	24		на 1 шт
		Расход для блока "В"			
ОП-1		Обвязочный пояс	72		на 1 П.м
МС-1		Монолитный сердечник	25		на 1 шт
	Расход для блоков "А","Б","В"	Армокирпичная кладка			46м³

Спецификация элементов парапета

Марка позиц	Обозначение	Наименование	Кол	Масса ед кг	Примеч
		Монолитные перемички			
МП-2		МП-1	1		на 1 шт
3	ГОСТ 5781-91	∅ 16 AIII, L=1800	4	2.8	11.23кг
Х-3	ГОСТ 5781-91	∅ 6 AI, L=860	13	0.190	2.47кг
		Бетон кл В15			0.09 м³
		для блока "А"			2 шт
		для блока "Б"			2 шт
		для блока "В"			2 шт

ПРИМЕЧАНИЕ

1. До бетонирования антисейсмического пояса , каркас сердечников приварить каркасу антисейсмического пояса

2. Данный лист читать совместно с листами АС-96

Изм.	Кол.уч.	Лист	№ докум.	Подпись	Дата
ГИП					
Инженер	Махмудов А				

Договор №

Строительство жилого дома с торгово-бытовым обслуживанием на 1-м этаже , с автостоянкой и детской площадкой, со сносом существующих зданий и сооружений принадлежащих гр.Мухаммедову Х на пересечении улиц И.Муминова и Зульфия в городе Бухаре.

БЛОКИ А,Б,В

Стадия	Лист	Листов
РП	97	

Сердечники, пояса, перемычки кровли спецификация элементов

ООО "ЛОЙИХАСУВКУРИЛИШ" г.Бухара

Спецификация элементов стоек и связей

Марка позиц	Обозначение	Наименование	Кол	Масса ед кг	Примеч
		Блок "А"			
СТ-1	ГОСТ 30245-94 Металическая стойка	Профиль 100х100х4 L=3500мм	6	42.0	252.0кг
СТ-2	ГОСТ 30245-94 Металическая стойка	Профиль 100х100х4 L=2800мм	12	33.6	403.2кг
Пластина -1	ГОСТ 19903-74	— t6 170х170х6	18	1,36кг	24.48кг
		Дюбели	36		шт
		Вертикальный связи ВС-			
ВС-1	ГОСТ 30245-94	Профиль 80х80х3 Lобщ=15.2 П.м	1	109.74	109.74кг
ВС-4	ГОСТ 30245-94	Профиль 80х80х3 Lобщ=10.4 П.м	1	75.08кг	75.08кг
ВС-5	ГОСТ 30245-94	Профиль 80х80х3 Lобщ=9.4 П.м	1	67.86кг	67.86кг
ВС-6	ГОСТ 30245-94	Профиль 80х80х3 Lобщ=6.6 П.м	1	47.65кг	47.65кг
ВС-7	ГОСТ 30245-94	Профиль 80х80х3 Lобщ=9.55мм	1	68.95кг	68.95кг
Лист	ГОСТ 19903-74*	— t6 м2	0.49		23.079кг
	серия 1,450,3-3 вып.1	Стремянка СТХ-35 .	1 шт		27,2кг
		Блок "Б"			
СТ-1	ГОСТ 30245-94 Металическая стойка	Профиль 100х100х4 L=3500мм	5	42.0	210.0кг
СТ-2	ГОСТ 30245-94 Металическая стойка	Профиль 100х100х4 L=2800мм	13	33.6	436.8кг
Пластина -1	ГОСТ 19903-74	— t6 170х170х6	18	1,36кг	24.48кг
		Дюбели	36		шт
		Вертикальный связи ВС-			
ВС-1	ГОСТ 30245-94	Профиль 80х80х3 Lобщ=15.2 П.м	2	109.74	219.48кг
ВС-2	ГОСТ 30245-94	Профиль 80х80х3 Lобщ=9.8 П.м	1	70.75кг	70.75кг
ВС-3	ГОСТ 30245-94	Профиль 80х80х3 Lобщ=9.0 П.м	3	64.98кг	194.94кг
Лист	ГОСТ 19903-74*	— t6 м2	0.49		23.079кг
	серия 1,450,3-3 вып.1	Стремянка СТХ-35 .	1 шт		27,2кг

Спецификация элементов стоек и связей

Марка позиц	Обозначение	Наименование	Кол	Масса ед кг	Примеч
		Блок "В"			
СТ-1	ГОСТ 30245-94 Металическая стойка	Профиль 100х100х4 L=3500мм	6	42.0	252.0кг
СТ-2	ГОСТ 30245-94 Металическая стойка	Профиль 100х100х4 L=2800мм	13	33.6	436.8кг
Пластина -1	ГОСТ 19903-74	— t6 170х170х6	19	1,36кг	25.84кг
		Дюбели	38		шт
		Вертикальный связи ВС-			
ВС-1	ГОСТ 30245-94	Профиль 80х80х3 Lобщ=15.2 П.м	2	109.74	219.48кг
ВС-4	ГОСТ 30245-94	Профиль 80х80х3 Lобщ=10.4 П.м	1	75.08кг	75.08кг
ВС-7	ГОСТ 30245-94	Профиль 80х80х3 Lобщ=9.55мм	2	68.95кг	19.1кг
ВС-8	ГОСТ 30245-94	Профиль 80х80х3 Lобщ=10.0мм	2	72.2кг	144.4кг
Лист	ГОСТ 19903-74*	— t6 м2	0.857		40.38кг
	серия 1,450,3-3 вып.1	Стремянка СТХ-35 .	1 шт		27,2кг

Антикоррозионная защита

1 Все несушие металлоконструкции грунтовать ГФ- 021 по ГОСТ 25129-82 и покрыт эмалью ПФ-1189 по ТУ-10-17 в два слоя с общей толщиной покрытия 55мкм, за исключением мест наложения монтажных швов, окраска указанных мест производится на строительной площадке по окончанию сварочных работ.

2 Подготовку поверхности конструкций производить по схемам технологических процессов по ГОСТ 9.402-80 должна соответствовать 3-ей степени.

3 Качество очистки поверхности конструкций от жировых загрязнений и маркировочных надписей должны соответствоать 1-ой степени обезжиривания

4 Степень очистки поверхности стальных конструкций от окислов перед нанесением защитных покрытий

5 Лакокрасочные покрытия по показателям внешнего вида должны быть не ниже 5-го класса по ГОСТ 9632-74

Изм.	Кол.уч.	Лист	№ докум.	Подпись	Дата				
						Договор №			
						Строительство жилого дома с торгово-бытовым обслуживанием на 1-м этаже , с автостоянкой и детской площадкой, со сносом существующих зданий и сооружений принадлежащих гр.Мухаммедову Х на пересечении улиц И.Муминова и Зульфия в городе Бухаре.			
ГИП						БЛОКИ А,Б,В	Стадия	Лист	Листов
Инженер		Махмудов А					РП	98	
						Спецификация элементов стоек и связей	ООО "ЛОЙИХАСУВКУРИЛИШ" г.Бухара		

Сечения кровли

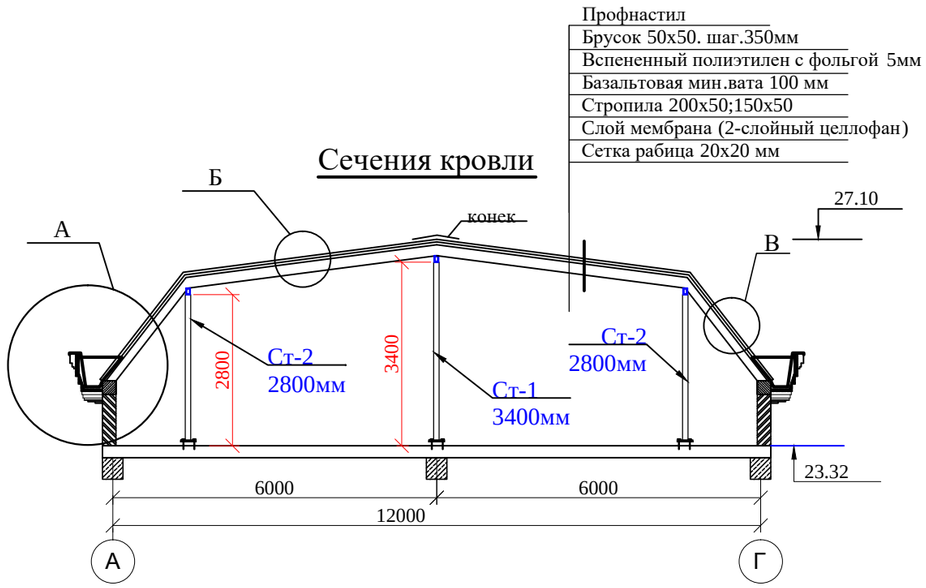

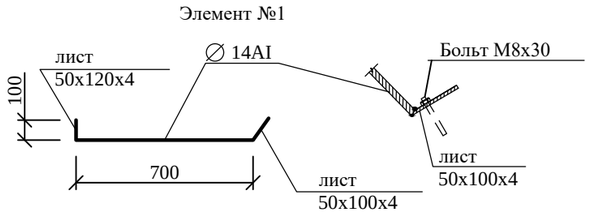

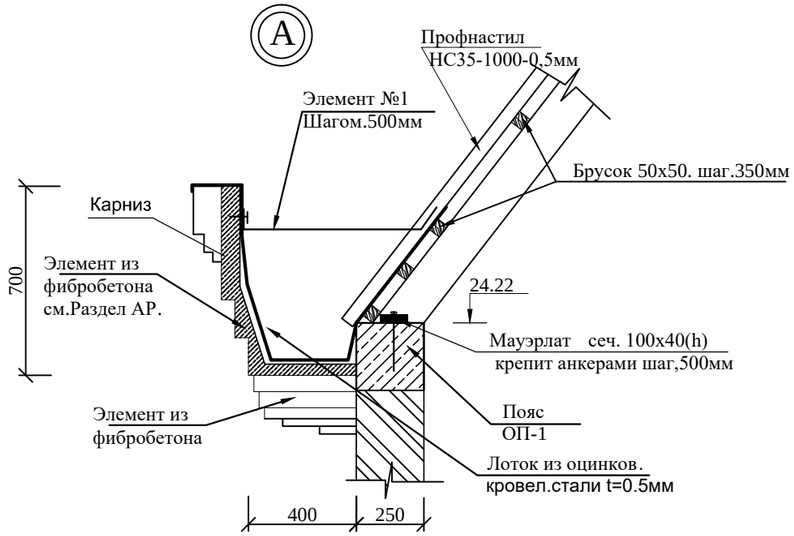

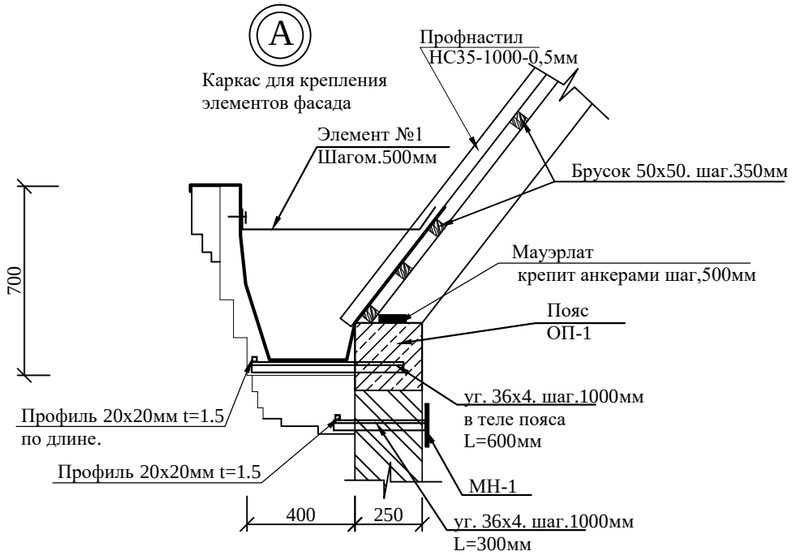

ПРИМЕЧАНИЕ

1. Данный лист читать совместно с листами АС-94,95....98

МН-1

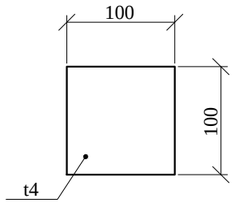

Изм.	Кол.уч.	Лист	№ докум.	Подпись	Дата				
						Договор №			
						Строительство жилого дома с торгово-бытовым обслуживанием на 1-м этаже , с автостоянкой и детской площадкой, со сносом существующих зданий и сооружений принадлежащих гр.Мухаммедову Х на пересечении улиц И.Муминова и Зульфия в городе Бухаре.			
ГИП						БЛОКИ А,Б,В	Стадия	Лист	Листов
Инженер		Махмудов А					РП	99	
						Сечения кровли, Узел "А"	ООО "ЛОЙИХАСУВКУРИЛИШ" г.Бухара		

Б

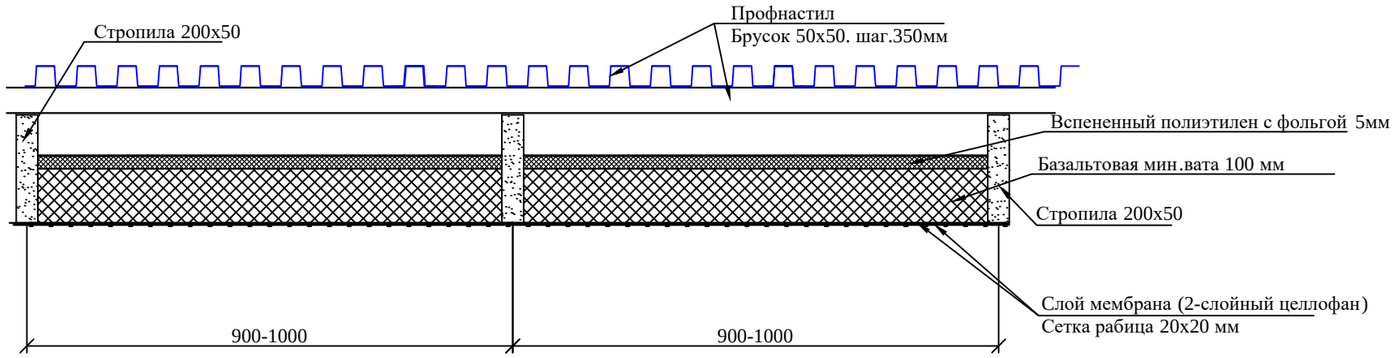

В

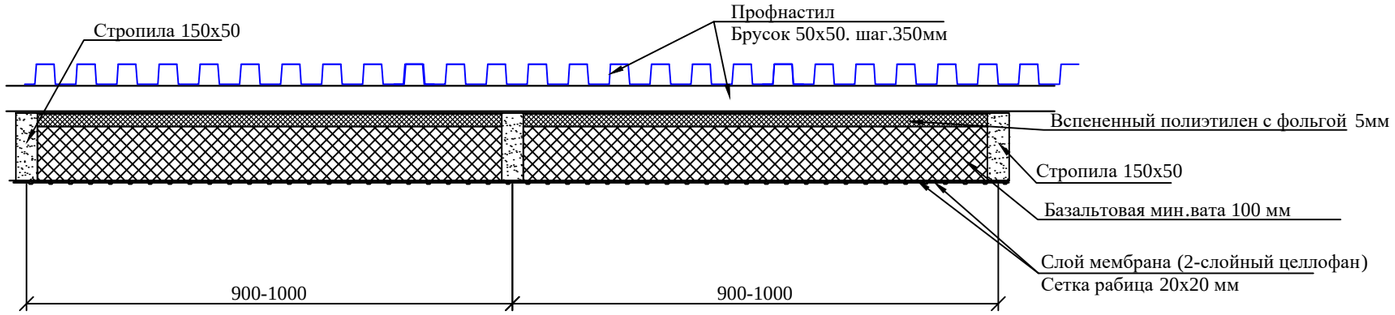

ПРИМЕЧАНИЕ
1. Данный лист читать совместно с листами АС-99

Изм.	Кол.уч.	Лист	№ докум.	Подпись	Дата			
						Договор №		
						Строительство жилого дома с торгово-бытовым обслуживанием на 1-м этаже , с автостоянкой и детской площадкой, со сносом существующих зданий и сооружений принадлежащих гр.Мухаммедову Х на пересечении улиц И.Муминова и Зульфия в городе Бухаре.		
ГИП						БЛОКИ А,Б,В	Стадия: РП	Лист: 100 / Листов:
Инженер		Махмудов А						
						Узел "Б",Узел "В"	ООО "ЛОЙИХАСУВКУРИЛИШ" г.Бухара	

Спецификация элементов кровли

Марка позиц.	Обозначение	Наименование	Кол во	Масса ед.кг	Приме чание
		Расход для блока "А"			
Стропилы	ГОСТ 24454-80Е	50х200 Lобщ=212п.м			2.12м³
Стропилы	ГОСТ 24454-80Е	50х150 Lобщ=88.0п.м			0.66м³
Мауэрлат	ГОСТ 24454-80Е	40х100 Lобщ=40п.м			0.16м³
Обрешетка	ГОСТ 24454-80Е	50х50 Lобщ=2400п.м			6м³
		Анкер для крепления маурлата			80 шт
		Сетка рабица ячейк.20х20 мм			388 м²
		2-слойный целлофан			388м²
		Базальтовая мин.вата t=100 мм			388м²
		Вспененный полиэтилен с фольгой t=5мм			388 м²
		Профнастил НС35-1000-0,5мм		480м²	2592 кг
	ГОСТ 17715-72	Лоток из оцинк. кров. стали t=0.5мм			72м²
	ГОСТ 17715-72	Водост. труба 150х100мм из оцинк стали t=0.5мм			112 м²
		Конек из оцинк. кров. стали t=0.5мм			10.8 м2
		Винт саморе			11.75 кг
		Шайбой компл. заклепка			5.4 кг
		конструкция для крепления декоративных элементов фасада			
		Элемент №1	80		на 1 шт
	ГОСТ 5781-91	∅ 14 AIII, L=650	1		0.78 кг
	ГОСТ 19903-74*	— t4 50х100х4	1		0.157кг
	ГОСТ 8509-91	уг.36х4 L=600мм	40	1.512	60.48кг
	ГОСТ 8509-91	уг.36х4 L=300мм	40	0.648	25.92кг
МН-1	ГОСТ 19903-74*	— t4 100х100х4	40	0.314	12.56кг
	ГОСТ 30245-94	Профиль 20х20х1.5 Lобщ=80 П.м			67.28 кг

Спецификация элементов кровли

Марка позиц.	Обозначение	Наименование	Кол во	Масса ед.кг	Приме чание
		Расход для блока "Б"			
Стропилы	ГОСТ 24454-80Е	50х200 Lобщ=137п.м			1.37м³
Стропилы	ГОСТ 24454-80Е	50х150 Lобщ=105п.м			0.78 м³
Мауэрлат	ГОСТ 24454-80Е	40х100 Lобщ=52п.м			0.208м³
Обрешетка	ГОСТ 24454-80Е	50х50 Lобщ=2175п.м			5.43м³
		Анкер для крепления маурлата			104 шт
		Сетка рабица ячейк.20х20 мм			256 м²
		2-слойный целлофан			256м²
		Базальтовая мин.вата t=100 мм			256м²
		Вспененный полиэтилен с фольгой t=5мм			256 м²
		Профнастил НС35-1000-0,5мм		435м²	2349 кг
	ГОСТ 17715-72	Лоток из оцинк. кров. стали t=0.5мм			93.6м²
	ГОСТ 17715-72	Водост. труба 150х100мм из оцинк стали t=0.5мм			140 м²
		Конек из оцинк. кров. стали t=0.5мм			9.8 м2
		Винт саморе			10.64 кг
		Шайбой компл. заклепка			4.89 кг
		конструкция для крепления декоративных элементов фасада			
		Элемент №1	104		на 1 шт
	ГОСТ 5781-91	∅ 14 AIII, L=650	1		0.78 кг
	ГОСТ 19903-74*	— t4 50х100х4	1		0.157кг
	ГОСТ 8509-91	уг.36х4 L=600мм	52	1.512	78.62кг
	ГОСТ 8509-91	уг.36х4 L=300мм	52	0.648	33.69кг
МН-1	ГОСТ 19903-74*	— t4 100х100х4	52	0.314	16.32кг
	ГОСТ 30245-94	Профиль 20х20х1.5 Lобщ=104 П.м			87.46 кг

Изм.	Кол.уч.	Лист	№ докум.	Подпись	Дата				
						Договор №			
						Строительство жилого дома с торгово-бытовым обслуживанием на 1-м этаже , с автостоянкой и детской площадкой, со сносом существующих зданий и сооружений принадлежащих гр.Мухаммедову Х на пересечении улиц И.Муминова и Зульфия в городе Бухаре.			
ГИП						БЛОКИ А,Б	Стадия	Лист	Листов
Инженер		Махмудов А					РП	101	
						Спецификация элементов кровли	ООО "ЛОЙИХАСУВКУРИЛИШ" г.Бухара		

Спецификация элементов кровли

Марка позиц.	Обозначение	Наименование	Кол во	Масса ед.кг	Приме чание
		Расход для блока "В"			
Стропилы	ГОСТ 24454-80Е	50х200 Lобщ=195п.м			1.95м³
Стропилы	ГОСТ 24454-80Е	50х150 Lобщ=144п.м			1.08м³
Мауэрлат	ГОСТ 24454-80Е	40х100 Lобщ=66п.м			0.264м³
Обрешетка	ГОСТ 24454-80Е	50х50 Lобщ=3040п.м			7.6м³
		Анкер для крепления маурлата			132 шт
		Сетка рабица ячейк.20х20 мм			445м²
		2-слойный целлофан			445м²
		Базальтовая мин.вата t=100 мм			445м²
		Вспененный полиэтилен с фольгой t=5мм			445м²
		Профнастил НС35-1000-0,5мм		608м²	3283.2 кг
	ГОСТ 17715-72	Лоток из оцинк. кров. стали t=0.5мм			118.8м²
	ГОСТ 17715-72	Водост. труба 150х100мм из оцинк стали t=0.5мм			154 м²
		Конек из оцинк. кров. стали t=0.5мм			14 м2
		Винт саморе			14.88 кг
		Шайбой компл. заклепка			6.84 кг
		конструкция для крепления декоративных элементов фасада			
		Элемент №1	132		на 1 шт
	ГОСТ 5781-91	∅ 14 AIII, L=650	1		0.78 кг
	ГОСТ 19903-74*	— t4 50х100х4	1		0.157кг
	ГОСТ 8509-91	уг.36х4 L=600мм	66	1.512	99.79кг
	ГОСТ 8509-91	уг.36х4 L=300мм	66	0.648	42.78кг
МН-1	ГОСТ 19903-74*	— t4 100х100х4	66	0.314	20.72кг
	ГОСТ 30245-94	Профиль 20х20х1.5 Lобщ=132 П.м			111.01 кг

Изм.	Кол.уч.	Лист	№ докум.	Подпись	Дата
ГИП					
Инженер		Махмудов А			

Договор №

Строительство жилого дома с торгово-бытовым обслуживанием на 1-м этаже , с автостоянкой и детской площадкой, со сносом существующих зданий и сооружений принадлежащих гр.Мухаммедову Х на пересечении улиц И.Муминова и Зульфия в городе Бухаре.

БЛОК В

Стадия	Лист	Листов
РП	102	

Спецификация элементов кровли

ООО "ЛОЙИХАСУВКУРИЛИШ" г.Бухара

ПЛАН КРОВЛИ

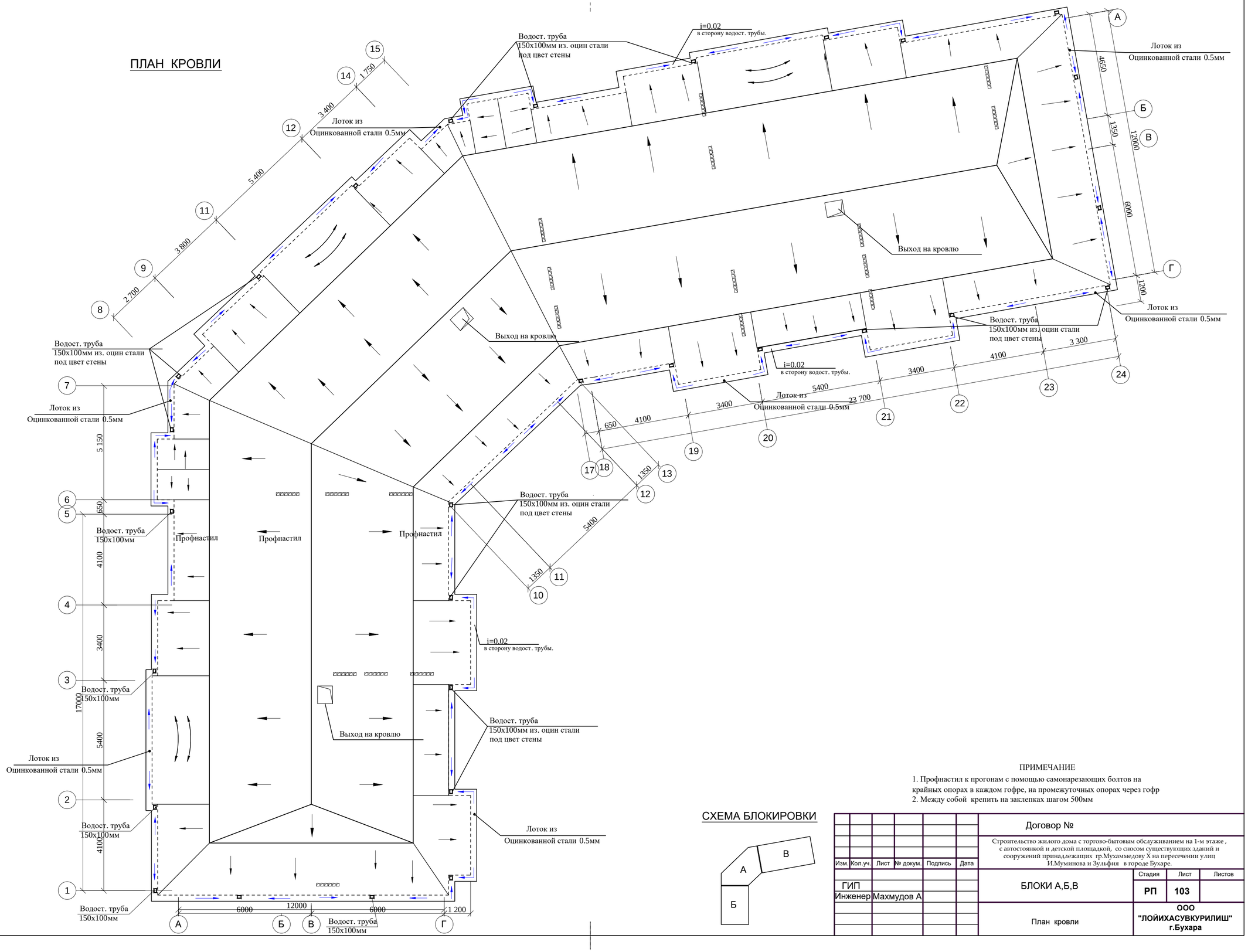

СХЕМА БЛОКИРОВКИ

ПРИМЕЧАНИЕ

1. Профнастил к прогонам с помощью самонарезающих болтов на крайных опорах в каждом гофре, на промежуточных опорах через гофр
2. Между собой крепить на заклепках шагом 500мм

						Договор №		
						Строительство жилого дома с торгово-бытовым обслуживанием на 1-м этаже , с автостоянкой и детской площадкой, со сносом существующих зданий и сооружений принадлежащих тр.Мухаммедову Х на пересечении улиц И.Муминова и Зульфия в городе Бухаре.		
Изм.	Кол.уч.	Лист	№ докум.	Подпись	Дата			
ГИП						БЛОКИ А,Б,В	Стадия	Лист	Листов
Инженер		Махмудов А					РП	103	
						План кровли	ООО "ЛОЙИХАСУВКУРИЛИШ" г.Бухара		